Tischkreissäge
Cricular Saw Bench
Scie circulaire sur plateau
Sega circolare da banco
Tafelcirkelzaagmachine
Διισκοπρίονο σταθερό

ts 4010 ci

Art. No. 5460 0000 230 V/50 Hz
Art. No. 5461 0000 400 V/50 Hz

D

Bedienungsanweisung

Hersteller:
scheppach Fabrikation von Holzbearbeitungsmaschinen GmbH
D-89335 Ichenhausen/BRD

Allgemeine Hinweise

- Überprüfen Sie nach dem Auspacken alle Teile auf eventuelle Transportschäden. Bei Beanstandungen muß sofort der Zubringer verständigt werden.
- Spätere Reklamationen werden nicht anerkannt.
- Überprüfen Sie die Sendung auf Vollständigkeit.
- Machen Sie sich vor dem Einsatz anhand der Bedienungsanweisung mit dem Gerät vertraut.
- Verwenden Sie bei Zubehör sowie Verschleiß- und Ersatzteilen nur **Original-scheppach-Teile. Ersatzteile erhalten Sie bei Ihrem scheppach-Fachhändler.**
- **Geben Sie bei Bestellungen unsere Artikel-Nummern sowie Typ und Baujahr des Gerätes an.**

GB

Operating Instructions

Manufacturer:
scheppach Fabrikation von Holzbearbeitungsmaschinen GmbH
D-89335 Ichenhausen/FRG

General notes

- After unpacking, check all parts for any transport damage. Inform the supplier immediately of any faults.
- Later complaints cannot be considered.
- Make sure the delivery is complete.
- Before putting into operation, familiarize yourself with the machine by carefully reading these instructions.
- Use only **original scheppach accessories**, wearing or replacement parts. **You can find replacement parts at your scheppach dealer.**
- **When ordering, include our item number and the type and year of construction of the machine.**

F

Guide d'utilisation

Constructeur:
scheppach Fabrikation von Holzbearbeitungsmaschinen GmbH
D-89335 Ichenhausen/RFA

Conseils généraux

- Vérifier dès la livraison, qu'aucune pièce n'ait été détériorée pendant le transport. En cas de réclamation, informer aussitôt le livreur.
- Nous ne pouvons tenir compte des réclamations ultérieures.
- Vérifier que la livraison soit bien complète.
- Familiarisez-vous avec l'appareil avant la mise en oeuvre par l'étude du guide d'utilisation.
- Pour les accessoires et les pièces standard, n'utiliser que de **pièces scheppach originales. Vous trouverez les pièces de rechange chez votre commerçant spécialisé scheppach.**
- **Lors de commandes, donnez nos numéros d'article, ainsi que le type et l'année de fabrication de l'appareil.**

I

Istruzioni d'uso

Costruttore:
scheppach Fabrikation von Holzbearbeitungsmaschinen GmbH
D-89335 Ichenhausen/RFT

Avvertenze generali

- Dopo avere tolto la merce dall'imballaggio, controllare in tutti i pezzi eventuali danni dovuti al trasporto. In caso di reclami bisogna informarne immediatamente il trasportatore.
- Non possiamo accettare reclami presentati in seguito.
- Verificare che la spedizione sia completa.
- Prima dell'impiego, prendere confidenza con l'apparecchio studiando le istruzioni per l'uso.
- Per accessori, ricambi e pezzi soggetti ad usura, impiegare solo **pezzi originali scheppach. Le parti di ricambio sono disponibili presso il Vostro rivenditore specializzato scheppach.**
- **Indicare nelle ordinazioni il nostro numero dell'articolo, nonché tipo e anno di costruzione dell'apparecchio.**

NL

Gebruiksaanwijzing

Fabrikant:
scheppach Fabrikation von Holzbearbeitungsmaschinen GmbH
D-89335 Ichenhausen/BRD

Algemene opmerkingen

- Na het uitpakken moet U controleren of alle onderdelen door het transport zonder schade zijn gebleven. Bij op- of aanmerkingen meteen de expediteur verwittigen.
- Later gekomen reclamaties kunnen we niet meer aannemen.
- Controleer of de leverantie volledig is.
- Voor de ingebruikname moet u zich met behulp van de gebruiksaanwijzing vertrouwd maken met het apparaat.
- Bij toebehoren, slijtage- of reserveonderdelen alleen **originele onderdelen van scheppach** gebruiken. **Reserveonderdelen zijn bij uw scheppach-speciaalzaak verkrijgbaar.**
- **Bij bestellingen moet U ons artikelnummer alsmede het type en het bouwjaar van het apparaat aangeven.**

GR

Οδηγίες χρήσεως

Κατασκευαστής:
scheppach Fabrikation von Holzbearbeitungsmaschinen GmbH
D-89335 Ichenhausen/RFA

Γενικές οδηγίες

- Ελέξτε όλα τα κομμάτια για τυχόν χτυπήματα λόγω μεταφοράς. Σε περίπτωση βλάβης πρέπει να ειδοποιηθεί ο μεταφορέας.
- Παράπονα εκ των υστέρων δεν αναγνωρίζονται.
- Ελέξτε αν υπάρχουν όλα τα κομμάτια.
- Πρίν την λειτουργία εξοικιωδείτε με τις οδηγίες χρήσεως.
- Χρησιμοποιείται μόνο γνήσια ανταλλακτικά και εξαρτήματα **scheppach. Ανταλλακτικά υπάρχουν στον αντιπρόσωπο scheppach της χώρας σας. (ΕΜΜ. ΣΚΟΥΡΤΗΣ ΠΑΡΚΕΤΑ Α.Ε.)**
- **Δώστε κατά τη παραγγελία σας τους αριδμούς, το τύπο και τη χρονολογία κατασκευής του μηχανήματος.**

D

HINWEIS:

Der Hersteller dieses Gerätes haftet nach dem geltenden Produkthaftungsgesetz nicht für Schäden die an diesem Gerät, oder durch dieses Gerät entstehen bei:

- Unsachgemäßer Behandlung.
- Nichtbeachtung der Bedienungsanweisung.
- Reparaturen durch Dritte, nicht autorisierte Fachkräfte.
- Einbau und Austausch von „Nicht Original **scheppach** Ersatzteilen".
- Nicht „Bestimmungsgemäßer Verwendung".
- Ausfälle der elektrischen Anlage, bei Nichtbeachtung der elektrischen Vorschriften und VDE-Bestimmungen 0100, DIN 57113 / VDE 0113.

Wir empfehlen Ihnen:

⚠ **Lesen Sie vor der Montage und vor Inbetriebnahme den gesamten Text der Bedienungsanweisung durch.**

Diese Bedienungsanweisung soll es Ihnen erleichtern, Ihre Maschine kennenzulernen und ihre bestimmungsgemäßen Einsatzmöglichkeiten zu nutzen.

Die Bedienungsanweisung enthält wichtige Hinweise, wie Sie mit der Maschine sicher, fachgerecht und wirtschaftlich arbeiten, und wie Sie Gefahren vermeiden, Reparaturkosten sparen, Ausfallzeiten verringern und die Zuverlässigkeit und Lebensdauer der Maschine erhöhen.

Zusätzlich zu den Sicherheitsbestimmungen dieser Bedienungsanweisung müssen Sie unbedingt die für den Betrieb der Maschine geltenden Vorschriften Ihres Landes beachten.

Die Bedienungsanweisung, in einer Plastikhülle geschützt vor Schmutz und Feuchtigkeit, bei der Maschine aufbewahren. Sie muß von jeder Bedienungsperson vor Aufnahme der Arbeit gelesen und sorgfältig beachtet werden. An der Maschine dürfen nur Personen arbeiten, die im Gebrauch der Maschine unterwiesen und über die damit verbundenen Gefahren unterrichtet sind. Das geforderte Mindestalter ist einzuhalten.

Neben den in dieser Bedienungsanweisung enthaltenen Sicherheitshinweisen und den besonderen Vorschriften Ihres Landes sind die für den Betrieb von Holzbearbeitungsmaschinen allgemein anerkannten fachtechnischen Regeln zu beachten.

Inhaltsangabe

	Seite
Allgemeine Hinweise	1
Sicherheitshinweise	4 – 6
Bestimmungsgemäße Verwendung	8
Restrisiken	10
Lieferumfang / Sonderzubehör	10 – 12
Technische Daten	14 – 16
Montage	16 – 26
Inbetriebnahme	28 – 30
Wartung	32
Elektrischer Anschluß	34 – 36
Störungsabhilfe	38
EG-Konformitätserklärung	41
Ersatzteilliste	42 – 46
Garantie	

GB

NOTE:

In accordance with valid product liability laws, the manufacturer of this device shall not be responsible for damage to and from this device which results from:

- Improper care.
- Noncompliance with the Operating Instructions.
- Repairs made by unauthorized persons.
- The installation and use of any parts which are not original **scheppach** replacement parts.
- Improper use and application.
- Failure of the electrical system as a result of noncompliance with the legal and applicable electrical directives and VDE regulations 0100, DIN 57113 / VDE 0113.

We recommend

⚠ **that you read through the entire operating instructions before putting into operation.**

These operating instructions are to assist you in getting to know your machine and utilize its proper applications.

The operating instructions contain important notes on how you work with the machine safely, expertly, and economically, and how you can avoid hazards, save repair costs, reduce downtime and increase the reliability and service life of the machine.

In addition to the safety requirements contained in these operating instructions, you must be careful to observe your country's applicable regulations.

The operating instructions must always be near the machine. Put them in a plastic folder to protect them from dirt and humidity. They must be read by every operator before beginning work and observed conscientiously. Only persons who have been trained in the use of the machine and have been informed of the various dangers may work with the machine. The required minimum age must be observed.

In addition to the safety requirements contained in these operating instructions and your country's applicable regulations, you should observe the generally recognized technical rules concerning the operation of woodworking machines.

Contents

	Page
General notes	1
Safety notes	4 – 6
Use only as authorized	8
Remaining hazards	10
Scope of delivery / Accessories	10 – 12
Technical data	14 – 16
Mounting	16 – 26
Setting into operation	28 – 30
Maintenance	32
Electrical connection	34 – 36
Malfunction Remedies	38
EC declaration of conformity	41
Spare parts list	42 – 46
Guarantee	

F

AVERTISSEMENT:

Le constructeur de cet appareil n'est pas responsable, conformément à la réglementation en vigueur concernant la responsabilité des produits, des dommages occasionnés par ou survenant à cet appareil et ayant pour cause:

- Maniement inadéquat.
- Non respect des consignes d'utilisation.
- Réparations par un tiers, n'étant pas un spécialiste agréé.
- Montage et remplacement de „pièces de rechange non originelles de **scheppach**".
- „Emploi non conforme à la prescription".
- Défaillance de l'installation électrique, due au non respect des réglementations électriques et des prescriptions VDE 0100, DIN 57113 / VDE 0113.

Nous vous conseillons

⚠ **de lire entièrement le texte du guide d'utilisation, avant d'effectuer le montage et la mise en oeuvre.**

Ce manuel d'utilisation, conçu pour faciliter votre prise de contact avec la machine, vous permettra d'en exploiter correctement toutes les possibilités.

Les indications importantes qu'il contient vous apprendront comment travailler avec la machine de manière sûre, rationnelle et économique, comment éviter les dangers, réduire les coûts de réparation et raccourcir les périodes d'indisponibilité, comment enfin augmenter la fiabilité et la durée de vie de la machine.

Outre les directives de sécurité figurant dans ce manuel, vous devrez observer les prescriptions réglant l'utilisation de la machine dans votre pays. Le manuel doit se trouver en permanence à proximité de la machine. Mettez-le dans une enveloppe plastique pour le protéger contre la saleté et l'humidité. Chaque personne utilisatrice en prendra connaissance avant le début de son travail et respectera scrupuleusement les instructions qui y sont données. Seules pourront travailler sur la machine les personnes instruites de son maniement et informées des dangers inhérents à celui-ci. L'âge minimum autorisé doit être respecté.

Outre les directives de sécurité contenues dans ce manuel et les prescriptions spécifiques à votre pays, vous observerez les règles techniques généralement reconnues pour la conduite des machines à travailler le bois.

Contenu des données

	Page
Conseils généraux	1
Conseils de sécurité	4 – 6
Utilisation dans le but qui a été prévu	8
Risques résiduels	10
Pièces livrées / Accessoires spéciaux	10 – 12
Données techniques	14 – 16
Montage	16 – 27
Mise en service	29 – 31
Entretien	33
Branchements électriques	35 – 37
Guide de dépannage	39
Déclaration »CE« de conformité	41
Liste de pièces de rechange	42 – 46
Garantie	

I

NOTA:

Il produttore di questo apparecchio non assume responsabilità, secondo la relativa legge vigente, per danni all'apparecchio o da esso provocati, nei seguenti casi:

- trattamento improprio;
- inosservanza delle istruzioni d'uso;
- riparature effettuate da terze persone specializzate non autorizzate;
- montaggio o cambio di „pezzi di ricambio non originali **scheppach**";
- utilizzo „non conforme alle prescrizioni";
- messa fuori uso dell'impianto elettrico, a causa dell'inosservanza delle relative norme e delle prescrizioni VDE (Associazione elettrotecnica tedesca) 0100, DIN 57113 / VDE 0113.

Raccomandiamo

⚠ **di leggere attentamente tutto il testo delle istruzioni per l'uso prima del montaggio e della messa in funzione.**

Queste istruzioni per l'uso dovrebbero aiutarVi a conoscere la Vostra macchina e a sfruttare le varie possibilità d'impiego in modo conforme a tali istruzioni.

Queste istruzioni per l'uso contengono preziose indicazioni su come la macchina può essere impiegata in modo sicuro, corretto e con parsimonia, su come evitare pericoli, risparmiare spese di riparazione, diminuire i tempi d'inattività dovuti a guasti e su come aumentare l'affidabilità e la durata della macchina.

Oltre alle norme di sicurezza contenute in queste istruzioni per l'uso, durante il funzionamento della macchina bisogna assolutamente attenersi alle Norme in vigore nel paese in cui viene impiegata la macchina.

Le istruzione per l'uso devono sempre trovarsi nei pressi della macchina. Bisogna le mettere in una copertina plastica per proteggerle da sporcizia e umidità. La persona di servizio alla macchina deve leggere tali istruzioni prima di iniziare i lavori e deve assolutamente attenersi a quanto contenutovi. La macchina deve essere impiegata solo da persone istruite sul relativo funzionamento e a conoscenza dei pericoli che ne possono derivare. Inoltre bisogna attenersi all'età minima richiesta per la lavorazione con tali macchine.

Oltre alle norme di sicurezza contenute in queste istruzioni e alle norme particolari in vigore nel Vostro paese, durante l'impiego della macchina bisogna attenersi ai regolamenti tecnici generalmente riconosciuti per l'impiego di macchine per la lavorazione del legno.

Indice

	Pagina
Generalità	1
Avvertimenti	5 – 7
Utilizzo secondo le norme	9
Rischi residui	11
Volume della consegna / Acessori speciali	11 – 13
Dati tecnici	15 – 17
Montaggio	17 – 27
Messa in funzione	29 – 31
Manutenzione	33
Allacciamento elettrica	35 – 37
Schema di ricerca degli errori	39
Dichiarazione CE di conformità	41
Listino pezzi di ricambio	42 – 46
Garanzia	

NL

WENK:

De fabrikant van dit apparaat stelt zich volgens de geldende wet op de produktaansprakelijkheid niet aansprakelijk voor door dit en aan dit apparaat ontstane schade bij:

- ondeskundige behandeling.
- het niet in acht nemen van de gebruiksaanwijzing.
- reparaties door derden, niet geautoriseerde vakmensen.
- inbouwen en vervangen van „niet originele **scheppach** reserveonderdelen".
- gebruik dat niet „aan de voorschriften voldoet".
- het uitvallen van de elektrische installatie, bij het niet in acht nemen van de elektrische voorschriften en VDE-bepalingen 0100, DIN 57113 / VDE 0113.

Ons advies luidt:

⚠ **Voor de montage en de ingebruikname eerst de gehele tekst van de gebruiksaanwijzing doorlezen.**

Deze gebruiksaanwijzing dient ertoe om het u te vergemakkelijken, om uw machine te leren kennen en de reglementaire gebruiksmogelikheden te benutten.

De gebruiksaanwijzing bevat belangrijke wenken over hoe u met de machine veilig, deskundig en economisch werkt en hoe u gevaren vermijdt, reparatiekosten spaart, uitvalstijden vermindert en de betrouwbaarheid en levensduur van de machine verhoogt.

Behalve de veiligheidsbepalingen in deze gebruiksaanwijzing moet u bovendien beslist de voor het gebruik van de machine geldende voorschriften van uw land in acht nemen.

De gebruiksaanwijzing moet steeds in de buurt van de machine liggen – in een plastic hoes ter bescherming tegen vuil en vochtigheid. Ze moet door al het bedienend personeel voor het begin van het werk gelezen en zorgvuldig opgevolgd worden. Er mogen alleen maar personen aan de machine werken die in het gebruik van de machine zijn opgeleid en van de daarmee verbonden gevaren op de hoogte zijn gebracht. De vereiste minimumleeftijd moet aangehouden worden.

Naast de in deze gebruiksaanwijzing vermelde veiligheidswenken en de speciale voorschriften van uw land moeten de voor het gebruik van houtbewerkingsmachines algemeen erkende vaktechnische regels in acht worden genomen.

Inhoudsopgave

	Bladzijde
Algemene opmerkingen	1
Opmerkingen betrefbetreffende veiligheid	5 – 7
Voorgeschreven gebruik	9
Overige risico's	11
Omvang van de levering / Special accessoires	11 – 13
Technische gegevens	15 – 17
Montage	17 – 27
Ingebruikname	29 – 31
Onderhoud	33
Electrische aansluiting	35 – 37
Plan voor het opsporen van storingen	40
EG-verklaring van overeenstemming	41
Onderdelenlijst	42 – 46
Garantie	

GR

ΠΡΟΣΕΞΤΕ

Ο κατασκευαστής αυτού του μηχανήματος δεν λαμβάνει καμμία ευθύνη, σύμφωνα με τον νόμο περί ευθύνης προιόντων για βλάβες που δημιουργούνται σ' αυτό το μηχάνημα ή απο αυτό το μηχάνημα όταν:

- χρησιμοποιηθεί για ακατάλληλο σκοπό.
- δεν έχουν ληφθεί υπ' όψη οι οδηγίες χρήσεως.
- επισκευαστεί απο τρίτους, όχι εξουσιοδοτημένα άτομα.
- τοποθετηθούν ή αλλαχθούν όχι "γνήσια ανταλλακτικά scheppach".
- δεν "χρησιμοποιηθεί σύμφωνα με τις προδιαγραφές"
- υπάρχει διακοπή του ηλεκτρικού δικτίου λόγω του ότι δεν προσέξατε ηλεκτρικές και VDE προδιαγραφές 0100, DIN 57113 / VDE 0113.

Σας συνιστούμε:

⚠ **Διαβάστε όλο το κείμενο οδηγιών χρήσεως πριν απο το μοντάρισμα και τη λειτουργία.**

Αυτές οι οδηγίες χρήσεως σας διευκολύνουν να γνωρίσετε το μηχάνημα σας καλύτερα και να εκμεταλλευτείτε τις χρήσεις του σύμφωνα με τις προδιαγραφές.

Οι οδηγίες χρήσεως δινουν βασικές συμβουλές, πως δηλαδή να δουλεύτε με το μηχάνημα σας σίγουρα, σωστά και οικονομικά και πως να αποφεύγετε κινδύνους, έξοδα επισκευής να μειώνετε χρόνο απωλείας και να αυξήσετε την ασφάλεια και τη ζωή του.

Εκτός απο τις οδηγίες ασφαλείας των οδηγιών χρήσεως πρέπει οπωσδήποτε για την λειτουργία του μηχανήματος να προσέχετε και τις προδιαγραφές της χώρας.

Οι οδηγίες χρήσεως πρέπει πάντοτε να βρίσκονται κοντά στο μηχάνημα προστατευμένες απο βρώμα και υγρασία σε μια σακκούλα. Πρέπει να διαβάζονται με προσοχή απο κάθε χειριστή πριν τη λειτουργία του. Στο μηχάνημα πρέπει να δουλεύουν μόνο άτομα που έχουν εκπαιδευτεί στην χρήση του και να γνωρίζουν τους κινδύνους του. Πρέπει να τηρηθεί το απαιτούμενο όριο ηλικίας.

Εκτός απο τις οδηγίες ασφαλείας των οδηγιών χρήσεως και των ειδικών προδιαγραφών της χώρας σας πρέπει να προσεχθούν και οι ειδικοί κανόνες για την λειτουργία μηχανημάτων επεξεργασίας ξύλου που αναγνωρίζονται γενικά.

Περιεχόμενα

	Σελίδα
Γενικές οδηγίες	1
Οδηγίες ασφαλείας	5 – 7
Σωστή χρήση (σύμφωνα με τις προδιαγραφές)	9
Υπόλοιπο ρίσκο	11
Παράδοση	11 – 13
Τεχνικά στοιχεία	15 – 17
Μοντάζ	17 – 27
Λειτουργία	29 – 31
Συντήρηση	33
Ηλεκτρική σύνδεση	35 – 37
Βλάβες	40
Δήλωση καταλληλότητας για την ΕΟΚ	41
Λίστα ανταλλακτικών	42 – 46
Εγγύηση	

D

⚠ Sicherheitshinweise

- ⚠ In dieser Bedienungsanweisung haben wir Stellen, die Ihre Sicherheit betreffen, mit diesem Zeichen versehen.
- Geben Sie die Sicherheitshinweise an alle Personen weiter, die an der Maschine arbeiten.
- Maschine nur in technisch einwandfreiem Zustand sowie bestimmungsgemäß, sicherheits- und gefahrenbewußt unter Beachtung der Bedienungsanweisung benutzen! Insbesondere Störungen, die die Sicherheit beeinträchtigen können, umgehend beseitigen (lassen)!
- Es dürfen nur Werkzeuge eingesetzt werden, die der **Europäischen Norm EN 847-1** entsprechen.
- Alle Sicherheits- und Gefahrenhinweise an der Machine beachten.
- Alle Sicherheits- und Gefahrenhinweise an der Machine vollzählig in lesbarem Zustand halten.
- Die Tischkreissäge darf nicht zum Brennholzsägen verwendet werden.
- Vorsicht beim Arbeiten: Verletzungsgefahr für Finger und Hände durch das rotierende Schneidwerkzeug.
- Netzanschlußleitungen überprüfen. Keine fehlerhaften Leitungen verwenden.
- Achten Sie darauf, daß die Maschine auf festem Grund gerade und standsicher aufgestellt ist.
- Halten Sie Kinder von der an das Netz angeschlossenen Maschine fern.
- Die Bedienungsperson muß mindestens 18 Jahre alt sein. Auszubildende müssen mindestens 16 Jahre alt sein, dürfen aber nur unter Aufsicht an der Maschine arbeiten.
- An der Maschine tätige Personen dürfen nicht abgelenkt werden.
- Den Bedienplatz der Maschine von Spänen und Holzabfällen freihalten.
- Wenn eine zweite Person an der Tischkreissäge arbeitet, um abgeschnittene Werkstücke abzunehmen, muß die Maschine mit einer Tischverlängerung ausgerüstet sein. Die zweite Person darf an keinem anderen Platz stehen, als am Abnahmeende der Tischverlängerung.
- Nur gut geschärfte, rißfreie und nicht verformte Sägeblätter einbauen.
- Kreissägeblätter aus Hochleistungsschnellstahl dürfen nicht eingebaut werden.
- Die Sicherheitseinrichtungen an der Maschine dürfen nicht demontiert oder unbrauchbar gemacht werden.
- Der Spaltkeil ist eine wichtige Schutzeinrichtung, die das Werkstück führt und das Schließen der Schnittfuge hinter dem Sägeblatt und das Rückschlagen des Werkstückes verhindert. Achten Sie auf die Spaltkeildicke - siehe eingeschlagene Zahlen am Spaltkeil. Der Spaltkeil darf nicht dünner sein als das Sägeblatt und nicht dicker als dessen Schnittfugenbreite.
- Die Abdeckhaube bei jedem Arbeitsgang auf das Werkstück absenken.
- Die Abdeckhaube muß bei jedem Arbeitsgang waagrecht über dem Sägeblatt stehen.
- Beim Längsschneiden von schmalen Werkstücken (weniger als 120 mm) unbedingt den Schiebestock verwenden.
- Zum Beheben von Störungen oder zum Entfernen eingeklemmter Holzstücke die Maschine stillsetzen. **Netzstecker ziehen!**

GB

⚠ Safety notes

- ⚠ In these operating instructions we have marked the places that have to do with your safety with this sign.
- Please pass on safety notes and instructions to all those who work on the machine.
- The machine has been built in accordance with state-of-the-art standards and the recognized safety rules. Nevertheless, its use may constitue a risk to life and limb of the user or of third parties, or cause damage to the machine and to other material property.
- Only tools which conform to **European standard EN 847-1** may be used.
- Observe all safety instructions and warnings attached to the machine.
- See to it that safety instructions and warnings attached to the machine are always complete and perfectly legible.
- The bench circular saw may not be used to cut fire wood.
- Caution when working: There is a danger to fingers and hands from the rotating cutting tool.
- Check all power supply lines. Do not use defective lines.
- Insure that the saw bench is set up in a stable position on firm ground.
- Keep children away from the machine when it is connected to the power supply.
- Operating personal must be at least 18 years of age. Trainees must be at least 16 years of age, but may only operate the machine under adult supervision .
- Persons working on the machine may not be diverted from their work.
- The working space on the machine must be free of chips and wood scrap.
- If a second person is at the circular saw bench to remove cut workpieces, the machine must be equipped with a table extension. The second person may only stand at the removal end of the table extension.
- Fit only sharp, crack-free and undistorted circular saw blades.
- Circular saw blades made of super-high-speed steel must **not** be used.
- Safety devices on the machine must not be dismantled or put out of action.
- The splitting wedge is an important safety feature. The workpiece is fed through the splitting wedge, which prevents the cut from closing behind the saw blade and also prevents the workpiece from kicking back.
- Always lower the protective cover over the workpiece for each operation.
- The cowl must stand horizontally above the saw blade during all working procedures.
- Always use the push-stick for longitudinal cutting of narrow workpieces of less than 120 mm.
- **Always stop the machine and disconnect the mains plug** before remedying faults or removing jammed pieces of wood.

F

⚠ Consignes de sécurité

- ⚠ Dans ce guide d'utilisation, nous avons repéré les endroits relatifs à votre sécurité avec ce signe.
- Faites passer les consignes de sécurité à toutes les personnes travaillant sur la machine.
- N'utiliser la machine qu'en parfait état technique et conformément à sa destination, en tenant compte de la sécurité et des dangers tout en respectant les instructions d'utilisation! Il faut tout particulièrement (faire) remédier, immédiatement, aux dysfonctionnements pouvant altérer la sécurité.
- Utilisez uniquement des outils qui sont conformes à la **norme européenne NE 847-1**.
- Observer toutes les consignes relatives à la sécurité et au danger figurant sur les plaques d'avertissement fixées sur la machine.
- Veiller à ce que toutes les plaques d'avertissement relatives à la sécurité et au danger appliquées sur la machine soient toujours complètes et bien lisibles!
- La table de scie ne doit pas être utilisée pour faire du petit bois.
- Attention lors du travail: risque de se blesser aux doigts et aux mains avec la lame en rotation.
- Vérifier les conducteurs de raccordement au réseau. Ne pas utiliser de cordon défectueux.
- Lors du montage de la scie circulaire, veiller à ce que celle-ci repose sur un support stable.
- Tenir les enfants à distance quand la machine est branchée au réseau.
- La personne utilisatrice doit avoir 18 ans au moins. Les élèves à former doivent avoir 16 ans au moins, et travailler uniquement sous surveillance.
- Ne pas distraire une personne en train de travailler sur la machine.
- L'emplacement de travail doit être maintenu libre de copeaux et de chutes de bois.
- Si une seconde personne travaille à proximité de la scie circulaire à table pour enlever les pièces à usiner découpées, la machine doit être équipée d'une rallonge de table. La seconde personne ne doit pas trouver à un emplacement différent de l'extrémité de réception de la rallonge de table.
- Ne monter que des lames de scie circulaire bien aiguisées, non fendues et non déformées.
- Ne pas monter de lames de scie circulaire en acier à coupe rapide.
- Ne pas démonter ou rendre inutilisable les dispositifs de sécurité se trouvant sur la machine.
- Le coin séparateur est un dispositif de protection important, qui guide la pièce et empêche que la saignée ne se referme derrière la lame, ce qui évite un retour de pièce. Veiller à l'épaisseur du séparateur- voir les chiffres qui sont imprimés dessus. Celui-ci doit avoir une épaisseur comprise entre la largeur de la lame, et la largeur de l'entaille (largeur sur dents).
- Lors de chaque opération, rabattre le couvercle sur la pièce à usiner.
- Lors de tout travail, le carter de protection doit être en place horizontalement au-dessus de la lame de scie.
- Pour les coupes longitudinales de pièces étroites (moins de 120 mm), toujours utiliser la barre à pousser).
- Avant de procéder à des réparations ou de retirer les morceaux de boix qui ont pu se coller, arrêter la machine. **Débrancher la prise au secteur.**

I

⚠ Cenni per la sicurezza

- ⚠ In queste istruzioni per l'uso abbiamo indicato i punti che riguardano la Sua sicurezza con questo simbolo.
- Distribuire le istruzioni per l'uso a tutte le persone che lavorano con la macchina.
- Usare la macchina ossia l'impianto soltanto a condizioni tecnicamente ineccepibili e conformi alla sua destinazione, con l'osservanza delle norme di sicurezza e della prevenzione antinfortunistica, attenendosi alle disposizioni del libretto d'uso e manutenzione. Eliminare (far eliminare) immediatamente quei guasti che potrebbero pregiudicarne la sicurezza.
- Devono essere impiegati solo utensili conformi alla **Norma Europea EN 847-1**.
- Attenersi a tutte le segnalazioni di sicurezza e di pericolo affisse sulla macchina ossia sull'impianto.
- Provvedere affinchè tutte le segnalazioni di sicurezza e di pericolo affisse sulla macchina ossia sull'impianto si mantengono sempre in condizioni leggibili.
- La sega circolare da banco non deve essere utilizzata per il taglio di legna da ardere.
- Attenzione durante la lavorazione: pericolo di lesioni alle dita e alle mani provocate dall'utensile da taglio rotante.
- Controllare i cavi di allacciamento alla rete. Non utilizzare cavi difettosi.
- Fare attenzione che durante il montaggio la sega circolare poggi saldamente su un suolo saldo.
- Mantenere lontani i bambini dalla macchina allacciata alla rete.
- La persona di servizio alla macchina deve avere almeno 18 anni. Gli apprendisti devono avere almeno 16 anni e possono lavorare alla macchina solo sotto sorveglianza.
- Non distrarre le persone che lavorano alla macchina.
- Mantenere il posto di servizio della macchina sgombro da trucioli e avanzi di legno.
- Se una seconda persona lavora presso la sega circolare da banco per rimuovere i pezzi tagliati, la macchina deve essere equipaggiata con un prolungamento per banco. La seconda persona deve trovarsi esclusivamente all'estremità di raccolta del prolungamento.
- Montare esclusivamente lame di sega ben affilate, prive di incrinature e non deformate.
- Seghe circolari di acciaio superrapido non devono essere montate.
- I dispositivi di sicurezza della macchina non devono essere né smontati né resi inservibili.
- Il cuneo di divisione è un importante dispositivo di protezione che accompagna il pezzo da lavorare e evita la chiusura del giunto di taglio dietro alla lama della sega e il contraccolpo del pezzo. Fare attenzione allo spessore del cuneo di divisione – leggere i dati riportati sul cuneo di divisione. Il cuneo di divisione non deve essere più sottile della lama della sega e non più largo del giunto di taglio.
- Ad ogni operazione abbassare la calotta di copertura sul pezzo in lavorazione.
- Durante tutte le lavorazioni il cofano protettivo deve trovarsi orizzontalmente sopra la lama della sega.
- Per tagliare in lungo dei pezzi stretti – inferiori a 120 mm – usare assolutamente l'asta di spinta.
- Per eliminare dei disturbi o per allontanare dei pezzi di legno incastrati fermare la macchina. **Sfilare la spina dalla presa di corrente.**

NL

⚠ Veiligheidswenken

- ⚠ In deze gebruiksaanwijzing hebben we de plaatsen, die met uw veiligheid te maken hebben, van dit teken voorzien.
- Geeft u deze veiligheidswenken aan alle personen door, die aan de machine werken.
- De machine uitsluitend in technisch correcte toestand alsmede volgens de bestemming, bewust van de veiligheidsaspecten en gevaren gebruiken met inachtneming van de gebruiksaanwijzing! Vooral storingen, die de veiligheid nadelig kunnen beïnvloeden, dient men onverwijld te (laten) verhelpen!
- Er mogen alleen werkstukken worden toegepast, die aan de **Europese Norm EN 874-1** voldoen.
- Alle veiligheids- en gevareninstructies aan de machine naleven!
- Alle veiligheids- en gevareninstructies aan de machine compleet in leesbare toestand houden.
- De tafelcirkelzaag mag niet voor het zagen van brandhout gebruikt worden.
- Let u tijdens het werken op: Verwondingsgevaar van vingers en handen door roterend zaaggereedschap.
- Aansluitleidingen voor het stroomnet controleren. Geen defecte leidingen gebruiken.
- Let u erop, dat de tafelcirkelzaag tijdens de montage standvast op de grond staat.
- Houdt u kinderen uit de buurt van de op het stroomnet aangesloten machine.
- De bedienende persoon moet minstens 18 jaar oud zijn. Personen in opleiding moeten minstens 16 jaar oud zijn, maar mogen alleen onder toezicht aan de machine werken.
- De aan de machine werkende personen mogen niet afgeleid worden.
- Er mogen geen spaanders of houtafval op de bedieningsplaats van de machine liggen.
- Indien een tweede persoon aan de tafelcirkelzaagmachine werkt, om afgezaagde werkstukken af te nemen, moet de machine met een tafelverlenging uitgerust zijn. De tweede persoon mag enkel aan het afname-einde van de tafelverlenging staan.
- Alleen zaagbladen gebruiken die goed scherp zijn, geen scheurtjes vertonen en niet vervormd zijn.
- Cirkelzaagbladen van hoogwaardig sneldraaistaal mogen er niet ingebouwd worden.
- Veiligheidsinrichtingen aan de machine mogen niet gedemonteerd of onbruikbaar gemaakt worden.
- Het spouwmes is een belangrijke veiligheidsbescherming, die het werkstuk geleidt en het sluiten van de zaagsnede achter het zaagblad verhindert. Let u op de dikte van het spouwmes (zie ingestempelde getallen). Het spouwmes mag niet dunner dan het zaagblad zijn en niet dikker dan de breedte van de zaagsnede.
- De afdekkap bij alle werkzaamheden over het werkstuk laten zakken.
- De afdekkap moet bij elke arbeidsgang horizontaal boven het zaagblad staan.
- Bij het in de lengte zagen van smalle werkstukken – minder dan 120 mm – altijd de schuifstok gebruiken.
- Voor het verhelpen van storingen of het verwijderen van vastgeklemde houtstukken de machine uitzetten. **Stekker uit het stopcontact trekken.**

GR

⚠ Οδηγίες ασφαλείας

- ⚠ Σ'αυτές τις οδηγίες χρήσεως έχουμε σημαδέψει όλα τα σημεία που αφορούν την ασφάλειά σας, μ'αυτό το σήμα.
- Δώστε τις οδηγίες ασφαλείας σε όλα τα άτομα που δουλεύουν το μηχάνημα.
- Χρησιμοποιείστε το μηχάνημα μόνο, αν είναι τεχνικά σε άψογη κατάσταση, επίσης σωστά και με γνώση των κινδύνων και με ασφάλεια, λαμβάνοντας υπ΄ όψιν τις οδηγίες χρήσεως. Σφάλματα και διαφορές που μειώνουν την ασφάλεια θα πρέπει να διορθωνονται αμέσως.
- Επιτρέπεται να χρησιμοποιηθούν μόνον εξαρτήματα, που ανταποκρίνονται στο **ευρωπαικό πρότυπο 874-1** voldoen.
- Να δίδεται προσοχή σε όλες τις υποδείξεις ασφάλειας και κινδύνων στην μηχανή/εγκατάσταση!
- Να διατηρούνται σε κατάσταση αναγνωσιμότητας όλες οι υποδείξεις ασφάλειας και κινδύνων στην και επί της μηχανής χωρίς ελλείψεις κειμένων!
- Δεν πρέπει να κόβετε καυσόξυλα με το δισκοπρίονο.
- Προσοχή κατά την εργασία: Κίνδυνος τραυματισμού για τα δάκτυλα και τα χέρια από το περιστρεφόμενο κοπτικό εργαλείο.
- Ελέξτε τα καλώδια. Μή χρησιμοποιείτε καλώδια με βλάβες.
- Προσέξτε το μηχάνημα να βρίσκεται σε σταθερό έδαφος ίσια και σταθερά.
- Κρατείστε μακρυά τα παιδιά όταν το μηχάνημα είναι ενωμένο με το ρεύμα.
- Τα άτομα που το χειρίζονται πρέπει να είναι τουλάχιστον 18 ετών. Εκπαιδευμένοι τουλάχιστον 16 ετών, όμως με επίβλεψη.
- Ατομα του δουλεύουν το μηχάνημα να μην ενοχλούνται κατά την εργασία.
- Καθαρίστε το μέρος γύρω από το μηχάνημα.
- Εάν εργάζεται στο επιτραπέζιο δισκοπρίονο ένα δεύτερο άτομο, που παραλαμβάνει τα κομμένα κομμάτια, τότε πρέπει να είναι η μηχανή εξοπλισμένη με την προέκταση. Το δεύτερο άτομο δεν επιτρέπεται να στέκεται σε καμμιά άλλη θέση, εκτός από την άκρη παραλαβής στην προέκταση.
- Τοποθετίστε μόνο ακονισμένους, χωρίς σχισμές και μή στραβούς δίσκους.
- Μη χρησιμοποιείτε δισκους από ατσάλι γρήγορης ταχύτητας.
- Τα εξαρτήματα ασφαλείας του μηχανήματος δεν πρέπει να αφαιρούνται ή να αχρηστεύονται.
- Ο διαχωριστήρας είναι ένα βασικό προστατευτικό εξάρτημα που οδηγεί το ξύλο, το κλείσιμο της εγκοπής και εμποδίζει την επιστροφή του ξύλου. Προσέξτε το πάχος του διαχωριστήρα. Ο διαχωριστήρας δεν πρέπει να είναι πιο λεπτός από τον δισκο και όχι πιο χοντρός από φάρδος κοπής του.
- Το προστατευτικό κάλυμμα του δίσκου πρέπει να βρίσκεται οριζόντια πάνω από το δίσκο.
-
- Κόβοντας επιμήκους στενά ξύλα – στενότερα από 120 mm – χρησιμοποιείστε οπωσδήποτε τη βοηθητική ράβδο.
- Για διόρθωση βλαβών ή για της αφαίρεση σφηνομένων ξύλων σταματήστε το μηχάνημα. – Τραβήξτε το καλώδιο ρεύματος –

D

- Bei ausgeschlagenem Sägespalt die Tischeinlage erneuern. **Netzstecker ziehen!**

- Eng anliegende Kleidung tragen. Schmuck, Ringe und Armbanduhren ablegen.
- Die Motor- und Werkzeugdrehrichtung beachten - siehe „Elektrischer Anschluß".

- Die Sicherheitseinrichtungen an der Maschine dürfen nicht demontiert oder unbrauchbar gemacht werden.
- Umrüst-, Einstell-, Meß- und Reinigungsarbeiten nur bei ausgeschaltetem Motor durchführen. Netzstecker ziehen und Stillstand des rotierenden Werkzeuges abwarten.
- Zum Beheben von Störungen die Maschine abschalten. **Netzstecker ziehen.**
- Bei allen Arbeitsgängen muß die Maschine an eine **scheppach Absauganlage** angeschlossen werden. **Beachten Sie dazu die Bestimmungsgemäße Verwendung.**
- Beim Arbeiten an der Maschine müssen sämtliche Schutzeinrichtungen und Abdeckungen montiert sein.
- Kreissägeblätter aus Hochleistungsschnellstahl dürfen nicht eingesetzt werden.
- Der Spaltkeil ist eine wichtige Schutzeinrichtung. Durch ihn wird das Werkstück geführt sowie das Schließen der Schnittfuge und das Rückschlagen des Werkstückes verhindert.

- Achten Sie auf die Spaltkeildicke - siehe eingeschlagene Zahlen am Spaltkeil. Der Spaltkeil darf nicht dünner sein als das Sägeblatt und nicht dicker als dessen Schnittfugenbreite.

- Vor Inbetriebnahme muß die Maschine an eine Absauganlage mit einer flexiblen, schwer entflammbaren Absaugleitung angeschlossen werden. Die Absauganlage muß sich mit dem Einschalten der Tischkreissäge selbsttätig einschalten.
- Beim Verlassen des Arbeitsplatzes den Motor ausschalten. Netzstecker ziehen.
- Auch bei geringfügigem Standortwechsel Maschine von jeder externen Energiezufuhr trennen! Vor Wiederinbetriebnahme die Maschine wieder ordnungsgemäß an das Netz anschließen!

- Installationen, Reparaturen und Wartungsarbeiten an der Elektroinstallation dürfen nur von Fachkräften ausgeführt werden.
- Sämtliche Schutz- und Sicherheitseinrichtungen müssen nach abgeschlossenen Reparatur- und Wartungsarbeiten sofort wieder montiert werden.
- Achten Sie auf eine ausreichende Beleuchtung des Arbeitsplatzes.

GB

- Replace the blade-slot insert if it is damaged. **Disconnect the mains plug!**

- Wear only close-fitting clothes. Remove rings, bracelets and other jewelry.
- Pay attention to the rotational direction of the motor and tool – see Electrical Connection.

- The safety mechanisms on the machine may not be removed or rendered unusable.

- Cleaning, changing, calibrating, and setting of the machine may only be carried out when the motor is switched off. Pull the power supply plug and wait for the rotating tool to completely stop.
- Switch the machine off and **pull power supply plug** when rectifying any malfunctions.
- For all working procedures the machine must be connected to a **scheppach Dust extractor. Observe instructions for proper use.**

- When working on the machine, all safety mechanisms and covers must be mounted.

- Circular saw blades made from superspeed steel may not be used.
- The splitting wedge is an important safety feature. The workpiece is fed through the splitting wedge, which prevents the cut from closing behind the saw blade and also prevents the workpiece from kicking back.
- Note the thickness of the splitting wedge – see figures stamped into the splitting wedge. The splitting wedge may not be thinner than the saw blade and not thicker than cutting joint width.

- Before the machine is put into operation it must be connected to a dust extractor with a flexible, non-flammable suction hose. The suction should switch on automatically when the machine is switched on.

- When leaving the work place, switch the motor off. Pull the power supply plug.
- Cut off the external power supply of the machine or plant even if only minor changes of place are envisaged. Properly reconnect the machine to the supply mains before recommissioning.

- Connection and repair work on the electrical installation may be carried out by a qualified electrician only.
- All protection and safety devices must be replaced after completing repair and maintenance procedures.

F

- Lorsque la fente de la scie est usée, renouveler la garniture de l'établi. **Débrancher la prise au secteur.**
- Porter des vêtements bien seyants. Enlever les bijoux, bagues, et montres.
- Veiller au sens de rotation du moteur et de l'outil – c.f. „branchement électrique".

- Ne pas démonter les dispositifs de sécurité de la machine ou les rendre inutilisables.

- Effectuer les opérations d'équipement, de réglage, de mesure, et de nettoyage, seulement quand le moteur est coupé. Débrancher la prise et attendre la mise au repos de l'outil rotatif.
- Pour pallier à une cause de dérangement, **arrêter la machine, débrancher la prise.**
- La machine doit être raccordée à une installation d'aspiration **scheppach** lors de toutes les étapes de travail. **Respectez à cet effet la section Utilisation conforme.**
- Toutes les dispositifs de sécurité et de protection doivent étre montés pour le travail.

- Les lames de scie circulaire en acier rapide à haute performance ne doivent pas être utilisées.
- Le coin séparateur est un dispositif de protection important, qui guide la pièce et empêche que l'entaille ne se referme derrière la lame, ce qui évite un retour de pièce.

- Veiller à l'épaisseur du séparateur – voir les chiffres qui sont imprimés dessus. Celui-ci doit avoir une épaisseur comprise entre la largeur de la lame, et la largeur de l'entaille (largeur sur dents).

- Avant d'être mise en service, la machine doit être raccordée à une installation d'aspiration au moyen d'une conduite d'aspiration flexible et difficilement inflammable. L'aspiration doit s'enclencher automatiquement lorsque la machine est mise en service.
- Lorsque l'on s'éloigne de l'emplacement de travail, arrêter le moteur et débrancher la prise.
- Même pour des changements de place peu importants, séparer la machine ou l'installation de toute alimentation en énergie venant de l'extérieur! Avant la remise en service, rebrancher la machine sur le réseau!
- Les branchements et réparations de l'équipement électrique ne doivent être effectués que par un spécialiste de l'électricité.
- Une fois les travaux de réparation et de maintenance achevés, tous les dispositifs de protection et de sécurité doivent être remontés immédiatement.

I

- Se la fessura per la lama fosse stata allargata e rovinata, cambiare l'elemento di riporto della tavola. **Sfilare la spina della presa di corrente.**
- Indossare indumenti idonei. Togliersi gioielli, anelli e braccialetti.
- Fare attenzione al senso di rotazione del motore e dell'utensile da taglio – vedasi „Allacciamento elettrico".
- E' vietato smontare o rendere inutilizzabili i dispositivi di sicurezza installati nella macchina.
- Effettuare i lavori di ripreparazione, regolazione, misurazione e pulizia della macchina solo a motore spento. Estrarre la spina di rete e attendere che l'utensile rotante sia arrestato.
- Spegnere il motore prima di procedere all'eliminazione di guasti. **Estrarre la spina.**
- Durante tutte le operazioni la macchina deve essere collegata ad un **impianto di aspirazione scheppach. Prestare inoltre attenzione al paragrafo relativo all'uso conforme alle norme.**
- Durante la lavorazione alla macchina devono essere montati i vari dispositivi di protezione e le coperture.
- Non è consentito utilizzare lame per seghe circolari di acciaio superrapido.
- Il cuneo di divisione è un importante dispositivo di protezione, mediante il quale il pezzo da lavorare viene guidato. Questo cuneo di divisione evita anche la chiusura del giunto di taglio e il contraccolpo del pezzo da lavorare.
- Fare attenzione allo spessore del cuneo di divisione – leggere i dati riportati sul cuneo. Il cuneo di divisione non deve essere più sottile della lama della sega e non più largo del giunto di taglio.
- Prima della messa in funzione, la machina deve essere collegata ad un'unità di aspirazione dotata di un tubo di aspirazione flessibile ed ignifugo. L'aspirazione deve attivarsi automaticamente in concomitanza con l'accensione della machina.
- Spegnere il motore quando si lascia il posto di lavoro. Estrarre la spina di rete.
- Staccare la macchina o l'impianto da qualsiasi fonte d'energia esterna prima di procedere a un qualsiasi spostamento, pur minimo. Allacciare la macchina nuovamente alla rete prima di riprendere il funzionamento.
- Allacciamenti e riparazioni delle apparecchiature elettriche possono essere fatti solo da un elettricista specializzato.
- I vari dispositivi di protezione e di sicurezza devono essere subito rimontati una volta conclusi i lavori di riparazione o di manutenzione.

NL

- Als de zaaggleuf beschadigd is, het inlegstuk van de tafel vernieuwen. **Stekker uit het stopcontact trekken.**
- Nauwsluitende kleding dragen. Sieraden, ringen en horloges afdoen.
- Op de draairichting van de motor en het gereedschap letten – zie „Electrische aansluiting".
- Veiligheidsinrichtingen aan de machine mogen niet gedemonteerd of onbruikbaar gemaakt worden.
- Ombouw-, instel-, meet- en reinigingswerkzaamheden alleen met uitgeschakelde motor uitvoeren. Stekker uit het stopcontact trekken en wachten tot het roterende gereedschap stilstaat.
- Voor het verhelpen van storingen de machine uitschakelen. **Stekker eruit trekken.**
- Bij alle stappen van de bewerkingscyclus moet de machine aan een **scheppach afzuiginstallatie** worden aangesloten. **Neem daarbij het gebruik volgens de voorschriften in acht.**
- Tijdens het werken aan de machine moeten alle veiligheidsinrichtingen en afdekkingen gemonteerd zijn.
- Cirkelzaagbladen uit sneldraaistaal, die op zware last berekend zijn, mogen niet gebruikt worden.
- De splijtwig is een belangrijk beveiligingsinrichting. De splijtwig geleidt het werkstuk en verhindert het sluiten van de zaagsnede en het terugslaan van het werkstuk.
- Let u op de dikte van de splijtwig - zie ingestempelde getallen op de splijtwig. De splijtwig mag niet dunner dan het zaagblad zijn en niet dikker dan de breedte van de zaagsnede.
- Voor de inbedrijfstelling moet de machine aan een afzuiginstallatie met een flexibele, moeilijk ontvlambare afzuigleiding aangesloten worden. De afzuiging moet automatisch aanspreken als de machine aangezet wordt.
- Als u de werkplaats verlaat, de motor uitschakelen en de stekker uit het stopcontact trekken.
- Ook in geval van een geringe verplaatsing dient de machine of installatie van elke externe energietoevoer te worden gescheiden! Voor de hernieuwde inbedrijfstelling dient de machine weer correct op het net te worden aangesloten!
- Aansluitingen en reparaties van de electrische uitrusting mogen alleen door de electrovakman worden doorgevoerd.
- Alle beschermings- en veiligheidsinrichtingen moeten na afloop van de reparatie- en onderhoudswerkzaamheden meteen weer gemonteerd worden.

GR

- Αν έχει τραυματιστεί το ένθετο του τραπεζιού γύρω από το δίσκο πρέπει να ανανεωθεί. – Τραβήξτε το καλώδιο ρεύματος –
- Φοράτε στενά ρούχα. Βγάλτε κοσμήματα, δακτυλίδια και ρολόγια.
- Προσέξτε την περιστροφή του κινητήρα και των εργαλείων – βλέπε "Ηλεκτρική σύνδεση".
- Τα εξαρτήματα ασφαλείας του μηχανήματος δεν πρέπει να αφαιρεθούν ή να αχρηστευθούν.
- Μετατροπές, ρυθμίσεις, μετρήσεις και καθαρισμοί γίνονται μόνο με σβηστό κινητήρα. Τραβήξτε το καλώδιο ρεύματος και περιμένετε να σταματήσει το περιστρεφόμενο εργαλείο εντελώς.
- Για την διόρθωση βλαβών σβήστε το μηχάνημα. Τραβήξτε το καλώδιο από το ρεύμα.
- Σε όλες τις άλλες φάσεις εργασίας πρέπει η μηχανή να είναι συνδεδεμένη σε μιά **απορροφητική διάταξη scheppach. Λάβετε υπ΄ όψη σας επί πλέον την ενδεδειγμένη χρήση.**
- Κατά την εργασία πρέπει όλα τα προστατευτικά εξαρτήματα και καλύμματα να είναι μονταρισμένο στο μηχάνημα.
- Δίσκοι από ατσάλι υψηλής ταχύτητος δεν πρέπει να τοποθετηθούν.
- Ο διαχωριστήρας είναι ένα βασικό προστατευτικό εξάρτημα. Μ΄αυτό οδηγείται το ξύλο και εμποδίζεται να κλείσει η κοπή και η επιστροφή του.
- Προσέξτε το πάχος του διαχωριστήρα – βλέπε σημαδεμένους αριθμούς στον διαχωριστήρα. Δεν πρέπει ο διαχωριστήρας να είναι λεπτότερος από τον δίσκο και όχι φαρδύτερος από το φάρδος κοπής του.
- Πριν την λειτουργία πρέπει το μηχάνημα να συνδεθεί με έναν απορροφήτήρα που έχει έναν ευέληκτο, δυσεύφλεκτο σωλήνα απορρόφησης. Η απορρόφησης πρέπει να λειτουργήσει αυτομάτως μόλις τεθεί σε λειτουργία του μηχάνημα.
- Αφήνοντας το μηχάνημα σβήστε τον κινητήρα. Τραβήξτε το καλώδιο από το ρεύμα.
- Αποσυνδέετε κάθε εξωτερική τροφοδότηση ρεύματος ακόμα και κατά την ελάχιστη αλλαγή τόπου εργασίας της μηχανής ή εγκατάστασης! Συνδέστε κανονικά στο ρεύμα την μηχανή για επαναλειτουργία!
- Τοποθετήσεις, Επισκευές και συντηρήσεις του ηλεκτρικού εξοπλισμού πρέπει να γίνουν μόνο από έμπειρους τεχνίτες.
- Όλα τα προστατευτικά εξαρτήματα ασφαλείας πρέπει μετά από επισκευές και συντηρήσεις να ξαναμοντάρονται αμέσως.

D

⚠ Bestimmungsgemäße Verwendung

- **Die Maschine entspricht der gültigen EG-Maschinenrichlinie.**
- Die **scheppach Tischkreissäge ts 4010** ist definiert als Maschine gemäß **EN 1870-1**.
- Zum Transport der Maschine im Werkstattbereich die **scheppach Fahrvorrichtung** (Sonderzubehör) einsetzen.
- Die Maschine hat einen Arbeitsplatz, der sich vor der Maschine, links oder rechts vom Sägeblatt befindet.
- Der Arbeits-und Umgebungsbereich der Maschine muß frei von störenden Fremdkörpern sein, um Unfällen vorzubeugen.
- Grundsätzlich müssen die zu bearbeiteitenden Werkstücke frei von Fremdkörpern wie Nägeln oder Schrauben sein.
- Vor Inbetriebnahme muß die Maschine an eine Absauganlage mit einer flexiben, schwer entflammbaren Absaugleitung angeschlossen werden.
- Bei Einsatz in geschlossenen Räumen muß die Maschine an eine Absauganlage angeschlossen werden.
  Zum Absaugen von Holzspänen oder Sägemehl die **scheppach** Absauganlage ha 3200 oder ha 2600 einsetzen. Die Strömungsgeschwindigkeit am Absaugstutzen muß 20 m/s betragen. Unterdruck 1200 Pa.
- Die **scheppach** Einschaltautomatik ist im Sonderzubehör erhältlich.
  Typ ALV 2
  Art. Nr. 7910 4010 230 V/50 Hz
  Typ ALV 10
  Art. Nr. 7910 4020 400 V/50 Hz
  Beim Einschalten der Arbeitsmaschine läuft die Absauganlage nach 2-3 Sekunden Anlaufverzögerung automatisch an. Eine Überlastung der Haussicherung wird dadurch verhindert.
  Nach dem Ausschalten der Arbeitsmaschine läuft die Absauganlage noch 3-4 Sekunden nach und schaltet dann automatisch ab.
  Der Reststaub wird dabei, wie in der Gefahrstoffverordnung gefordert, abgesaugt. Dies spart Strom und reduziert den Lärm. Die Absauganlage läuft nur während die Arbeitsmaschine betrieben wird.
  Für Arbeiten im gewerblichen Bereich muß zum Absaugen der **scheppach** Entstauber rg 4000 eingesetzt werden.
  Absauganlage oder Entstauber bei laufender Arbeitsmaschine nicht abschalten oder entfernen.
- Die **scheppach Tischkreissäge** ist ausschließlich zum Bearbeiten von Holz und holzähnlichen Werkstoffen konstruiert. Es dürfen nur **Original scheppach** Werkzeuge und Zubehör eingesetzt werden. Je nach Schnitt- und Holzart (Massivholz, Sperrholz oder Spanplatten) das erforderliche Sägeblatt nach Norm EN 847-1 einsetzen. Beachten Sie (Seite 10) das **scheppach „Werkzeug-Sonderzubehör“**.
- Für nicht bestimmungsgemäße Verwendung übernimmt der Hersteller keine Haftung!
- Die Maschine ist für den Einsatz im gewerblichen Bereich vorgesehen.

GB

⚠ Use only as authorized

- **The machine corresponds to the valid EC guideline.**
- The **scheppach ts 4010 circular sawbench** is defined as a machine in accordance with **EN 1870-1.**
- For transporting the machine within the workshop area use the **scheppach wheel assembly** (accessory)
- The working position is to the front of the machine either to the right or the left sawblade.
- The machining range and surrounding areas of the machine must be clear of interfering foreign matter to prevent accidents occurring.
- Workpieces must be completely free of foreign objects, i.e. nails or screws.
- Before the machine is put into operation it must be connected to a dust extractor with a flexible, non-flammable suction hose. The suction should switch on automatically when the machine is switched on.
- When used in enclosed rooms, the machine must be connected to a vacuum exhaust unit.
  Use the **scheppach** dust extractor ha 3200 or ha 2600 to remove matchwood or saw dust. The vacuum support flow rate must be 20 m/s. Subatmospheric pressure 1200 Pa.
- The **scheppach** automatic switching unit is available as a special accessory.
  Type ALV 2
  Art. No. 7910 4010 230 V / 50 Hz
  Type ALV 10
  Art. No. 7910 4020 400 V / 50 Hz
  The vacuum exhaust unit automatically switches on after a 2-3 second delay after the machine tool is turned on. This avoids overloading the circuit fuse.
  After turning off the machine tool, the vacuum exhaust unit remains on for an additional 3 - 4 seconds and is then automatically switched off. Remaining dust is thereby removed by vacuum exhaust, as required by German regulations governing hazardous materials. This results in savings in electricity consumption and reduces noise levels, as the vacuum exhaust unit is on only during machine tool operation.
  For work in commercial spaces, the **scheppach** dust extractor rg 4000 must be used.
  Do not remove or shut off vacuum exhaust systems or dust removers while machine tools are operating.
- The scheppach circular sawbench is designed exclusively for the machining of wood and materials similar to wood. Only **original scheppach** tools and accessories may be used. Use the required sawblade in accordance with the EN 847-1 norm depending on the type of cut and type of wood (solid wood, plywood or chipboard). Please observe the **scheppach „Special Tool Accessories“** (page 10).

F

⚠ Utilisation dans le but qui a été prévu

- La machine correspond aux normes en vigueur dans la Communauté Européenne.
- La **scie circulaire scheppach ts 4010** est définie en tant que machine suivant **EN 1870-1.**
- Montez le dispositif de translation **scheppach** (accessoire spécial) pour le transport de la machine dans l'atelier.
- La machine dispose d'un espace de travail situé à gauche ou à droite de la lame de scie à l'avant de la machine.
- Afin d'éviter les risques d'accident, aucun corps étranger ne doit se trouver autour du poste de travail et aux alentours de la machine.
- En principe, les pièces à usiner doivent être exemptes de corps étrangers, comme par exemple, des clous ou des vis.
- Avant d'être mise en service, la machine doit être raccordée à une installation d'aspiration au moyen d'une conduite d'aspiration flexible et difficilement inflammable. L'aspiration doit s'enclencher automatiquement lorsque la machine est mise en service.
- Si la machine est utilisée dans des locaux fermés, elle doit être reliée à un dispositif d'aspiration. Pour l'aspiration de copeaux de bois ou de sciure, utiliser l'installation d'aspiration ha 3200 ou ha 2600. La vitesse de flux à la buse d'aspiration doit être de 20 m/s. Dépression 1200 Pa.
- La commande de mise en marche automatique **scheppach** est disponible en option.
  Typ ALV 2
  N° art. 7910 4010 230 V / 50 Hz
  Typ ALV 10
  N° art. 7910 4020 400 V / 50 Hz
  L'installation d'aspiration se met en route automatiquement avec une temporisation de 2-3 secondes, après mise en marche de la machine-outil. L'aspiration fonctionne encore 3-4 secondes après arrêt de la machine-outil, puis se coupe automatiquement.
  La poussière résiduelle est ainsi aspirée conformément à la réglementation relative aux substances dangereuses. Ceci économise de l'électricité et réduit le bruit. L'installation d'aspiration fonctionne uniquement pendant l'utilisation de la machine-outil.
  Pour l'aspiration lors de travaux relevant du domaine professionnel, utiliser le dépoussiéreur **scheppach** rg 4000.
  Ne pas arrêter ou retirer les installations d'aspiration ou dépoussiéreurs lors du fonctionnement de la machine-outil.
- La **scie circulaire scheppach** est exclusivement conçue pour travailler le bois ou des matériaux dérivés du bois. Il est impératif d'utiliser exclusivement des outils et des accessoires **scheppach d'origine.** Suivant la coupe et le bois utilisé (bois massif, contreplaqué ou panneaux d'agglomérés), utiliser la lame de scie appropriée suivant la norme EN 847-1. Prière de vous référer à l'**équipement spécial scheppach** (page 10).

I

⚠ Utilizzo secondo le norme

- **La macchina è conforme alla vigente normativa comunitaria relativa ai macchinari.**
- La **sega circolare da banco ts 4010** è una macchina semifissa in conformità a **pr EN 1870-1.**
- Per il trasporto della macchina all'interno dell'officina occorreutilizzare il **dispositivo di spostamento scheppach** (accessorio speciale).
- La macchina dispone di un piano di lavoro, situato a destra a sinistra, o davanti alla lama di sega.
- Nelle immediate vicinanze della macchina non devono trovarsi corpi estranei, che potrebbero provocare incidenti.
- I pezzi di lavoro devono essere sempre privi di corpi estranei come per esempio chiodi o viti.
- Prima della messa in funzione, la machina deve essere collegata ad un'unità di aspirazione dotata di un tubo di aspirazione flexibile ed ignifugo. L'aspirazione deve attivarsi automaticamente in concomitanza con l'accensione della machina.
- Impiegando la macchina in ambienti chiusi è necessario collegarla ad un dispositivo di aspirazione.
  Per l'aspirazione di polvere di legno o segatura impiegare il dispositivo di aspirazione **scheppach** ha 3200 oppure ha 2600. La velocità della corrente d'aria presso il bocchettone di aspirazione deve essere di 20 m/s. Depressione 1200 Pa.
- Il dispositivo per l'inserimento automatico **scheppach** è compreso tra gli accessori speciali.
  Tipo ALV 2
  Art. nr. 7910 4010 230 V / 50 Hz
  Tipo ALV 10
  Art. nr. 7910 4020 400 V / 50 Hz
  Il dispositivo di aspirazione entra in funzione con un ritardo di avviamento di 2-3 secondi dopo l'accensione della macchina. Questo evita un sovraccarico del dispositivo di protezione casalingo. Dopo lo spegnimento della macchina il dispositivo di aspirazione funziona ancora per inerzia per 3-4 secondi e successivamente si spegne automaticamente.
  Questo permette l'aspirazione della polvere residua come previsto dalle prescrizioni riguardanti i pericoli derivanti da materiali. Risparmiando allo stesso tempo energia elettrica e riducendo il rumore. Il dispositivo di aspirazione funziona solo durante l'utilizzo della macchina di lavoro.
  Per lavori a livello industriale è necessario impiegare per l'aspirazione il depolverizzatore rg 4000. Non spengere o rimuovere i dispositivi di aspirazione o i depolverizzatori durante il funzionamento della macchina di lavoro.
- La **sega circolare da banco scheppach** è stata costruita esclusivamente per la lavorazione di legno e materiali analoghi. Si devono utilizzare solo attrezzi e accessori **originali scheppach.** A secondo del taglio e del tipo di legno (legno massiccio, compensato, o pannelli di masonite), impiegare la lama per segatrice adatta, in conformità con la norma EN 847-1. Leggere attentamente il paragrafo „Attrezzi/Accessori Speciali" (pag. 10).

NL

⚠ Gebruik volgens de bestemming

- **De machine voldoet aan de geldige EG-richtlijnen voor machines.**
- De **scheppach tafelcirkelzaagmachine ts 4010** is gedefinieerd als halfstationaire machine volgens **pr EN 1870-1.**
- Voor het transport van de machine binnen de werkplaats het **scheppach verrijdbaar onderstel** (speciaal accessoire) gebruiken.
- De machine heeft een werkruimte, die zich vóór de machine, links of rechts van het zaagblad bevindt.
- Het werkgebied en de omgeving van de machine moet vrij zijn van storende delen, om ongevallen te voorkomen.
- In principe moeten alle te bewerken stukken steeds vrij van vreemde voorwerpen zoals bijvoorbeeld nagels of schroeven zijn.
- Voor de inbedrijfstelling moet de machine aan een afzuiginstallatie met een flexibele, moeilijk ontvlambare afzuigleiding aangesloten worden. De afzuiging moet automatisch aanspreken als de machine aangezet wordt.
- Bij gebruik in gesloten ruimten moet de machine op een afzuiginstallatie aangesloten worden. Voor het afzuigen van houtspaanders of zaagsel de **scheppach** afzuiginstallatie ha 3200 of ha 2600 gebruiken. De stromingssnelheid op het afzuigtussenstuk moet 20 m/s bedragen. Onderdruk 1200 Pa.
- De **scheppach** inschakelmechanisme is als speciaal toebehoren verkrijgbaar.
  Type ALV 2
  art. nr. 7910 4010 230 V / 50 Hz
  Type ALV 10
  art. nr. 7910 4020 400 V / 50 Hz
  Tijdens het inschakelen van de machine start de afzuiginstallatie automatisch na 2-3 seconden startvertraging. Een overbelasting van de huiszekering wordt daardoor voorkomen.
  Na het uitschakelen van de machine loopt de afzuiging nog 3-4 seconden na en schakelt dan automatisch uit.
  Het resterende stof wordt daarbij, zoals in het besluit op gevaarlijke stoffen bepaald, afgezogen. Dit spaart stroom en verminderd het lawaai. De afzuiginstallatie loopt alleen als de machine gebruikt wordt.
  Voor werkzaamheden bij commercieel gebruik moet voor het afzuigen de **scheppach** stofvanger rg 4000 gebruikt worden.
  Afzuiginstallaties of stofvangers met lopende machine niet uitschakelen of verwijderen.
- De **scheppach tafelcirkelzaagmachine** is uitsluitend voor het bewerken van hout en houtverwante grondstoffen geconstrueerd. Er mogen alleen **originele scheppach** werktuigen en accessoires worden toegepast. Naargelang de zaag- en houtsoort (massief hout, triplex of spaanplaat) het vereiste zaagblad volgens de norm EN 847-1 monteren. Neem de scheppach **„Gereedschap – speciale accessoires"** in acht (pagina 10).

GR

⚠ Σωστή χρήση σύμφωνα με τις προδιαγραφές

- Το μηχάνημα ανταποκρίνεται στους ισχύοντες κανόνες περί μηχανημάτων της Ε.Ο.Κ.
- Το **Σταθερό δισκοπρίονο scheppach** ts 4010 αποτελεί ημισταθερή μηχανή σύμφωνα με την προδιαγραφή **pr EN 1870–1.**
- Για την μεταφορά της μηχανής στον χώρο του εργαστηρίου χρησιμοποιήστε την **διάταξη μεταφοράς scheppach** (ειδικό εξάρτημα).
- Η μηχανή έχει μια θέση εργασίας η οποία βρία βρίσκεται μπροστά από την μηχανή, αριστερά ή δεξιά από τον τροχό κοπής.
- Το περιβάλλον εργασίας της μηχανής πρέπει να είναι ελεύθερο από ξένα σώματα για να αποφεύγονται ατυχήματα.
- Τα αντικείμενα που πρόκειται να επεξεργαστείτε πρέπει να είναι απαλλαγμένα από ξένα σώματα, όπως π.χ. καρφιά ή βίδες.
- Πριν την λειτουργία πρέπει το μηχάνημα να συνδεθεί με έναν απορροφήτήρα που έχει έναν ευέληκτο, δυσεύφλεκτο σωλήνα απορρόφησης. Η απορρόφηση πρέπει να λειτουργήσει αυτομάτως μόλις τεθεί σε λειτουργία του μηχάνημα.
- Κατά τη χρήση σε κλειστούς χώρους, πρέπει το μηχάνημα να συνδεδεί με απορροφητήρα. Για την απορρόφηση ροκανιδίων και πριονιδίων χρησιμοποιείστε τον απορροφητήρα ha 3200 ή ha 2600.
  Η ταχύτητα ροης στο στόμιο απορρόφησης πρέπει να είναι 20 m/s. Η υποπίεση 1200 Pa.
- Το εξάρτημα αυτόματης λειτουργείας **scheppach** υπάρχει ως εξτρά εξάρτημα.
  Τύπος ALV 2
  κωδ. No. 7910 4010 230 V / 50 Hz
  Τύπος ALV 10
  κωδ. No. 7910 4020 400 V / / 50 Hz
  Οταν ανάβετε το ξυλουργικό μηχάνημα, αρχίζει να λειτουργεί ο απορρορητήρας μετά από 2 – 3 δευτερόλεπτα καλυστέρησης αυτομάτως. Έτσι δεν υπερφορτίζονται οι ασφάλειες του σπιτιού. Αφού σβύνετε το ξυλουργικό μηχάνημα συνεχίζεται η λειτουργία του απορροφητήρα για 3 – 4 δευτερόλεπτα και σβύνει έπειτα αυτομάτως. Έτσι απορροφείται η υπόλοιπη σκόνη, όπως το απαιτεί το διάταγμα περί κινδύνων. Αυτό εξοικονομεί ρεύμα και μειώνει το δόρυβο. Ο απορροφητήρας λειτουργεί μόνον όταν λειτουργεί το ξυλουργικό μηχάνημα.
  Για την εργασία στον επαγγελματικό τομέα πρέπει να χρησιμοποιηδεί ο ξεσκονιστής rg 4000. μην απομακρύνετε ή σβύνετε τους απορροφητήρες ή ξεσκονιστήρες όταν λειτουργούν τα ξυλουργικά μηχανήματα.
- Το **Σταθερό δισκοπρίονο scheppach** είναι κατασκευασμένο αποκλειστικά για την κατεργασία ξύλου και παρεμφερών υλικών. Επιτρέπεται να χρησιμοποιούνται μόνο **αυθεντικά** εργαλεία και εξαρτήματα. Ανάλογα με τον τύπο κοπής και το είδος του ξύλου (μασσίφ, κόντρα πλακέ ή νοβοπάν) χρησιμοποιείτε τον απαιτούμενο δίσκο σύμφωνα με την προδιαγραφή pr EN 1870–1. Προσέξτε το σημείο **"Εργαλεία–Ειδικά εξαρτήματα" scheppach** (σελίδα 10).

D

⚠ Restrisiken

Die Maschine ist nach dem Stand der Technik und den anerkannten sicherheitstechnischen Regeln gebaut. Dennoch können beim Arbeiten einzelne Restrisiken auftreten.

- Verletzungsgefahr für Finger und Hände durch das rotierende Werkzeug oder Werkstück bei unsachgemäßer Führung des Werkzeuges oder Werkstückes.
- Verletzungen durch das wegschleudernde Werkstück bei unsachgemäßer Halterung oder Führung, wie Arbeiten ohne Anschlag.
- Gefährdung der Gesundheit durch Lärm. Beim Arbeiten wird der zulässige Lärmpegel überschritten. Unbedingt persönliche Schutzausrüstungen wie Gehörschutz tragen.
- Verletzungen durch defektes Sägeblatt. Das Sägeblatt regelmäßig auf Unversehrtheit überprüfen.
- Gefährdung durch Strom, bei Verwendung nicht ordnungsgemäßer Elektro-Anschlußleitungen.
- Desweiteren können trotz aller getroffenen Vorkehrungen nicht offensichtliche Restrisiken bestehen.
- Restrisiken können minimiert werden wenn die **„Sicherheitshinweise“** und die **„Bestimmungsgemäße Verwendung“**, sowie die **Bedienungsanweisung** insgesamt beachtet werden.

Lieferumfang

Tischkreissäge ts 4010 – teilmontiert
Sägeblatt Ø 315
Längsanschlag
Querschneidlehre
Spaltkeil – Größe 35
Absaughaube
Absaughaubenzubehör
Absaugstutzen
Schiebestock
Schiebegriff
Montagewerkzeug
Festhaltedorn
Montagezubehör (Beipackbeutel)
Bedienungsanweisung

Sonderzubehör

	Art. Nr.
Schiebeschlitten 1400	7981 0100
Schiebeschlitten 2000	7979 0100
Anschlagschiene 1350 ausziehbar	5320 8180
Fahreinrichtung	5300 0705
Tischverbreiterung abklappbar	7980 0100
Tischverlängerung	7324 0170
SUVA Absaugvorrichtung	5460 1100
Vorritz-Einrichtung	5470 7004
Tischeinlage für Verstellnuter	5460 0703
Verstellbarer Schlitzfräser (Darf nur in Verbindung mit SUVA-Absaugvorrichtung verwendet werden)	7231 0709
Klappanschlag rechts komplett	7939 0301
Anschlagschiene 1500	5300 0077
Einschaltautomatik ALV 2	7910 4010
Einschaltautomatik ALV 10	7910 4020

GB

⚠ Remaining hazards

The machine has been built using modern technology in accordance with recognized safety rules. Some remaining hazards, however, may still exist.

- The rotating saw blade can cause injuries to fingers and hands if the work piece is incorrectly fed.
- Thrown work pieces can lead to injury if the work piece is not properly secured or fed, such as working without a limit stop.
- Noise can be a health hazard. The permitted noise level is exceeded when working. Be sure to wear personal protective gear such as ear protection.
- Defective saw blades can cause injuries. Regularly inspect the structural integrity of saw blades.
- The use of incorrect or damaged mains cables can lead to injuries caused by electricity.
- Even when all safety measures are taken, some remaining hazards which are not yet evident may still be present.
- Remaining hazards can be minimized by following the instructions in **„Safety Precautions“**, **„Proper Use“** and in the entire operating manual.

Scope of delivery

Circular saw bench ts 4010 – partly assembled
Sawblade Ø 315
Long fence
Crosscut / mitre gauge
Riving knife – size 35
Dust extractor hood
Dust extractor accessories
Suction connection piece
Push-stick
Push-grip
Assembly tool
Holding mandrel
Assembly accessories (accessory pack)
Operating instructions

Accessories

	Model No.
Sliding table carriage 1400	7981 0100
Sliding table carriage 2000	7979 0100
Stop rail 1350 removable	5320 8180
Lifting mechanism	7987 0000
	7980 0100
Table width extension, fild up	5460 1000
SUVA Dust extraction device	5460 1100
Scoring attachment	5460 1200
Square edge attachment	7968 0000
Wobble saw attachment	7932 7000
Table inlay for adjustable slot cutter	7986 1100
Adjustable slot cutter	7986 2000
Adjustable grooving cutter	6320 8100
Dovetail cutting attachment	5460 1300
Folding stop right-hand complete	7939 0301
Stop rail 1500	5410 7003
Automatic switch-on ALV 2	7910 4010
Automatic switch-on ALV 10	7910 4020

F

⚠ Risques résiduels

Cette machine est à la pointe de la technique et répond aux règles de sécurité actuellement en vigueur. Néanmoins, certains risques résiduels peuvent survenir pendant son fonctionnement.

- Risque de blessure aux doigts et aux mains au contact de la lame rotative de la scie dû à un guidage inapproprié de la pièce à travailler.
- Blessures au contact de la pièce à travailler projetée en raison d'un mauvais serrage ou d'un mauvais guidage, en cas de travail sans butée par exemple.
- Risque pour la santé occasionné par le bruit. Pendant le travail, le niveau sonore autorisé est dépassé. Il faut impérativement porter des équipements de protection personnels tels qu'une protection acoustique.
- Blessures occasionnées par une lame de scie défectueuse. Contrôlez régulièrement l'intégrité de la lame de la scie.
- Risque dû à l'électricité lors de l'utilisation de câbles de raccordement électriques non conformes.
- De plus, des risques résiduels invisibles peuvent survenir malgré toutes les précautions prises.
- Les risques résiduels peuvent être réduits si les „règles de sécurité“ et l'„utilisation conforme aux prescriptions“ ainsi que le mode d'emploi sont respectés.

Pièces livrées

Scie circulaire à table ts 4010 – montée partiellement
Lame de scie Ø 315
Butée longitudinale
Calibre à arête transversale
Coin à refendre, taille 35
Capot d'aspiration
Accessoires pour capot d'aspiration
Tubulure d'aspiration
Tige coulissante
Poignée coulissante
Outil de montage
Mandrin de retenue
Sac d'accessoires de montage
Instructions de commande

Accessoires spéciaux

	Art. n°
Coulisseau 1400	7981 0100
Coulisseau 2000	7979 0100
Rail fixe 1350 amovible	5320 8180
Dispositif de translation de levage	7987 0000
Elargissement de table repiable	7980 0100
Rallonge de table	5460 1000
Dispositif d'aspiration SUVA	5460 1100
Dispositif de pré-incision	5460 1200
Dispositif d'équarrissage	7968 0000
Dispositif à lame flottante	7932 7000
Pièce intercalaire de table pour dispositifs de coupe de rainures	7986 1100
Dispositifs de coupe de rainures	7986 2000
Fraise à canneler réglable	6320 8100
Dispositif de coupe des queues d'aronde	5460 1300
Butée repliable droite complète	7939 0301
Rail fixe 1500	5410 7003
Enclenchement automatique ALV 2	7910 4010
Enclenchement automatique ALV 10	7910 4020

I

⚠ Rischi residui

La macchina è costruita in base allo stato attuale della tecnica e delle regole tecniche di sicurezza. Singoli rischi residui durante il lavoro non possono, nonostante, essere esclusi.

- Rischio di ferimento delle dita e delle mani dovuti alla rotazione della lama in caso di modalità di guida del pezzo di lavoro non appropriata.
- Incidenti dovuti al catapultamento di pezzi di lavoro in caso di fissaggio o guida non appropriati, come lavori senza l'arresto di finecorsa.
- Pericoli per la salute dovuti al rumore. Durante il lavoro viene superato il livello acustico consentito. Indossare assolutamente un equipaggiamento di protezione personale, come cuffie di protezione.
- Incidenti dovuti a difetti della lama. Controllarne regolarmente l'integrità.
- Pericoli legati alla corrente elettrica in caso di impiego di cavi di collegamenti elettrici non perfettamente funzionanti.
- Inoltre possono sussistere, nonostante tutte le precauzioni, rischi residui non palesi.
- Rischi residui possono essere ridotti al minimo se vengono osservati: le „note di sicurezza", „l'impiego conforme alle norme" e le istruzioni sull'uso al completo.

Volume di consegna

Sega circolare di banco ts 4010 parzialmente montata
Lama di sega Ø 315
Arresto longitudinale
Calibro di taglio transversale
Cuneo divisore – misura 35
Cappottatura d'aspirazione
Accessori cappottatura d'aspirazione
Raccordi d'aspirazione
Sbarra scorrevole
Maniglia di spinta
Utensili di montaggio (nella relativa scatola)
Istruzioni d'uso

Acessori speciali

	Art. nr.
Carrello scorrevole 1400	7981 0100
Carrello scorrevole 2000	7979 0100
Guida di arresto 1350 estraibile	5320 8180
Dispositivo di spostamento	7987 0000
Banco ribaltabile di allargamento	7980 0100
Prolungamento per banco	5460 1000
Dispositivo di aspirazione SUVA	5460 1100
Dispositivo di preincisione	5460 1200
Dispositivo di rifilatura	7968 0000
Dispositivo a lama flottante	7932 7000
Inserto da tavola per scanalatura regolabile	7986 1100
Scanalatore regolabile	7986 2000
Fresa per asole regolabile	6320 8100
Dispositivo per incastri a coda di rondine	5460 1300
Arresto ribaltabile a destra completo	7939 0301
Guida di arresto 1500	5410 7003
Inserimento automatico ALV 2	7910 4010
Inserimento automatico ALV 10	7910 4020

NL

⚠ Overige risico's

De machine is volgens de nieuwste stand van de techniek en de erkende veiligheidstechnische regels gebouwd. Toch kunnen er tijdens het werken nog een enkele risico's optreden.

- Gevaar voor verwondingen voor vingers en handen door het roterende zaagblad bij ondeskundige geleiding van het werkstuk.
- Verwondingen door het wegslingerende werkstuk bij ondeskundig vastzetten en ondeskundige geleiding, zoals werken zonder aanslag.
- Gevaar voor uw gezondheid door lawaai. Tijdens het werken wordt het toegestane geluidsniveau overschreden. Beslist persoonlijke beschermingsmiddelen zoals gehoorbescherming dragen.
- Verwondingen door defect zaagblad. Het zaagblad regelmatig op goede toestand controleren.
- Gevaar voor uw gezondheid door stroom, bij gebruik van aansluitkabels, die niet aan de voorschriften voldoen.
- Verder kunnen er ondanks alle voorzorgsmaatregelen nog niet bekende risico's bestaan.
- Deze overige risico's kunnen geminimaliseerd worden, als de „Veiligheidswenken" en het „Gebruik volgens de voorschriften" en de gebruiksaanwijzing in z'n geheel in acht genomen worden.

Omvang van de levering

Tafelcirkelzaagmachine ts 4010 – gedeeltelijk gemonteerd
Zaagblad Ø 315
Langsgeleider
Verstekgeleider
Splijtwig – grootte 35
Afzuigkap
Toebehoren afzuigkap
Afzuigpijp
Schuifstok
Schuifhandgreep
Montagegereedschap
Vasthouddoorn
Zakje met montagetoebehoren
Gebruiksaanwijzing

Speciale accessoires

	Art. nr.
Schuifslede 1400	7981 0100
Schuifslede 2000	7979 0100
Aanslagrail 1350 uittrekbaar	5320 8180
Hef-rijinrichting	7987 0000
Tafelverbreding neerklapbaar	7980 0100
Tafelverlenging	5460 1000
SUVA afzuiginstallatie	5460 1100
Ritszaag	5460 1200
Kantrechthulpstuk	7968 0000
Slingerzaaghulpstuk	7932 7000
Inlegstrip voor verstelbare groefbeitel	7986 1100
Verstelbare groefbeitel	7986 2000
Verstelbare gleuffrees	6320 8100
Lipverbindingshulpstuk	5460 1300
Klapbare aanslag rechts compleet	7939 0301
Aanslagrail 1500	5410 7003
Inschakelmechanisme ALV 2	7910 4010
Inschakelmechanisme ALV 10	7910 4020

GR

⚠ Υπόλοιπο ρίσκο

Το μηχάνημα έχει κατασκευαστεί σύμφωνα με τις νεότερες τεχνικές και τους αναγνωρισμένους κανόνες τεχνικής ασφάλειας. Ομως δύναται να υπάρξει υπόλοιπο μεμονωμένο ρίσκο.

- Υπάρχει κίνδυνος για τα χέρια και τα δάκτυλα προκαλούμενος απο το περιστρεφόμενο δίσκο, όταν δεν σπρώχνετε το αντικείμενο προς επεξεργασία (ξύλο) σωστά.
- Τρσυματισμοι προκαλούμενοι απο εκσφεντονισμένο ξύλο, όταν δεν το βαστάτε ή δέν το σπρώχνετε σωστά.
- Υπάρχει κίνδυνος για την υγεία λόγω δορύβου. Κατά την εργασια υπερβαίνεται το επιτρεπτό όριο δορύβου. Οπωσδήποτε να φαράτε τον προσωπικό σας εξοπλισμό προστασίας όπως προστατευτικα των αυτιών.
- Τραυματισμοι προκαλούμενοι απο χαλασμένο δίσκο. Ελέγξτε τον δίσκο τακτικά για να είναι άψογος.
- Υπάρχει κίνδυνος προκαλούμενος απο το ηλεκτρικό ρεύμα, όταν οι ηλεκτρικές γραμμές σύνδεσης δεν ειναι σωστές.
- Επίσης δύναται να υπάρξει υπόλοιπο μη φανερό ρίσκο, αν και έχουν παρδει όλα τα απαραίτητα προληπτικά μέτρα.
- Το υπόλοιπο ρισκο δύναται να μειωδει, όταν προσέχετε τις "οδηγίες ασφαλείας" και τις "σωστές χρήσεις", όπως επίσης τις οδηγίες χρήσεως γενικά.

Περιεχόμενα συσκευασίας

Επιτραπέζιο δισκοπίονο ts 4010 εν μέρει συναρμολογημένο
Τροχός κοπής Ø 315
Οδηγός κατά μήκος
Μετρητής εγκάρσιας κοπής
Σφήνα σχισίματος – μέγεθος 35
Κάλυμμα απορρόφησης
Εξάρτημα καλύμματος απορρόφησης
Στηρίγματα απορρόφησης
Εργαλεία για σπρώξιμο
Λαβή για σπρώξιμο
Εργαλείο συναρμολόγησης
Σουβλί σταθεροποίησης
Εξαρτήματα συναρμολόγησης (πρόσθετος σάκος συσκευασίας(
Εγχειρίδιο λειτουργίας

Ειδικά εξαρτήματα

	Αρ. τεμ.
Συρόμενο έλκηθρο 1400	7981 0100
Συρόμενο έλκηθρο 2000	7979 0100
Ράγες οδηγού 1350 πτυσσόμενες	5320 8180
Διάταξη παλινδρόμησης	7987 0000
Πτυσσόμενη διαπλάτυνση τραπεζιού	7980 0100
Προέκταση τραπεζιού	5460 1000
Διάταξη απορρόφησης SUVA	5460 1100
Διάταξη προχάραξης	5460 1200
Διάταξη ορθογωνισμού	7968 0000
Διάταξη κοπής αυλακιών	7932 7000
Προσθήκη τραπεζιού για αυλάκια μετατόπισης	7986 1100
Αυλάκια μετατόπισης	7986 2000
Μετατοπίσιμη φρέζα σχισμής	6320 8100
Διάταξη κοπής μόρσων	5460 1300
Πλήρης πτυσσόμενος οδηγός δεξιά	7939 0301
Ράγα οδηγού 1500	5410 7003
Αυτόματος ενεργοποίησης ALV 2	7910 4010
Αυτόματος ενεργοποίησης ALV 10	7910 4020

D

⚠ **Nur Original scheppach Sägeblätter einbauen!**

Sonderzubehör – Sägeblätter

Art. Nr.

Spezial-Sägeblatt **6310 4101**
Hartmetall-Sägeblatt für beschichtete Möbelplatten
Abmessungen:

Gesamt	Ø mm	250
Bohrung	Ø mm	30
Zähnezahl		80 Z

Sägeblatt **5100 5556**
Universal-Zuschnittblatt hartmetallbestückt für Längs- und Querschnitte in Holz und Spanplatten.
Abmessungen:

Gesamt	Ø mm	315
Bohrung	Ø mm	30
Zähnezahl		48 WZ

Sägeblatt **5100 5504**
Universal-Zuschnittblatt hartmetallbestückt für Längs- und Querschnitte in Hartholz und Spanplatten.
Abmessungen:

Gesamt	Ø mm	300
Bohrung	Ø mm	30
Zähnezahl		48 WZ

Sägeblatt **5100 5507**
Universal-Sägeblatt hartmetallbestückt für Längs- und Querschnitte in Massivholz.
Abmessungen:

Gesamt	Ø mm	300
Bohrung	Ø mm	30
Zähnezahl		72 Z

Sägeblatt **7986 3001**
Spezial-Sägeblatt – geräuscharm, hartmetallbestückt für kunststoffbeschichtete Möbelplatten.
Abmessungen:

Gesamt	Ø mm	300
Bohrung	Ø mm	30
Zähnezahl		60 Z

Sägeblatt **5100 5501**
Universal-Zuschittblatt für Weich- und Hartholz.
Abmessungen:

Gesamt	Ø mm	300
Bohrung	Ø mm	30
Zähnezahl		28 WZ

Vorritz-Sägeblatt **5460 1212**
Hartmetall-Sägeblatt zum Vorritzen kunststoffbeschichteter Möbelplatten.
Abmessungen:

Gesamt	Ø mm	80
Bohrung	Ø mm	30
Zähnezahl		8 Z

Kreissägeblatt **5320 6513**
Hartmetall-Sägeblatt für Weich- und Hartholz und Spanplatten.
Abmessungen:

Gesamt	Ø mm	200
Bohrung	Ø mm	30
Zähnezahl		4 FZ

GB

⚠ **Only install Original scheppach sawblades!**

Acessory sawblades

Model No.

Special sawblade **6310 4101**
Hardened metal sawblade for coated furniture boards
Dimensions:

Total	Ø mm	250
Bore	Ø mm	30
No. of teeth		80 teeth

Sawblade **5100 5556**
Universal trimming blade hardened metal teeth for long and cross cuts in wood and chip board.
Dimensions:

Total	Ø mm	315
Bore	Ø mm	30
No. of teeth		48 raked teeth

Sawblade **5100 5504**
Universal trimming blade hardened metal tipped for long and cross cuts in solid wood.
Dimensions:

Total	Ø mm	300
Bore	Ø mm	30
No. of teeth		48 teeth

Sawblade **5100 5507**
Universal TCT sawblade for length and cross cuts in solid wood.
Dimensions:

Total	Ø mm	300
Bore	Ø mm	30
No. of teeth		72 teeth

Sawblade **7986 3001**
Special low noise sawblade, hardened metal tipped for plastic coated furniture boards.
Dimensions:

Total	Ø mm	300
Bore	Ø mm	30
Hollow-back teeth		60 teeth

Sawblade **5100 5501**
Universal trimming blade for soft and hard wood.
Dimensions:

Total	Ø mm	300
Bore	Ø mm	30
No. of teeth		28 raked teeth

Scoring sawblade **5460 1212**
Hardened metal sawblade for scoring plastic coated furniture boards.
Dimensions:

Total	Ø mm	80
Bore	Ø mm	30
Teeth		8 teeth

Circular sawblade **5320 6513**
Hardened metal sawblade for soft and hard wood and chip board.
Dimensions:

Total	Ø mm	200
Bore	Ø mm	30
No. of teeth		4 flat teeth

F

⚠ **Montez uniquement les lames de scie d'origine scheppach!**

Accessoire spécial – Lames de scie

Art. n°

Lame de scie spéciale **6310 4101**
Lame de scie en métal dur pour panneaux d'ameublement revêtus.
Dimensions:

Total	Ø mm	250
Trou	Ø mm	30
Nombre de dents		80 dents

Lame de scie **5100 5556**
Lame de coupe à dimension universelle revêtue de métal dur pour coupes longitudinale et transversale dans du bois et des panneaux d'agglomérés.
Dimensions:

Total	Ø mm	315
Trou	Ø mm	30
Nombre de dents		48 dents à crochet

Lame de scie **5100 5504**
Lame de coupe à dimension universelle revêtue de métal dur pour coupes longitudinale et transversale dans du bois massif et des panneaux d'agglomérés.
Dimensions:

Total	Ø mm	300
Trou	Ø mm	30
Nombre de dents		48 dents à crochet

Lame de scie **5100 5507**
Lame de scie pour découpe de précision revêtue de métal dur pour coupes longitudinale et transversale dans du bois massif.
Dimensions:

Total	Ø mm	300
Trou	Ø mm	30
Nombre de dents		72 dents

Lame de scie **7986 3001**
Lame de scie spéciale peu bruyante revêtue de métal dur pour les panneaux d'ameublemenet revêtus de plastique.
Dimensions:

Total	Ø mm	300
Trou	Ø mm	30
Nombre de dents trapézoïdales		60 dents

Lame de scie **5100 5501**
Lame de coupe à dimension universelle pour bois tendre et bois dur.
Dimensions:

Total	Ø mm	300
Trou	Ø mm	30
Nombre de dents		28 dents à crochet

Lame de scie de pré-incision **5460 1212**
Lame de scie en métal dur pour pré-incision de panneaux d'ameublement revêtus de plastique.
Dimensions:

Total	Ø mm	80
Trou	Ø mm	30
Nombre de dents		8 dents

Lame de scie circulaire **5320 6513**
Lame de scie en métal dur pour bois tendre et bois dur et panneaux d'agglomérés.
Dimensions:

Total	Ø mm	200
Trou	Ø mm	30
Nombre de dents		4 dents plates

I

⚠ **Montare solo lame di sega originali scheppach!**

Accessori speciali – lame di sega

Art. nr.

Lama speciale **6310 4101**
Lama in metallo duro per pannelli per mobili rivestiti.
Dimensioni

complessivamente	Ø mm	250
alesaggio	Ø mm	30
numero denti		80 D

Lama di sega **5100 5556**
Lama universale per tagli a formato, con placchetta di carburo metallico per tagli longitudinali e trasversali in pannelli di legno e masonite.
Dimensioni

complessivamente	Ø mm	315
alesaggio	Ø mm	30
numero denti		48 DG

Lama di sega **5100 5504**
Lama universale per tagli a formato, con placchetta di carburo metallico per tagli longitudinali e trasversali in pannelli di legno pieno e masonite.
Dimensioni

complessivamente	Ø mm	300
alesaggio	Ø mm	30
numero denti		48 DG

Lama di sega **5100 5507**
Lama per tagli di precisione, con placchetta di carburo metallico per tagli longitudinali e trasversali in legno pieno.
Dimensioni

complessivamente	Ø mm	300
alesaggio	Ø mm	30
numero denti		72 D

Lama di sega **7986 3001**
Lama di sega speciale silenziosa, con placchetta di carburo metallico per pannelli per mobili rivestiti di materiale sintetico.
Dimensioni

complessivamente	Ø mm	300
alesaggio	Ø mm	30
denti concavi		60 D

Lama di sega **5100 5501**
Lama universale per tagli a formato su legno dolce e duro.
Dimensioni

complessivamente	Ø mm	300
alesaggio	Ø mm	30
numero denti		28 DG

Lama di preincisione **5460 1212**
Lama di sega in metallo duro per la preincisione di pannelli per mobili rivestiti di materiale sintetico.
Dimensioni

complessivamente	Ø mm	80
alesaggio	Ø mm	30
denti		8 D

Lama circolare di sega **5320 6513**
Lama di sega in metallo duro per legno dolce, legno duro e pannelli di masonite.
Dimensioni

complessivamente	Ø mm	200
alesaggio	Ø mm	30
numero denti		4 DP

NL

⚠ **Alleen originele scheppach zaagbladen monteren!**

Speciale accessoires zaagbladen

Art. nr.

Speciaal zaagblad **6310 4101**
Hardmetalen zaagblad voor gelamineerde meubelplaten.
Afmetingen:

Totaal	Ø mm	250
Boring	Ø mm	30
Aantal tanden		80 tanden

Zaagblad **5100 5556**
Universeel grof zaagblad met hardmetalen tanden voor langs- en dwarsdoorsneden in hout en spaanplaten.
Afmetingen:

Totaal	Ø mm	315
Boring	Ø mm	30
Aantal tanden		48

Zaagblad **5100 5504**
Universeel grof zaagblad met hardmetalen tanden voor langs- en dwarsdoorsneden in massief hout en spaanplaten.
Afmetingen:

Totaal	Ø mm	300
Boring	Ø mm	30
Aantal tanden		48 wolfstanden

Zaagblad **5100 5507**
Fijn zaagblad met hardmetalen tanden voor langs- en dwarsdoorsneden in massief hout.
Afmetingen:

Totaal	Ø mm	315
Boring	Ø mm	30
Aantal tanden		72 tanden

Zaagblad **7986 3001**
Speciaal zaagblad – geluidsarm, met hardmetalen tanden voor gelamineerde meubelplaten.
Afmetingen:

Totaal	Ø mm	300
Boring	Ø mm	30
Aantal tanden		60 tanden

Zaagblad **5100 5501**
Universeel grof zaagblad voor zacht- en hardhout.
Afmetingen:

Totaal	Ø mm	3050
Boring	Ø mm	30
Aantal tanden		28 wolfstanden

Ritszaagblad **5460 1212**
Hardmetalen zaagblad voor het inkerven van gelamineerde meubelplaten.
Afmetingen:

Totaal	Ø mm	80
Boring	Ø mm	30
Aantal tanden		8 tanden

Cirkelzaagblad **5320 6513**
Hardmetalen zaagblad voor zacht- en hardhout en spaanplaten.
Afmetingen:

Totaal	Ø mm	200
Boring	Ø mm	30
Aantal tanden		4 vlakke tanden

GR

⚠ **Χρησιμοποιείτε μόνον τους γνήσιους τροχούς κοπής scheppach!**

Ειδικά εξαρτήματα – Τροχοί κοπής

Αρ. τεμ.

Ειδικός τροχός κοπής **6310 4101**
Τροχός κοπής από σκληρό μέταλλο για σανίδες επίπλων με επικάλυψη.
Διαστάσεις:

Ολική	Ø mm	250
Διάτρηση	Ø mm	30
Αριθμός δοντιών		80 Z

Τροχός κοπής **5100 5556**
Τροχός κοπής γενικής χρήσης με επικάλυψη σκληρού μετάλλου για κοπές κατά μήκος και εγκάρσιες σε ξύλο και μοριοσανίδες.
Διαστάσεις:

Ολική	Ø mm	315
Διάτρηση	Ø mm	30
Αριθμός δοντιών		48 WZ

Τροχός κοπής **5100 5504**
Τροχός κοπής γενικής χρήσης με επικάλυψη σκληρού μετάλλου για κοπές κατά μήκος και εγκάρσιες σε ξύλο και μοριοσανίδες.
Διαστάσεις:

Ολική	Ø mm	300
Διάτρηση	Ø mm	30
Αριθμός δοντιών		48 WZ

Τροχός κοπής **5100 5507**
Τροχός λεπτής κοπής με επικάλυψη σκληρού μετάλλου για κοπές κατά μήκος και εγκάρσιες σε συμπαγές ξύλο.
Διαστάσεις:

Ολική	Ø mm	300
Διάτρηση	Ø mm	30
Αριθμός δοντιών		72 WZ

Τροχός κοπής **7986 3001**
Ειδικός τροχός κοπής χαμηλού θορύβου, με επικάλυψη σκληρού μετάλλου για σανίδες επίπλων με συνθετική επίστρωση.
Διαστάσεις:

Ολική	Ø mm	300
Διάτρηση	Ø mm	30
Αριθμός δοντιών		60 Z

Τροχός κοπής **5100 5501**
Τροχός κοπής γενικής χρήσης για μαλακό και σκληρό ξύλο.
Διαστάσεις:

Ολική	Ø mm	300
Διάτρηση	Ø mm	30
Αριθμός δοντιών		28 WZ

Τροχός κοπής – προχάραξης **5460 1212**
Τροχός κοπής από σκληρό μέταλλο για προχάραξη σανίδων επίπλων με συνθετική επίστρωση.
Διαστάσεις:

Ολική	Ø mm	80
Διάτρηση	Ø mm	30
Αριθμός δοντιών		8 Z

Τροχός κοπής **5320 6513**
Τροχός κοπής από σκληρό μέταλλο για μαλακό και σκληρό ξύλο και για μοριοσανίδες.
Διαστάσεις:

Ολική	Ø mm	200
Διάτρηση	Ø mm	30
Αριθμός δοντιών		4 FZ

D

Technische Daten

Baumaße:

Gesamtlänge	mm	1100
Gesamtlänge mit Tischverlängerung	mm	1940
Gesamtbreite	mm	800
Gesamthöhe	mm	1130
Tischgröße	mm	800 x 680
Tischhöhe	mm	850
Kreissägeblatt Ø max.	mm	315
Kreissägeblatt Ø min.	mm	250
Schnitthöhe bei 90°	mm	107
Schnitthöhe bei 45°	mm	74
Sägeblattverstellbereich	mm	90
Drehzahl	1/min.	4000
Schnittgeschwindigkeit	m/sec.	66
Vorritzsägeblatt Ø	mm	80
Drehzahl – Vorritzsägeblatt	1/min.	7100
Schnittgeschwindigkeit – Vorritzs.	m/sec.	178
Parallelanschlag Länge	mm	800
Parallelanschlag Breite max.	mm	390
Parallelschnitt Breite mit Tischverbreiterung abklappbar	mm	1100
Winkelanschlag		0-60°
Winkelanschlag-Führung		T-Profil

Schnittbreite 90° Winkelschnitt:

mit Querschneidlehre	mm	270
mit Schiebeschlitten 1400	mm	900
mit Schiebeschlitten 2000	mm	960
Absaugstutzen Ø	mm	50
Absaugstutzen Ø	mm	100
Absaug-Volumenstrom bei 20 m/s	Ø 100 =	665 m³/h
Unterdruck am Absaugstutzen	Ø 100 =	170 Pa
	Ø 50 =	918 Pa
Umgebungsbedingungen		– 5° C + 35° C
Gewicht netto	kg	162

Antrieb:

Elektromotor		230 V / 50 Hz	400 V / 50 Hz
Nennaufnahme P_1	kW	3,0	4,0
Abgabeleistung P_2	kW	2,2	2,9
Motordrehzahl	1/min.	2800	2800
Betriebsart		S 6/40 %	S 6/40 %
Nennstrom		13,0 A	6,7 A

GB

Technical data

Dimensions:

general length	mm	1100
total length with table extension	mm	1940
total width	mm	800
total height	mm	1130
table size	mm	800 x 680
table height	mm	850
circular sawblade Ø max.	mm	315
circular sawblade Ø min.	mm	250
cut height at 90°	mm	107
cut height at 45°	mm	74
sawblade adjustment range	mm	90
rotary speed	1/min.	4000
cutting speed	m/sec.	66
scoring sawblade Ø	mm	80
scoring sawblade rotary speed	1/min.	7100
cutting speed – scoring	m/sec.	178
parallel stop longitudinal	mm	800
parallel cut max. width	mm	390
parallel cut width with table width extension – foldable	mm	1100
angling fence		0-60°
angling fence guide		T-profile

Cut width 90° angular cut:

with cross / mitre gauge	mm	270
with sliding table carriage 1400	mm	900
with sliding table carriage 2000	mm	960
suction connection piece Ø	mm	50
suction connection piece Ø	mm	100
suction volume flow at 20 m/s	Ø 100 =	665 m³/h
suction at suction connection piece	Ø 100 =	170 Pa
	Ø 50 =	918 Pa
ambient conditions		– 5° C + 35° C
nett weight	kg	162

Drive:

Electric motor		230 V / 50 Hz	400 V / 50 Hz
input power P_1	kW	3.0	4.0
output power P_2	kW	2.2	2.9
motor rotary speed	1/min.	2800	2800
drive type		S 6/40 %	S 6/40 %
rated current		13.0 A	6.7 A

F

Caractéristiques techniques

Dimensions de construction:

Longueur totale	mm	1100
Longueur totale avec rallonge de table	mm	1940
Largeur totale	mm	800
Hauteur totale	mm	1130
Dimensions de la table	mm	800 x 680
Hauteur de la table	mm	850
Ø max. lame de scie circulaire	mm	315
Ø min. lame de scie circulaire	mm	250
Hauteur de coupe à 90°	mm	107
Hauteur de coupe à 45°	mm	74
Plage de réglage de la lame de scie	mm	90
Régime	t/mn	4000
Vitesse de coupe	m/s	66
Ø lame de scie de pré-incision	mm	80
Regíme lame de scie de pré-incision	t/mn	7100
Vitesse de coupe lame de scie de pré-incision	m/s	178
Longueur butée parallèle	mm	800
Largeur max. coupe parallèle	mm	390
Largeur coupe parallèle avec élargissement de table repliable	mm	1100
Butée angulaire		0-60°
Guidage butée angulaire		Profilé T

Largeur de coupe pour coupe angulaire à 90°:

Avec calibre à arête transversale	mm	270
Avec coulisseau 1400	mm	900
Avec coulisseau 2000	mm	960
Ø tubulure d'aspiration	mm	50
Ø tubulure d'aspiration	mm	100
Débit d'aspiration à 20 m/s	Ø 100 =	665 m³/h
Dépression au niveau de la tubulure d'aspiration	Ø 100 =	170 Pa
	Ø 50 =	918 Pa
Conditions d'environnement		– 5° C + 35° C
Poids net	kg	162

Entraînement:

Moteur électrique		230 V / 50 Hz	400 V / 50 Hz
Puissance absorbée P_1	kW	3,0	4,0
Puissance fournie P_2	kW	2,2	2,9
Régime du moteur	t/mn	2800	2800
Type de fonctionnement		S 6/40 %	S 6/40 %
Courant nominal		13,0 A	6,7 A

I

Dati tecnici

Dimensioni:

Lunghezza complessiva	mm	1100
Lunghezza complessiva con prolungamento	mm	1940
Larghezza complessiva	mm	800
Altezza complessiva	mm	1130
Dimensioni tavola	mm	800 x 680
Altezza tavola	mm	850
Lama sega circolare: Ø max.	mm	315
Lama sega circolare: Ø min.	mm	250
Altezza di taglio a 90°	mm	107
Altezza di taglio a 45°	mm	74
Campo di regolazione lama di sega	mm	90
Numero di giri	1/min.	4000
Velocità di taglio	m/sec.	66
Ø lama di preincisione	mm	80
Numero di giri lama di preincisione	1/min.	7100
Velocità di taglio lama di preincisione	m/sec.	178
Arresto parallelo lunghezza	mm	800
Larghezza max. taglio parallelo	mm	390
Larghezza taglio parallelo con banco ribaltabile	mm	1100
Squadra di guida		0-60°
Guida squadra		profilo a T

Larghezza di taglio con taglio angolare a 90°:

con calibro trasversale	mm	270
con carrello scorrevole 1400	mm	900
con carrello scorrevole 2000	mm	960
Ø raccordo d'aspirazione	mm	50
Ø raccordo d'aspirazione	mm	100
Corrente volumetrica d'aspirazione a 20 m/s	Ø 100 =	665 m³/h
Sottopressione sul raccordo d'aspirazione	Ø 100 =	170 Pa
	Ø 50 =	918 Pa
Condizioni ambientali		– 5° C + 35° C
Peso netto	kg	125

Azionamento:

Motore elettrico		**230 V / 50 Hz**	**400 V / 50 Hz**
Potenza assorbita P_1	kW	3,0	4,0
Potenza erogata P_2	kW	2,2	2,9
Numero di giri del motore	1/min.	2800	2800
Modo di funzionamento		S 6/40 %	S 6/40 %
Corrente nominale		13,0 A	6,7 A

NL

Technische gegevens

Afmetingen:

Totale lengte	mm	1100
Totale lengte met tafelverlenging	mm	1940
Totale breedte	mm	800
Totale hoogte	mm	1130
Tafelgrootte	mm	800 x 680
Tafelhoogte	mm	850
Cirkelzaagblad Ø max.	mm	315
Cirkelzaagblad Ø min.	mm	250
Zaaghoogte bij 90°	mm	107
Zaaghoogte bij 45°	mm	74
Instelgebied zaagblad	mm	90
Toerental	t.p.m.	4000
Zaagsnelheid	m/sec	66
Ritszaagblad Ø	mm	80
Toerental ritszaagblad	t.p.m.	7100
Zaagsnelheid ritszaagblad	m/sec	178
Parallelaanslag lengte	mm	800
Parallelzaagbreedte max.	mm	390
Parallelzaagbreedte met neerklapbare tafelverbreding	mm	1100
Hoekaanslag		0-60°
Hoekaanslaggeleiding		T-profiel

Zaagbreedte 90° haaks zagen:

met verstekgeleider	mm	270
met schuifslede 1400	mm	900
met schuifslede 2000	mm	960
Afzuigpijp Ø	mm	50
Afzuigpijp Ø	mm	100
Afzuigvolumestroom bij 20 m/s	Ø 100 =	665 m³/h
Onderdruk bij de afzuigpijp	Ø 100 =	170 Pa
	Ø 50 =	918 Pa
Omgevingsomstandigheden		– 5° C + 35° C
Gewicht netto	kg	125

Aandrijving:

Elektromotor		**230 V / 50 Hz**	**400 V / 50 Hz**
Opgenomen vermogen P_1	kW	3,0	4,0
Afgegeven vermogen P_2	kW	2,2	2,9
Motortoerental	t.p.m.	2800	2800
Modus		S 6/40 %	S 6/40 %
Nominale stroom		13,0 A	6,7 A

GR

Τεχνικά χαρακτηριστικά

Διαστάσεις:

συνολικό μήκος	mm	1100
συνολικό μήκος με προέκταση τραπεζιού	mm	1940
συνολικό πλάτος	mm	800
συνολικό ύψος	mm	1130
μέγεθος τραπεζιού	mm	800 x 680
ύψος τραπεζιού	mm	850
μέγ. Ø τροχού κοπής	mm	315
ελάχ. Ø τροχού κοπής	mm	250
ύψος κοπής σε 90°	mm	107
ύψος κοπής σε 45°	mm	74
εύρος μετατόπισης τροχού κοπής	mm	90
αριθμός στροφών	1/min.	4000
ταχύτητα κοπής	m/sec.	66
τροχός προχάραξης Ø	mm	80
αριθμός στροφών – τροχός προχάραξης	1/min.	7100
ταχύτητα κοπής – προχάραξη	m/sec.	178
μήκος παράλληλου οδηγού	mm	800
μέγ. πλάτος παράλληλης κοπής	mm	390
πλάτος παράλληλης κοπής με πτυσσόμενη διαπλάτυνση τραπεζιού	mm	1100
γωνιακός οδηγός		0-60°
γωνιακός οδηγός-διεύθυνση		T-προφίλ

Πλάτος κοπής 90° γωνιακή κοπής:

με μετρητή εγκάρσιας κοπής	mm	270
με συρόμενο έλκηθρο 1400	mm	900
με συρόμενο έλκηθρο 2000	mm	960
στηρίγματα απορρόφησης Ø	mm	50
στηρίγματα απορρόφησης Ø	mm	100
ποσότητα απορρόφησης σε 20 m/s	Ø 100 =	665 m³/h
υποπίεση στα στηρίγματα απορρόφησης	Ø 100 =	170 Pa
	Ø 50 =	918 Pa
συνθήκες περιβάλλοντος		– 5° C + 35° C
καθαρό βάρος	kg	125

Μηχ/σμός κίνησης

ηλεκτρικό μοτέρ		**230 V / 50 Hz**	**400 V / 50 Hz**
απορροφούμενη ισχύς P_1	kW	3,0	4,0
αποδιδόμενη ισχύς P_2	kW	2,2	2,9
αριθμός στροφών	1/λεπ.	2800	2800
τρόπος λειτουργίας		S 6/40 %	S 6/40 %
ένταση ρεύματος		13,0 A	6,7 A

D

Geräuschkennwerte

Meßbedingungen nach Entwurf pr EN 1870-1: 1995-07
Die angegebenen Werte sind Emissionswerte und müssen damit nicht zugleich auch sichere Arbeitswerte darstellen. Obwohl es eine Korrelation zwischen Emissions-und Imissionspegeln gibt, kann daraus nicht zuverlässig abgeleitet werden, ob zusätzliche Vorsichtsmaßnahmen notwendig sind oder nicht. Faktoren welche den derzeitigen am Arbeitsplatz vorhandenen Imissionspegel beeinflussen können, beinhalten die Dauer der Einwirkungen, die Eigenart des Arbeitsraumes, andere Geräuschquellen usw., z.B. die Anzahl der Maschinen und benachbarten Vorgängen. Die zulässigen Arbeitsplatzwerte können ebenso von Land zu Land variieren. Diese Information soll jedoch den Anwender befähigen, eine bessere Abschätzung von Gefährdung und Risiko vorzunehmen.

Schalleistungspegel in dB
Leerlauf L_{WA} = 99,9 dB(A) Bearbeitung L_{WA} =102,8 dB(A)

Schalldruckpegel am Arbeitsplatz in dB
Leerlauf L_{pAeq} = 90,5 dB(A) Bearbeitung L_{pAeq} = 90,4 dB(A)

Für die genannten Emissionswerte gilt ein Meßunsicherheitszuschlag K = 4 dB.

Angaben zur Staubemission
Die nach den „Grundsätzen für die Prüfung der Staubemission (Konzentrationsparameter) von Holzbearbeitungsmaschinen" des Fachausschusses Holz gemessenen Staubemissionswerte liegen unter 2 mg/m³. Damit kann beim Anschluß der Maschine an eine ordnungsgemäße betriebliche Absaugung mit mindestens 20 m/s Luftgeschwindigkeit von einer dauerhaft sicheren Einhaltung des in der Bundesrepublik Deutschland geltenden TRK-Grenzwertes für Holzstaub ausgegangen werden.

Montage

Sämtliche Montage- und Umrüstarbeiten dürfen nur bei gezogenem Netzstecker erfolgen.

Aus verpackungstechnischen Gründen ist Ihre scheppach Tischkreissäge nicht komplett montiert.

Montagewerkzeug:

Zum Lieferumfang gehören

1 Einmaulschlüssel	19 mm Schlüsselweite
1 Einmaulschlüssel	30 mm Schlüsselweite
1 Sechskant-Stiftschlüssel	5 mm Schlüsselweite
1 Sechskant-Stiftschlüssel	6 mm Schlüsselweite

GB

Noise characteristic values

Measurement conditions in accordance with **draft pr EN 1870-1: 1995-07**
The values stated are emission values and are therefore not necessarily safe operating values. Although there is a correlation between emission and immission levels, you cannot reliably deduce from this whether additional safety measures are required or not. Factors which can influence the immission level currently at the workstation comprise the duration of the effects, the characteristics of the work room, other sources of noise etc., for example, the number of machines and adjacent operations.
The permissible values per workstation can also vary from country to country. This information should nevertheless enable the user to make a better estimation of dangers and risks.

Sound intensity level
Idling L_{WA} = 93.8 dB(A) Working L_{WA} = 98.6 dB(A)

Work place based emission values in dB
Idling L_{pAeq} = 85.4 dB(A) Working L_{pAeq} = 87.0 dB(A)

A measurement error factor of K = 4 dB applies to the stated emission values.

Information on dust emission
The dust emission values measured in accordance with the „principles for testing dust emission" of the committee of experts of wood are below 2 mg/m³. This means that the TRK limit for wood dust which is valid in the Federal Republic of Germany will be permanently kept to if the machine is connected to a properly working dust extractor with at least 20 m/s air speed.

Mounting

All assembly and retrofitting work may only be performed when the mains plug has been disconnected.

Your scheppach circular sawbench is not completely assembled for packaging reasons.

Assembly tools

The following are included in the scope of delivery:

1 open-end spanner	19 mm
1 open-end spanner	30 mm
1 allen key	5 mm
1 allen key	6 mm

F

Paramètres du bruit

Conditions de mesure suivant projet pr EN 1870-1: 1995-07
Les valeurs indiquées sont des valeurs d'émission et, par conséquent, ne représentent pas nécessairement des valeurs sans risques pour le lieu de travail. Bien qu'il existe une corrélation entre les niveaux d'émission et les niveaux d'immission, l'on ne peut en déduire avec certitude si des mesures de précaution supplémentaires seront nécessaires ou non. Les facteurs susceptibles d'influences, la particularité des locaux de travail, d'autres sources de bruit, etc., comme par exemple, le nombre de machines et des opérations effectuées à proximité.
Les valeurs de bruit admissibles pour les postes de travail peuvent également varier d'un pays à l'autre. Néanmoins, cette information a pour but de permettre à l'utilisateur, d'effectuer une meilleure évaluation des dangers et des risques.

Niveau de puissance sonore en dB
Marche à vide L_{WA} = 93,8 dB(A) Traitement L_{WA} = 98,6 dB(A)

Niveau de pression acoustique sur le lieu de travail en dB
Marche à vide L_{pAeq} = 85,4 dB(A) Traitement L_{pAeq} = 87,0 dB(A)

Pour les valeurs d'émission citées, il faut tenir compte d'une incertitude de mesurage K = 4 dB.

Données concernant les émissions de poussière
Les valeurs d'émission de poussière mesurées selon les „Principes du contrôle des émissions de poussière (paramètre de concentration) des machines à travailler le bois" de la commission des professionnels du Bois, sont inférieures à 2 mg/m³. Ceci permet de partir du principe que le raccordement de la machine à un dispositif d'aspiration de l'entreprise dont la vitesse de circulation d'air s'élève au minimum à 20 m/sec, permettra de respecter durablement, et de façon sûre, la valeur limite TRK en vigueur en Allemagne pour la poussière de bois.

Montage

Il est impératif de tirer la prise secteur avant d'effectuer toute opération de montage et de modifiaction.

Pour des raisons d'emballage, votre scie circulaire sur plateau scheppach n'est pas entièrement montée.

Outillage

Font partie de la livraison:

1 clé plate	19 mm
1 clé plate	30 mm
1 clé mâle coudée	5 mm
1 clé mâle coudée	6 mm

I

Caratteristiche acustiche

Condizioni di misurazione secondo progetto pr EN 1870-1: 1995-07
I valori forniti sono valori di emissione e non rappresentano perciò necessariamente anche sicuri valori di funzionamento. Sebbene esista una correlazione fra livelli di emissione ed immissione, non è possibile dedurre con certezza se ulteriori misure di sicurezza siano più o meno necessarie. Fattori che possono influenzare il livello di immissione presente sul posto di lavoro nel momento in questione, comprendono la durata degli effetti, le caratteristiche peculiari del luogo di lavoro, ulteriori fonti di rumore, ecc., ad es. il numero delle macchine e processi che avvengono in luoghi adiacenti.
I valori ammessi per il posto di lavoro possono anche variare da Paese a Paese. Queste informazioni dovrebbero tuttavia permettere all'utente di poter meglio valutare pericoli e rischi.

Livello di rumorosità in dB
Corsa a vuoto L_{WA} = 93,8 dB(A) Lavorazione L_{WA} = 98,6 dB(A)

Livello di pressione acustica sulla postazione di lavoro in dB
Corsa a vuoto L_{pAeq} = 85,4 dB(A) Lavorazione L_{pAeq} = 87,0 dB(A)

Per i suddetti valori di emissione vale un coefficiente di insicurezza di misurazione K = 4 dB.

Dati dell'emissione di polvere
I valori di emissione misurati secondo i „Principi per il controllo dell'emissione di polvere (parametro di concentrazione) delle macchine per la lavorazione del legno" della Commissione Tecnica per il Legno sono inferiori a 2 mg/m³. Pertanto, con l'allacciamento della macchina a un regolare aspiratore dell'azienda dotato di una velocità di aria di almeno 20 m/s, si può operare in modo sicuro e continuo nel rispetto del valore limite TRK vigente nella Repubblica Federale di Germania e relativo alla polvere del legno.

Montaggio

Eseguire tutti i lavori di montaggio e trasformazione rigorosamente a spina staccata.

Per ragioni tecniche di trasporto la sega circolare da banco scheppach non è interamente montata.

Attrezzi di montaggio

Inclusi nella consegna:

1 chiave a forcella	19 mm
1 chiave a forcella	30 mm
1 chiave con esagono incassato	5 mm
1 chiave con esagono incassato	6 mm

NL

Karakteristieke waarden van het geluid

Meetvoorwaarden volgens ontwerp-norm pr EN 1870-1: 1995-07
De aangegeven waarden zijn emissiewaarden, dat betekent echter niet dat het ook veilige werkwaarden zijn. Hoewel er een wisselwerking bestaat tussen emissie- en immissieniveau, kan daaruit niet betrouwbaar worden afgeleid of er extra voorzorgsmaatregelen getroffen moeten worden of niet. Factoren die het momentane immissieniveau op de werkvloer kunnen beïnvloeden hebben te maken met de duur van de inwerking, het karakter van het werkvertrek zelf, andere geluidsveroorzakers enz. waaronder bijvoorbeeld het aantal machines en voorafgaande bewerkingen.
Bovendien kunnen de toelaatbare waarden op de werkvloer van land tot land verschillen. De gegeven waarden hebben in de eerste plaats tot doel de gebruiker bij de betere beoordeling van mogelijk gevaar en risico te helpen.

Niveau van het geluidsvermogen in dB
nullast L_{WA} = 93,8 dB(A) bewerking L_{WA} = 98,6 dB(A)

Geluidsdrukniveau op de werkplek in dB
nullast L_{pAeq} = 85,4 dB(A) bewerking L_{pAeq} = 87,0 dB(A)

Voor de genoemde emissiewaarden geldt een meetonzekerheidsfactor K = 4 dB

Gegevens over de stofemissie
De stofemissiewaarden die volgens de „Beginselen voor de controle van stofemissie (concentratieparameters) bij houtverwerkende machines" van de deskundige commissie voor hout gemeten werden blijven onder 2 mg/m³. Er kan dus van uit worden gegaan, dat indien de machine op een reglementair werkende afzuiging met ten minste 20 m/s luchtsnelheid wordt aangesloten, de in de Bondsrepubliek Duitsland geldende grenswaarden volgens de richtlijn voor technische concentratie voor houtstof permanent nageleefd worden.

Montage

Alle montagewerkzaamheden en veranderingen aan de uitrusting mogen slechts met uitgetrokken stekker uitgevoerd worden.

De mogelijkheden inzake verpakking laten niet toe uw scheppach cirkelzaagbank volledig gemonteerd te leveren.

Montagegereedschap

Bij de levering horen:

1 steeksleutel	19 mm
1 steeksleutel	30 mm
1 inbussleutel	5 mm
1 inbussleutel	6 mm

GR

Χαρακτηριστικά εκπομπής θορύβου

Συνθήκες μέτρησης σύμφωνα με το σχέδιο pr EN 1870-1: 1995-07
Οι αναφερόμενες τιμές αποτελούν τιμές εκπομπής και δεν είναι υποχρεωτικά και ασφαλείς τιμές εργασίας. Αν και υπάρχει μια συνάρτηση της στάθμης εκπομπής και της στάθμης ρύπων δεν μπορεί να διατυπωθεί με ασφάλεια αν χρειάζονται επιπλέον μέτρα προστασίας ή όχι. Παράγοντες που μπορούν να επηρεάζουν τη στάθμη ρύπων στον χώρο εργασίας, είναι η διάρκεια εργασίας, τα χαρακτηριστικά της αίθουσας εργασίας, άλλες πηγές θορύβου π.χ. ο αριθμός των μηχανών και εργασίες στον ίδιο χώρο.
Από χώρα σε χώρα μπορούν οι επιτρεπόμενες τιμές χώρου εργασίας να ποικίλλουν. Αυτή η πληροφορία δίνει στον χειριστή την ικανότητα για καλύτερη εκτίμηση των σχετικών κινδύνων.

Σταθμη αποδοσης του ηχου σε dB
κοινή ησυχία L_{WA} = 93,8 dB(A) Επεξεργασία L_{WA} = 98,6 dB(A)

Σταθμη πιεσης του ήχου στον τοπο εργασίας σε dB
κοινή ησυχία L_{pAeq} = 85,4 dB(A) Επεξεργασία L_{pAeq} = 87,0 dB(A)

Στις αναφερομενες τιμες εκπομπης προσθετουμε για την αβεβαιστητα της μετρησης K = 4 dB

Στοιχεία για την εκπομπή σκόνης
Οι τιμές εκπομπής σκόνης σύμφωνα με τις "Αρχές για τον έλεγχο της εκπομπής σκόνης (Παράμετροι συγκέντρωσης) μηχανών κατεργασίας ξύλου" που διατύπωσε η Ειδική Επιτροπή Ξύλου βρίσκονται κάτω από 2mg/m³. Με τη σύνδεση της μηχανής σε Σύστημα απορρόφησης με ελάχιστη ταχύτητα αέρα 20 m/s τηρούνται με σιγουριά τα όρια σκόνης ξύλου που ισχύουν στην Ομοσπονδιακή Δημοκρατία της Γερμανίας.

Συναρμολόγηση

Ολες οι εργασίες συναρμολόγησης και αλλαγής εξοπλισμού επιτρέπεται να γίνουν με βγαλμένο το καλώδιο απ'την πρίζα.

Για λόγους συσκευασίας το επιτραπέζιο δισκοπρίονο scheppach δεν είναι τελείως συναρμολογημένο.

Εργαλείο συναρμολόγησης

Στην συσκευασία υπάρχουν

1 κλειδί	19 mm εύρος κλειδιού
1 κλειδί	30 mm εύρος κλειδιού
1 φυτευτό εξαγωνικό κλειδι	5 mm εύρος κλειδιού
1 φυτευτό εξαγωνικό κλειδι	6 mm εύρος κλειδιού

Abb./Fig./Eik. „A“

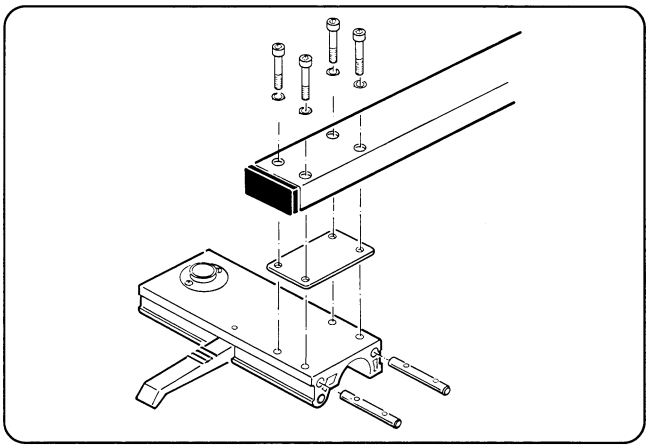

Längsanschlag

Abb. „A“

Anschlagrohr, Zwischenplatte und Führungsschlitten zusammenschrauben. Die beiden Gewindebolzen hierzu in den Führungsschlitten einstecken.

4 Zwischenbuchsen
4 Zylinderschrauben **M 6 x 40**

Parallel fence

Fig. „A“

Screw the fence section, in-between plate and guiding slide together. For this purpose, insert the threaded bolts in the guiding slide.

4 intermediate bushes
4 cheese head screws **M 6 x 40**

Abb./Fig./Eik. „B“

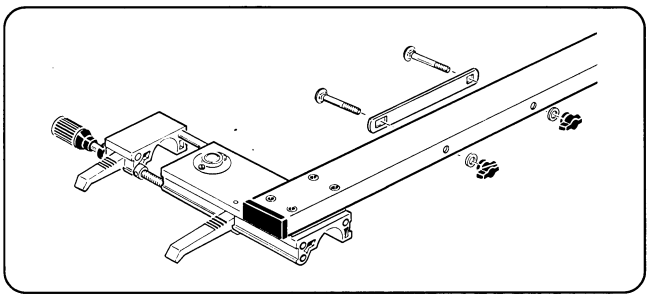

Abb. „B“

Das Zwischenblech an das Anschlagrohr anschrauben. **– Nicht anziehen –**

2 Zylinderschrauben **M 6 x 75**
2 Scheiben **6**
2 Flügelmuttern **M 6**

Fig. „B“

Attach the intermediate plate to the fence section. **Do not tighten!**

2 cheese head screws **M 6 x 75**
2 washers **6**
2 wing nuts **M 6**

Abb./Fig./Eik. „C“

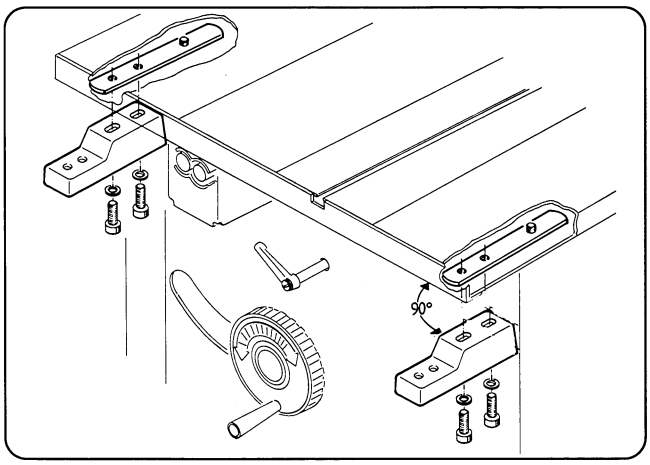

Abb. „C“

Zwei Träger unten an die Tischplatte anschrauben.

je 2 Zylinderschrauben **M 8 x 20**
2 Scheiben **8**

Die Gewindeplatte in der Tischplatte Ihrer ts 4010 ist werksseitig montiert.

Die Zylinderschrauben vorerst nur von Hand eindrehen, nicht anziehen.

Fig. „C“

Attach the two supports underneath the bench top

2 cheese head screws each **M 8 x 20**
2 washers **8**

The threaded plate in the bench top was fitted in the workshop.

Initially, screw in the cheese head screws manually. Do not tighten!

Abb./Fig./Eik. „D“

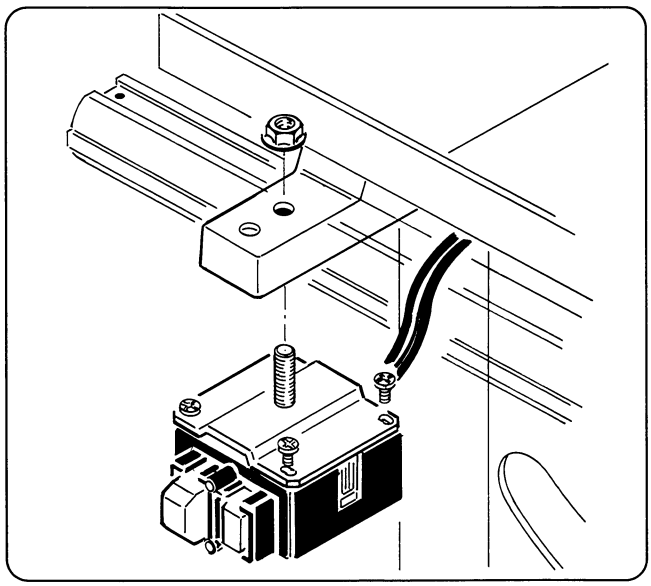

Schalter und Schaltblech

Abb. „D“

Vor der weiteren Montage des Längsanschlages muß der Schalter montiert werden.

Den Schalter an das Schalterblech anschrauben.
4 Linsenschrauben **4,2 x 16**

Das Schalterblech an den Träger anschrauben.
1 Sechskantmutter Verbus Ripp **M 6**

Switch and switch plate

Fig. „D“

Before further assembly of the long stop, the switch must be assembled.

Screw the switch onto the switch plate.
4 oval head screws **4.2 x 16**

Screw the switch plate onto the carrier.
1 Verbus Ripp hex. nut **M 6**

F

Butée longitudinale

Fig. „A“

Visser ensemble le tube de butée, la plaque d'écartement et le coulisseau. Pour cela, enfoncer les deux boulons filetés dans le coulisseau.

4 douilles intermédiaires
4 vis à tête cylindrique **M 6 x 40**

Fig. „B“

Visser la plaque d'écartement sur le tube de butée **– Ne pas serrer –**

2 vis à tête cylindrique **M 6 x 75**
2 rondelles **6**
2 écrous à oreilles **M 6**

Fig. „C“

Visser deux supports sous la table de l'etabli.
Pour chacun
2 vis à tête cylindrique **M 8 x 20**
2 rondelles **8**

La plaque filetée se trouvant dans la table de l'établi de votre ts 4010 est montée en usine.

Enfoncer d'abord à la main les vis à tête cylindrique, ne pas serrer.

Commutateur et socle du commutateur

Fig. „D“

Le commutateur doit être monté avant la butée longitudinale.

Vissez le commutateur sur le socle.
4 vis à tête bombée **4,2 x 16**

Vissez le socle du commutateur sur le support.
1 écrou hexagonal Verbus Ripp **M 6**

I

Riscontro longitudinale

Fig. „A“

Avvitare tubo di arresto, piastra intermedia e corsoio. Infilare a questo scopo nel corsoio le due spine filettate.

4 bussole distanziali
4 viti a testa cilindrica **M 6 x 40**

Fig. „B“

Avvitare la lamiera intermedia al tubo di riscontro. **– Non stringere –**

2 viti a testa cilindrica **M 6 x 75**
2 rondelle **6**
2 dadi ad alette **M 6**

Fig. „C“

Avvitare due supporti da sotto al piano tavolo.
Per lato 2 viti a testa cilindrica **M 8 x 20**
2 rondelle **8**

La piastra filettata nel piano tavolo della ts 4010 è montata in fabbrica.

Avvitare le viti a testa cilindrica per intanto solo a mano, non serrarle.

Interruttore e lamiera dell'interruttore

Fig. „D“

Prima di procedere al montaggio dell'arresto longitudinale occorre montare l'interruttore.

Avvitare l'interruttore alla rispettiva lamiera.
4 viti a testa svasata con calotta **4,2 x 16**

Avvitare la lamiera dell'interruttore al supporto.
1 dado esagonale Verbus Ripp **M 6**

NL

Lengteaanslag

Fig. „A“

De aanslagbuis, het tussenplaatje en de geleidingsslede aan elkaar vastschroeven. Daarvoor de beide schroefdraadbouten in de geleidingsslede schuiven.

4 tussenbuisjes
4 cilinderschroeven **M 6 x 40**

Fig. „B“

Het tussenplaatje met de aanslagbuis verbinden. **– Nog niet vastdraaien –**

2 cilinderschroeven **M 6 x 75**
2 schijven **6**
2 vleugelmoeren **M 6**

Fig. „C“

Twee dragers onder aan het tafelblad vastschroeven.
Per drager 2 cilinderschroeven **M 8 x 20**
2 schijven **8**

Het schroefdraadplaatje in het tafelblad van uw ts 4010 is al in de fabriek gemonteerd.

De cilinderschroeven er eerst alleen met de hand in draaien, nog niet vastdraaien.

Schakelaar en schakelaarplaatje

Fig. „D“

Vóór de verdere montage van de langsgeleider moet de schakelaar worden gemonteerd.

Schroef de schakelaar aan schakelaarplaatje.
4 lenskopschroeven **4,2 x 16**

Schroef het schakelaarplaatje aan de drager.
1 zeskantmoer Verbus Ripp **M 6**

GR

Κατά μήκος οδηγός

Εικ. „A“

Βιδώστε μαζί τον σωλήνα του οδηγού, την ενδιάμεση πλάκα και το έλκηθρο οδήγησης. Βάλτε και τους δύο πείρους στό έλκηθρο οδηγού.

4 ενδιάμεσα χιτώνια
4 κυλινδρικές βίδες **M 6 x 40**

Εικ. „B“

Βιδώστε το ενδιάμεσο έλασμα στον σωλήνα οδηγού. **Μην σφίγγετε!**

2 κυλινδρικές βίδες **M 6 x 75**
2 βίδες **6**
2 πεταλούδες **M 6**

Εικ. „C“

Βιδώστε δύο φορείς κάτω στην επιφάνεια τραπεζιού.
Ανά 2 κυλινδρικές βίδες **M 8 x 20**
2 ροδέλες **8**

Η πλάκα με το σπείρωμα στην επιφάνεια του τραπεζιού **ts 4010** είναι συναρμολογημένη από το εργοστάσιο.

Βιδώστε κατ΄αρχήν μόνο με το χέρι τις κυλινδρικές βίδες, μην τις σφίγγετε.

Διακόπτης και έλασμα διακόπτη

Εικ. „D“

Πριν από την παραπέρα συναρμολόγηση του κατά μήκος οδηγού πρέπει να σναρμολογηθεί ο διακόπτη στο έλασμα διακόπτη.

Βιδώστε τον διακόπτη στο έλασμα διακόπτη.
4 βίδες **4,2 x 16**

Βιδώστε το έλασμα του διακόπτη στον φορέα.
1 εξαγωνικό παξιμάδι **M 6**

Abb./Fig./Eik. „E“

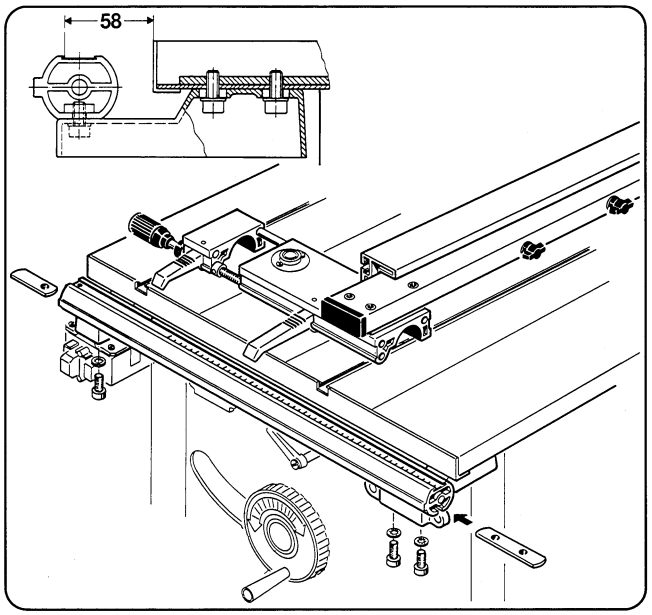

Führungsrohr

Abb. „E“

- Die Gewindeeisen in das Führungsrohr einschieben und auf die beiden Träger schrauben.
  3 Zylinderschrauben **M 8 x 16**
  3 Scheiben **Ø 8**
  Die Zylinderschrauben M 8 x 16 leicht anziehen.
- Führungsrohr parallel zu Tischplatte einstellen – **Kontrollmaß = 58 mm**
  Desweiteren muß das Führungsrohr mit der linken Tischseite exakt abschließen; darf weder vor- noch zurückstehen.
  Die Zylinderschrauben **M 8 x 16, M 8 x 20** anziehen.
- Die Exzenterhebel am Führungsschlitten öffnen (nach oben ziehen) und den Führungsschlitten von oben auf das Führungsrohr setzen.
- Die Anschlagschiene je nach Schnittbreite mit der niederen oder hohen Anlagefläche einsetzen und die Flügelmuttern anziehen.

Guiding tube

Fig. „E“

- Insert the threaded bar into the guiding tube, and fasten to the two supports.
  3 cheese head screws **M 8 x 16**
  3 washers **8**
  Lightly tighten the cheese head screws M 8 x 16.
- Adjust the guiding tube parallel to the bench top. **Check measure = 58 mm**
  Furthermore, the guiding tube must end precisely level with the left bench side. It must not protrude or be set back.
  Tighten the cheese head screws **M 8 x 16, M 8 x 20.**
- Open the eccentric lever at the guiding slide (pull upwards), and place the guide slide from above onto the guiding tube.
- Depending upon the desired cutting width, insert the fence with the low or tall guiding face; tighten the wing nuts.

Abb./Fig./Eik. „F“

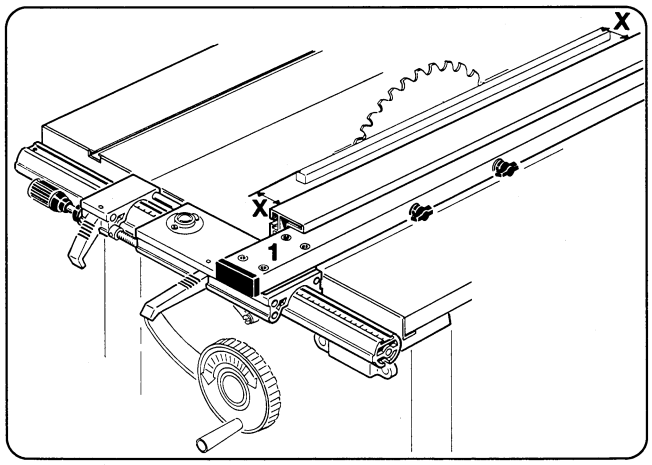

Längsanschlag-Einstellung

Abb. „F“

Zur genauen Justierung des Längsanschlages zum Sägeblatt die vier Zylinderschrauben **(1)** lösen und den Führungsschlitten ca. **100 mm** vom Sägeblatt entfernt klemmen. Eine gerade ca. **600 mm** lange Leiste am Sägeblatt anlegen und durch mehrfaches Messen **(X)** und Nachstellen den Anschlag auf Parallelität bringen. Die Zylinderschrauben **(1)** wieder fest anziehen.

Wichtig!
Bei Schnittbreiten unter 120 mm unbedingt mit Schiebestock arbeiten.

Parallel fence adjustment

Fig. „F“

For precise adjustment of the parallel fence in relation to the circular saw blade, release the four cheese head screws **(1)**, and clamp the guide slide at a distance of approx. **100 mm** from the blade. Place a straight slat of approx. **600 mm** length against the blade. Align the fence parallel with the saw blade by repeated measurement **(X)** and readjustment. Retighten the cheese head screws **(1)**.

Important!
For cutting widths below 120 mm always use a push stick.

Abb./Fig./Eik. „G“

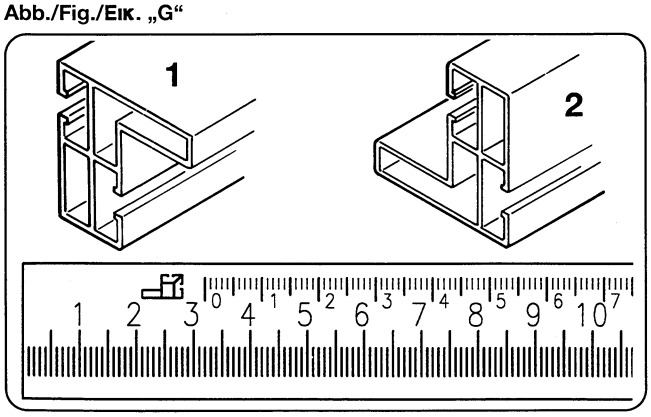

Anschlagschiene

Abb. „G“

Stellung 1:

Für Arbeiten mit hoher Anlagefläche. Die angezeigte Schnittbreite liegt auf der schwarzen Anzeigenskala.

Stellung 2:

Für Arbeiten mit niederer Anlagefläche. Die angezeigte Schnittbreite liegt auf der blauen Anzeigenskala. (Symbol niedere Anlagefläche)

Stop rail

Fig. „G“

Position 1:

For working with raised stop bar surface. The displayed cut width is on the black display scale.

Position 2:

For working with lowered stop bar surface.
The displayed cut width is on the blue display scale. (Lower stop bar surface symbol)

F

Tube de guidage

Fig. „E“

- Enfoncer les plaquettes filetées dans le tube de guidage et visser sur les deux supports.
  3 vis à tête cylindrique **M 8 x 16**
  3 rondelles **8**
  Serrer légèrement les vis à tête cylindrique M 8 x 16.
- Régler le tube de guidage parallèlement à la table de l'établi – **dimension de contrôle = 58 mm**
  En outre, le tube de guidage doit coïncider exactement avec le côté gauche de l'établi. Il ne doit pas dépasser, ni vers l'avant, ni vers l'arrière.
  Serrer les vis à tête cylindrique **M 8 x 16, M 8 x 20**.
- Ouvrir les leviers de réglage du coulisseau (tirer vers le haut) et en procédant par le haut, placer le coulisseau sur le tube de guidage.
- En fonction de la largeur de la coupe, placer le rail de guidage avec la surface d'appui basse ou haute et serrer les écrous à oreilles.

Réglage de la butée longitudinale

Fig. „F“

Pour ajuster exactement la butée longitudinale à la lame de scie circulaire, desserrer les 4 vis à tête cylindrique **(1)** et caler le coulisseau à env. **100 mm** de la lame de scie circulaire. Mettre contre la lame de scie circulaire un rebord droit d'env. **600 mm** de longueur et placer parallèlement la butée en procédant à plusieurs mesures **(X)** et ajustages. Resserrer à fond les vis à tête cylindrique **(1)**.

Important!
Pour les largeurs de coupe inférieures à 120 mm, travailler impérativement avec un poussoir.

Rail fixe

Fig. „G“

Position 1:

Pour des travaux avec la surface de départ supérieure.
La largeur de coupe indiquée se situe sur l'échelle indicatrice noire.

Position 2:

Pour des travaux avec la surface de départ inférieure.
La largeur de coupe indiquée se situe sur l'échelle indicatrice bleue. (Symbole surface de départ inférieure)

I

Tubo di guida<

Fig. „E“

- Infilare i ferri filettati nella guida e avvitarli ai due supporti.
  3 viti a testa cilindrica **M 8 x 16**
  3 rondelle **8**
  Serrare leggermente le viti a testa cilindrica M 8 x 16.
- Allineare la guida in parallelo al piano tavola – **dimensione di verifica = 58 mm**
  Inoltre la guida deve collimare perfettamente con il bordo sinistro della tavola. Non deve né sporgere, né rientrare.
  Stringere le viti a testa cilindrica **M 8 x 16, M 8 x 20**.
- Aprire (sollevare) le leve eccentriche sul corsoio e applicare il corsoio dall'alto sul tubo di guida.
- Applicare il listello di guida con il piano d'appoggio basso o alto – a seconda della larghezza di taglio – e stringere i dadi ad alette.

Regolazione dell'arresto longitudinale

Fig. „F“

Per la precisa messa a punto dell'arresto longitudinale rispetto alla sega, allentare le quattro viti a testa cilindrica **(1)** e bloccare il corsoio a ca. **100 mm** dalla lama della sega. Accostare un listello dritto lungo ca. **600 mm** alla lama della sega a portare la guida in parallelo misurando **(X)** e riaggiustando più volte. Serrare nuovamente le viti a testa cilindrica **(1)**.

Importante! Con una larghezza di taglio inferiore a 120 mm è assolutamente indispensabile lavorare con l'asta di spinta.

Guida di arresto

Fig. „G“

Posizione 1:

per lavorare con superfici di contatto alte.
La larghezza di taglio indicata si legge sulla scala nera.

Posizione 2:

per lavorare con superfici di contatto basse.
La larghezza di taglio indicata si legge sulla scala blue. (Simbolo: superficie di contatto bassa)

NL

Geleidingsbuis

Fig. „E“

- De schroefdraadijzers in de geleidingsbuis schuiven en aan de beide dragers schroeven.
  3 cilinderschroeven **M 8 x 16**
  3 schijven **8**
  De cilinderschroeven M 8 x 16 lichtjes aandraaien.
- De geleidingsbuis parallel met het tafelblad instellen – **controleafmeting = 58 mm**
  Bovendien moet de geleidingsbuis exact met de linker tafelkant afsluiten. Mag er niet uitsteken, maar ook niet te kort zijn.
  De cilinderschroeven **M 8 x 16, M 8 x 20** vastdraaien.
- De excenterpallen van de geleidingsslede openen (naar boven trekken) en de geleidingsslede van boven op de geleidingsbuis zetten.
- De aanslagscheen afhankelijk van de zaagbreedte met het lage of het hoge aanlegvlak erin zetten en de vleugelmoeren vastdraaien.

Instellen van de lengteaanslag

Fig. „F“

Voor de juiste justering van de lengteaanslag ten opzichte van het zaagblad de vier cilinderschroeven **(1)** losdraaien en de geleidingsslede ca. **100 mm** van het zaagblad verwijderd vastklemmen. Een rechte lijst met een lengte van ca. **600 mm** tegen het zaagblad leggen en door herhaald meten **(X)** en opnieuw instellen de aanslag parallel met zaagblad instellen. De cilinderschroeven **(1)** weer vastdraaien.

Belangrijk!
Bij zaagbreedten onder 120 mm beslist met schuifstok werken.

Aanslagrail

Fig. „G“

Stand 1:

Voor werken met hoog steunvlak.
De aangeduide zaagbreedte staat op de zwarte afleesschaal.

Stand 2:

Voor werken met laag steunvlak.
De aangeduide zaagbreedte staat op de blauwe afleesschaal (symbool laag steunvlak).

GR

Σωλήνας οδήγησης

Εικ. „E“

- Βάλτε τα σίδερα με σπείρωμα στον σωλήνα οδήγησης και βιδώστε και στους δυο φορείς.
  3 κυλινδρικές βίδες **M 8 x 16**
  3 ροδέλες **8**
  Σφίξτε ελαφρά τις κυλινδρικές βίδες M 8 x 16.
- Ρυθμίστε τον σωλήνα οδήγησης παράλληλα στην επιφάνεια του τραπεζιού. Μέτρο ελέγχου = **58 mm**
  Παραπέρα πρέπει ο σωλήνας οδήγησης να ταιριάζει ακριβώς με την αριστερή πλευρά του τραπεζιού, δεν επιτρέπεται να στέκεται ούτε μπροστά ούτε πίσω.
  Σφίξτε τις κυλινδρικές βίδες **M 8 x 16, M 8 x 20**.
- Ανοίξτε (τραβήξτε προς τα πάνω) τον έκκεντρο μοχλό στο έλκηθρο οδήγησης και ποποθετήστε το έλκηθρο από πάνω στον σωλήνα οδήγησης.
- Χρησιμοποιήστε ανάλογα με το εύρος την κοπής την ράγα οδηγόυ με την χαμηλή ή με την υψηλή επιφάνεια και σφίξτε τις πεταλούδες.

Κατά μήκος οδηγός-ρύθμιση

Εικ. „F“

Για την ακριβή ρύθμιση του κατά μήκος οδηγού προς τον τροχό κοπής χαλαρώστε τις τέσσερις κυλινδρικές βίδες **(1)** και σφίξτε το έλκηθρο οδήγησης περίπου **100 mm** από τον τροχό κοπής. Βάλτε μιά ευθεία πήχυ περίπου **600 mm** μήκος στον τροχό κοπής και με πολλαπλές μετρήσεις **(X)** και επαναρυθμίσεις φέρτε τον οδηγό σε παραλλήλία. Ξανασφίξτε γερά τις κυλινδρικές βίδες **(1)**.

ΣΗΜΑΝΤΙΚΟ!
Σε εύρη κοπής κάτω από 120 mm να εργάζεστε οπωσδήποτε με το εργαλείο σπρωξίματος.

Ράγα οδηγού

Εικ. „G“

Θέση: 1

Γιά εργασίες με υψηλή επιφάνεια.
Το αναφερόμενο πλάτος κοπής βρίσκεται στην μαύρη κλίμακα ένδειξης.

Θέση: 2

Για εργασίες με χαμηλή επιφάνεια.
Το αναφερόμενο πλάτος κοπής βρίσκεται στην μπλέ κλίμακα ένδειξης. (Σύμβολο χαμηλή επιφάνεια).

Abb./Fig./Eik. „H“

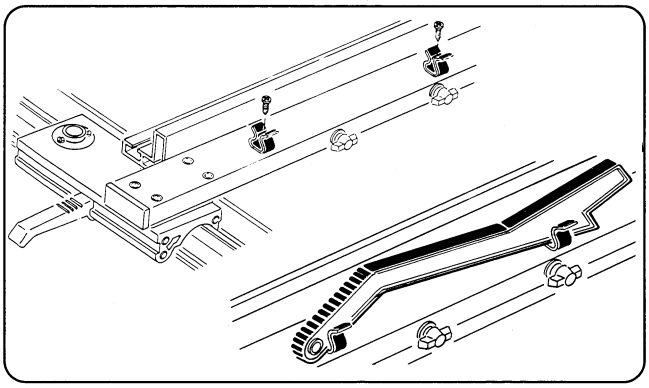

Schiebestock

Abb. „H“

2 Halteklammern auf dem Längsanschlag befestigen.
je
1 Linsenschraube **B 4,2 x 9,5**

Den Schiebestock in die Halteklammern einstecken.

Beim Längsschneiden von schmalen Werkstücken (weniger als 120 mm) unbedingt Schiebestock einsetzen.

Push-stick

Fig. „H“

Secure the 2 holding brackets on the long stop.
each with
1 oval head screw **B 4.2 x 9.5**

Insert the push-stick into the holding brackets.

When cutting narrow workpieces lengthwise (i.e. smaller than 120 mm) it is essential to use the push-stick).

Abb./Fig./Eik. „I“

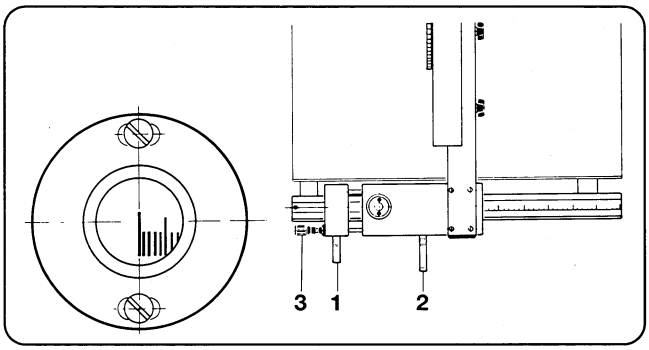

Längsanschlag

Abb. „I“

Ableselupe justieren.
Die Anschlagschiene an das Sägeblatt anstellen und die Exzenterhebel **(1 + 2)** klemmen. Die Befestigungsschrauben der Ableselupe lösen und den Teilstrich genau über den **„Null-Strich“** der Skala stellen.
Schrauben anziehen.

Parallel fence

Fig. „I“

Adjusting the reading microscope
Adjust the fence against the saw blade and clamp the eccentric levers **(1 + 2)**. Release the fastening screws of the reading magnifier; position the hairline precisely over the **zero line** of the scale.
Retighten the fastening screws.

Abb./Fig./Eik. „J“

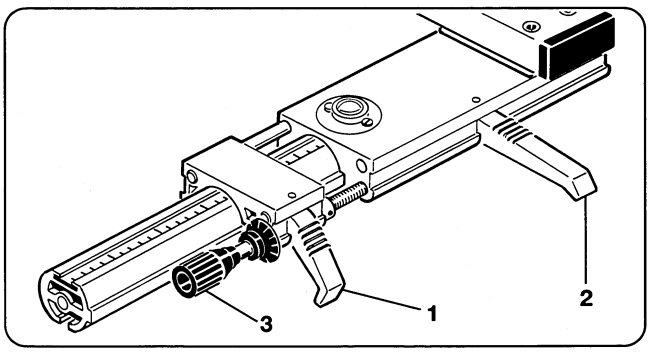

Abb. „J“

Feineinstellung
Die Feineinstellung erfolgt über die Verstellspindel **(3)** bei arretiertem Exzenterhebel **(1)** und geöffnetem Exzenterhebel **(2)**.

Fig. „J“

Fine-adjustment
Fine adjustment is with the adjusting spindle **(3)** while the eccentric lever **(1)** is locked, and the eccentric lever **(2)** is open.

Abb./Fig./Eik. „K“

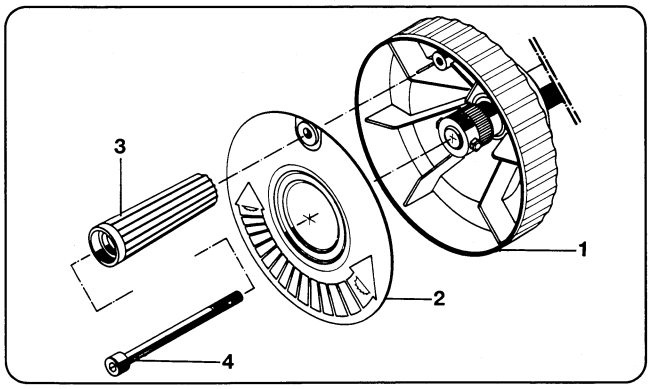

Handrad

Abb. „K“

Handradteller und Handgriff auf das Handrad schrauben.
1 Zylinderschraube **M 8 x 90**

1 Handrad
2 Handradteller
3 Handgriff
4 Zylinderschraube M 8 x 90

Handwheel

Fig. „K“

Screw the handwheel plate and handle to the handwheel.
1 cheese head screw **M 8 x 90**

1 handwheel
2 hand wheel plate
3 handle
4 cheese head screw M 8 x 90

F

Tige coulissante

Fig. „H“

Fixez deux étriers de retenue sur la butée longitudinale.
1 vis à tête bombée chacun **B 4,2 x 9,5**

Insérez la tige coulissante dans les étriers de retenue.

Montez impérativement la tige coulissante pour réaliser des coupes longitudinales de pièces à usiner étroites (inférieures à 120 mm).

Butée longitudinale

Fig. „I“

Ajuster la loupe de lecture.
Placer le rail de guidage contre la lame de la scie circulaire et bloquer les leviers de réglage **(1 + 2)**. Desserrer les vis de fixation de la loupe de lecture et placer la division exactement sur le **trait du zéro** de l'échelle.
Serrer les vis.

Fig. „J“

Réglage précis
La tige de réglage **(3)** permet d'effectuer le réglage précis, le levier de réglage **(1)** étant arrêté et le levier de réglage **(2)** étant ouvert.

Roue á main

Fig. „K“

Visser le disque de la roue à main et la poignée sur la roue à main.
1 vis à tête cylindrique **M 8 x 90**

1 roue à main
2 disque de roue à main
3 poignée
4 vis à tête cylindrique M 8 x 90

I

Sbarra scorrevole

Fig. „H“

Fissare le due molle portanti sull'arresto longitudinale.
1 vite a testa svasata con calotta ognuma **B 4,2 x 9,5**

Inserire la sbarra scorrevole nelle molle portanti.

Per il taglio longitudinale di pezzi sottili (più piccoli di 120 mm) si deve sempre usare la sbarra scorrevole.

Arresto longitudinale

Fig. „I“

Aggiustare la lente di lettura.
Accostare il listello di guida alla lama della sega e bloccare le leve eccentriche **(1 + 2)**. Allentare le viti di fissaggio della lente di lettura e portare il tratto di graduazione esattamente sul **„tratto di zero“** della scala. –
Stringere le viti.

Fig. „J“

Regolazione di precisione
La regolazione di precisione è effettuata tramite la vite di regolazione **(3)** a leva eccentrica **(1)** bloccata e leva eccentrica **(2)** aperta.

Volantino

Fig. „K“

Avvitare disco e manico al volantino.

1 vite a testa cilindrica **M 8 x 90**

1 volantino
2 disco di volantino
3 manico
4 vite a testa cilindrica M 8 x 90

NL

Schuifstok

Fig. „H“

Bevestig 2 klemmen op de langsgeleider.
Elk 1 lenskopschroef **B 4,2 x 9,5**

Steek de schuifstok in de klemmen.

Bij in de lengterichting zagen van smalle werkstukken (minder dan 120 mm) beslist de schuifstok gebruiken.

Lengteaanslag

Fig. „I“

Leesloep justeren.
De aanslagscheen tegen het zaagblad zetten en de excenterpallen **(1 + 2)** vastklemmen. De bevestigingsschroeven van de leesloep losdraaien en de deelstreep precies boven de **„nulstreep“** van de schaalverdeling instellen. –
Schroeven vastdraaien.

Fig. „J“

Fijninstelling
Met behulp van de verstelspil **(3)** kan er fijn worden ingesteld, als de excenterpal **(1)** vastgezet is en de excenterpal **(2)** open staat.

Handwiel

Fig. „K“

Handwielschotel en handgreep op het handwiel schroeven.
1 cilinderschroef **M 8 x 90**

1 handwiel
2 handwielschotel
3 handgreep
4 cilinderschroef M 8 x 90

GR

Εργαλείο για σπρώξιμο

Εικ. „H“

Στερεώστε 2 υποδοχές συγκράτησης στον κατά μήκος οδηγό.
Ανά 1 βίδα **B 4,2 x 9,5**

Πιάστε το εργαλείο για σπρώξιμο στις υποδοχές συγκράτησης.

Κατά την κατά μήκος κοπή στενών κομματιών (μικρότερα από 120 mm) χρησιμοποιείτε οπωσδήποτε το εργαλείο για σπρώξιμο.

Κατά μήκος οδηγός

Εικ. „I“

Ρυθμίστε το μεγεθυντικό φακό.
Παραθέστε την ράγα του οδηγού στον τροχό κοπής και σφίγξτε τον έκκεντρο μοχλό **(1 και 2)**. Χαλαρώστε τις βίδες στερέωσης και φέρτε την υποδιαίρεση ακριβώς πάνω από την **γραμμή του μηδέν** της κλίμακας.
Σφίγξτε τις βίδες.

Εικ. „J“

Η λεπτή ρύθμιση γίνεται με την άτρακτο μετατόπισης **(3)** με κλειστό τον έκκεντρο μοχλό **(1)** και ανοικτό τον έκκεντρο μοχλό **(2)**.

Χειροτροχός

Εικ. „K“

Βιδώστε τον δίσκο και την χειρολαβή στον χειροτροχό.
1 κυλινδρική βίδα **M 8 x 90**

1 χειροτροχός
2 δίσκος χειροτροχού
3 χειρολαβή
4 κυλινδρικές βίδες M 8 x 90

Abb./Fig./Eik. „L“

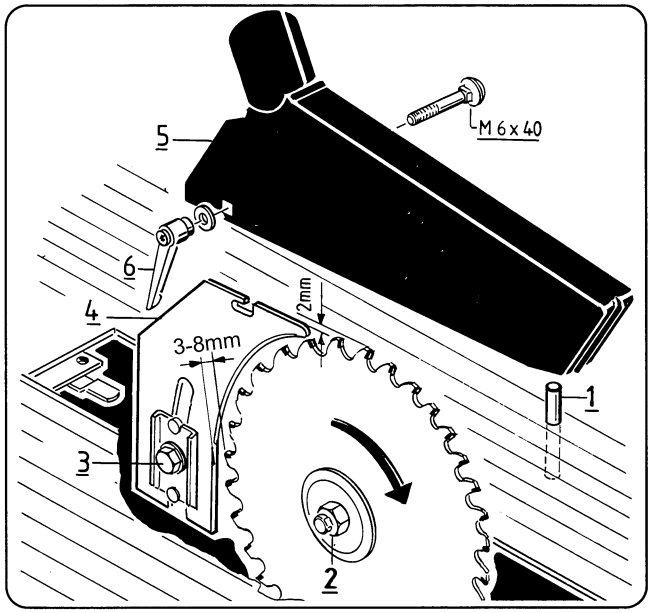

Abb./Fig./Eik. „L1“

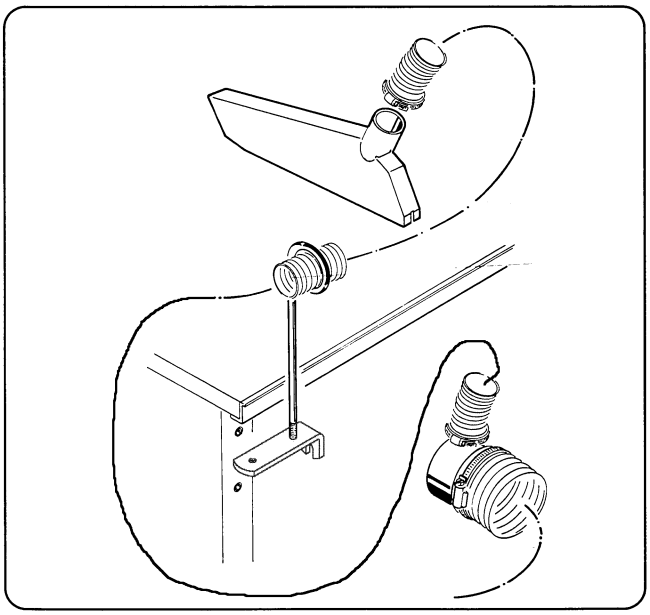

Abb./Fig./Eik. „M“

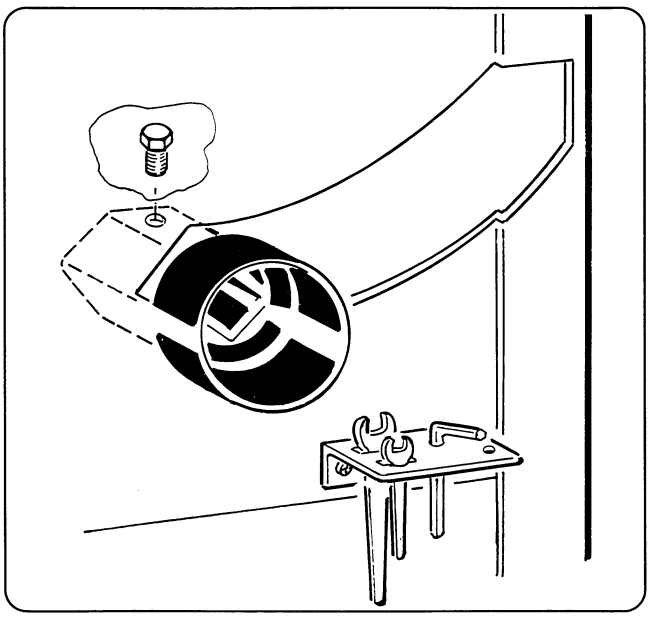

⚠ Sägeblatt – Spaltkeil – Absaughaube

Abb. „L“

1 Festhaltedorn
2 Sechskantmutter M 20 links

- Die linke Tischeinlage herausnehmen.
- Durch die Bohrung der rechten Tischhälfte den Festhaltedorn **(1)** in die Sägewelle einstecken.
  Zum Lösen oder Festziehen der Sechskantmutter M 20 **(2)** wird mit dem Festhaltedorn die Sägewelle arretiert.
- **Sägeblatt-Laufrichtung beachten.**

⚠ Spaltkeil

- Die Schraube **(3)** lösen, den Spaltkeil einsetzen und festklemmen. Der Abstand zwischen Sägeblatt und Spaltkeil **(4)** darf höchstens 8 mm betragen und muß nach jedem Sägeblattwechsel überprüft und nötigenfalls neu eingestellt werden. Die Spaltkeilspitze darf nie tiefer als die Zahngrundhöhe des obersten Sägezahnes eingestellt sein. Eine Einstellung auf **max. 2 mm** unter der obersten Sägezahnspitze ist am besten geeignet.

Der Spaltkeil ist eine wichtige Schutzeinrichtung, die das Werkstück führt und das Schließen der Schnittfuge hinter dem Sägeblatt und das Rückschlagen des Werkstückes verhindert. Achten Sie auf die Spaltkeildicke – siehe eingeschlagene Zahlen am Spaltkeil. Der Spaltkeil darf nicht dünner sein als der Sägeblattkörper und nicht dicker als dessen Schnittfugenbreite.

⚠ Absaughaube

Die Flachrundschraube M 6 x 40 mit Scheibe und Klemmhebel in die Absaughaube einschrauben. Die Absaughaube auf dem Spaltkeil festklemmen.

WICHTIG!

⚠ **Die Absaughaube muß bei jedem Arbeitsgang auf das Werkstück abgesenkt werden.**

Absaugstutzen

Abb. „M“

Den Absaugstutzen für die Absauganlage auf das rückseitige Auswurfrohr stecken und anschrauben.
1 Sechskantschraube **M 6 x 12**

Werkzeughalter

Das Bordwerkzeug für die **ts 4010** griffbereit in den Werkzeughalter einstecken.

⚠ Sawblade – riving knife – suction hood

Fig. „L“

1 holding mandrel
2 left-handed hex. nut M 20

- Take out the left hand table inlay.
- Insert the holding mandrel **(1)** into the saw spindle via the bore in the right-hand side of the table.
  For releasing or tightening the hex. nut M 20 **(2)** the saw spindle is locked with the holding mandrel.
- **Note the sawblade running direction.**

⚠ Riving knife

- Release the screw **(3)**, insert and clamp in the riving knife. The distance between the sawblade and the riving knife **(4)** must amount to no more than 8 mm and must be checked each time the sawblade is changed and reset as necessary. The riving knife tip must never be set lower than the height of the base of the topmost sawtooth. A setting to **max. 2 mm** under the topmost sawtooth tip is ideal.

The riving knife is an important safety device, which guides the workpiece and prevents the cut pinching and the workpiece being thrown backwards. Note the riving knife thickness – refer to the numbers stamped on the riving knife. The riving knife must not be thinner than the sawblade body and not thicker than its cutting joint width.

⚠ Suction hood

Screw the saucer-head screw M 6 x 40 with washer and lock lever into the suction hood. Clamp the suction hood securely on the riving knife.

IMPORTANT!

⚠ **The suction hood must be lowered onto the workpiece for each new job.**

Suction connection piece

Fig. „M“

Place the suction connection piece for the dust extractor onto the back emission tube and screw it in place.
1 hex screw **M 6 x 12**

Tool holder

Place the supplied tools for the **ts 4010** within easy reach in the tool holder.

F

⚠ Lame de scie – Coin à refendre – Capot d'aspiration

Fig. „L"

1 Mandrin de retenue
2 Ecrou hexagonal M 20 filet à gauche

- Retirez la pièce intercalaire de table gauche.
- Insérez le mandrin de retenue **(1)** dans l'arbre de la scie à travers le trou.
  L'arbre de la scie est bloqué au moyen du mandrin de retenue pour le desserrage ou le serrage de l'écrou hexagonal M 20 **(2)**.
- **Respectez le sens de rotation de la lame de scie.**

⚠ Coin à refendre

- Desserrez les vis **(3)**, montez le coin à refendre et bloquez-le. La distance entre la lame de scie et le coin à refendre **(4)** doit atteindre 8 mm au maximum, doit être contrôlée après chaque changement de lame de scie et réglée à nouveau si nécessaire. La pointe du coin à refendre ne doit pas être réglee à une hauteur inférieure à la hauteur de base de la dent extrême supérieure de la scie. Le réglage le mieux adapté est de **2 mm** au max. au-dessous de la pointe de la dent de scie extrême supérieure.

Le coin à refendre est un dispositif de protection important qui guide la pièce à usiner, empêche la fermeture de la fente de coupe à l'arrière de la lame de scie et le contrecoup de la pièce à usiner. Veillez à l'épaisseur du coin à refendre, voir dents plantées au niveau du coin à refendre. Le coin à refendre ne doit pas être plus mince que le corps de la lame de scie et ne doit pas être plus épais que la largeur de la fente de coupe de ce dernier.

⚠ Capot d'aspiration

Vissez le boulon à tête bombée M 6 x 40 avec la rondelle et le levier de blocage dans le capot d'aspiration. Bloquez le capot d'aspiration sur le coin à refendre.

IMPORTANT!

⚠ **Le capot d'aspiration doit être abaissé sur la pièce à usiner lors de chaque étape de travail.**

Tubulure d'aspiration

Fig. „M"

Connectez la tubulure d'aspiration destinée à l'installation d'aspiration sur la face arrière du tube d'éjection et vissez-la.

1 vis à tête hexagonale **M 6 x 12**

Porte-outils

Disposez les outils destinés à la **ts 4010** dans le porte-outils de manière à ce qu'ils soient facilement accessibles.

I

⚠ Lama di sega, cuneo divisore, cappottatura d'aspirazione

Fig. „L"

1 perno di fissaggio
2 dado esagonale M 20 a filettatura sin.

- Rimuovere l'inserto sinistro della tavola.
- Inserire il perno di fissaggio **(1)** nell'albero della sega attraverso il foro nella parte destra della tavola.
  Per avvitare o svitare il dado esagonale M 20 **(2)** si blocca l'albero della sega con il perno di fissaggio.
- **Prestare attenzione al senso di rotazione della lama di sega.**

⚠ Cuneo divisore

- Svitare le viti **(3)**, introdurre il cuneo divisore e avvitare di nuovo. La distanza fra la lama di sega e il cuneo **(4)** deve essere max. di 8 mm e ad ogni sostituzione della lama deve essere verificata e, se necessario, nuovamente impostata. La punta del cuneo divisore non deve essere mai più bassa dell'altezza della base del dente più alto della sega. La regolazione del cuneo ad una distanza di **max. 2 mm** sotto alla punta del dente più alto è ottimale.

Il cuneo divisore è un meccanismo di protezione importante, che guida il pezzo ed impedisce la chiusura della fessura di taglio dietro alla lama di sega e il contraccolpo del pezzo. Prestare attenzione allo spessore del cuneo divisore – vedere i numeri scritti sul cuneo. Il cuneo non deve essere più sottile del corpo della lama e il suo spessore non deve superare la larghezza delle relative fessure di taglio.

⚠ Cappottatura d'aspirazione

Avvitare la vite con testa a calotta piatta M 6 x 40 con rondella e leva di fissaggio nella cappottatura d'aspirazione. Fissare la cappottatura al cuneo divisore.

IMPORTANTE!

⚠ **La cappottatura d'aspirazione deve essere abbassata sul pezzo per ogni operazione.**

Raccordo d'aspirazione

Fig. „M"

Collegare il raccordo d'aspirazione della relativa cappottatura al tubo di espulsione situato sull'altro lato e avvitare.

1 vite a testa esagonale **M 6 x 12**

Supporto per utensili

Infilare gli attrezzi della **ts 4010** nel supporto per utensili, a portata di mano.

NL

⚠ Zaagblad – splijtwig – afzuigkap

Fig. „L"

1 vasthouddoorn
2 zeskantmoeren M 20 links

- Verwijder de linker inlegstrip uit het tafelblad.
- Steek de vasthouddoorn **(1)** door de boring aan de rechterkant van de tafel in de zaagas.
  Om de zeskantmoer M 20 **(2)** los of vast te draaien, wordt met behulp van de vasthouddoorn de zaagas vergrendeld.
- **Let op de looprichting van het zaagblad.**

⚠ Splijtwig

- Draai de schroeven **(3)** los, plaats de splijtwig en klem deze vast. De afstand tussen zaagblad en splijtwig **(4)** mag max. 8 mm bedragen en moet na elke wissel van het zaagblad worden gecontroleerd en indien nodig opnieuw worden afgesteld. De punt van de splijtwig mag nooit lager ingesteld zijn dan de tandbasishoogte van de bovenste zaagtand. Een instelling op **max. 2 mm** onder de bovenste zaagtandpunt is het meest geschikt.

De splijtwig is een belangrijke bescherminrichting die het werkstuk geleidt en die het sluiten van de zaagsnede achter het zaagblad voorkomt. Bovendien verhindert de splijtwig het terugslaan van het werkstuk. Let op de dikte van de splijtwig – zie ingeslagen getallen op de splijtwig. De splijtwig mag niet dunner zijn dan het zaagbladlichaam en niet dikker zijn dan de breedte van de zaagsnede.

⚠ Afzuigkap

Schroef de slotschroef M 6 x 40 met schijf en klemhandel in de afzuigkap. Klem de afzuigkap op de splijtwig vast.

BELANGRIJK!

⚠ **Laat de afzuigkap bij elke bewerkingsstap tot boven het werkstuk zakken.**

Afzuigpijp

Fig. „M"

Steek de afzuigpijp voor de afzuiginstallatie aan de achterkant op de uitstootbuis en schroef hem vast.

1 zeskantschroef **M 6 x 12**

Gereedschapssupport

Steek het boordwerktuig voor de ts 4010 binnen handbereik in het gereedschapssupport.

GR

⚠ Τροχός κοπής – σφήνα σχισίματος – κάλυμμα απορρόφησης

Εικ. „L"

1 σουβλί σταθεροποίησης
2 εξαγωνικά παξιμάδια M 20 αριστερά

- Αφαιρέστε την αριστερή προσθήκη του τραπεζιού.
- Χώστε το σουβλί σταθεροποίησης **(1)** στον άξονα κοπής μέσα από την διάτρηση του δεξιού μισού του τραπεζιού.
  Για λύσιμο ή σφίξιμο του εξαγωνικού παξιμαδιού M 20 **(2)** μαγγώνεται ο άξονας κοπής με το σουβλί σταθεροποίησης.
- **Προσέξτε την φορά περιστροφής του τροχού κοπής.**

⚠ Σφήνα σχισίματος

- Λύστε τις βίδες **(3)**, τοποθετήστε και στερεώστε την σφήνα σχισίματος. Η απόσταση μεταξύ τροχού κοπής και σφήνας σχισίματος **(4)** επιτρέπεται να είναι το πολύ 8 mm και πρέπει να ελέγχεται μετά από κάθε αντικατάσταση του τροχού κοπής και εν ανάγκει να ξαναρυθμίζεται. Η μύτη της σφήνας σχισίματος δεν επιτρέπεται ποτέ να είναι ρυθμισμένη χαμηλώτερα από το βασικό ύψος δοντιού του υψηλότερου δοντιού κοπής. Μια ρύθμιση σε **το πολύ 2 mm** κάτω από την υψηλότερη κορυφή δοντιού κοπής είναι η καταλληλότερη.

Η σφήνα σχισίματος είναι μια σημαντική προστατευτική διάταξη, που οδηγεί τα προς επεξεργασία κομμάτια και παρεμποδίζει το κλείσιμο της σχισμής κοπής πίσω από τον τροχό κοπής και την αναπήδηση του κομματιού. Προσέξτε το πάχος της σφήνας σχισίματος - βλέπε χαραγμένα νούμερα στην σφήνα σχισίματος. Η σφήνα σχισίματος δεν επιτρέπεται να είναι λεπτότερη από το σώμα του τροχού κοπής και όχι φαρδύτερη από το πλάτος την σχισμής κοπής του.

⚠ Κάλυμμα απορρόφησης

Βιδώστε τις επίπεδες στρογγυλές βίδες με ροδέλα και μοχλό μαγγώματος στο κάλυμμα απορρόφησης. Σφηνώστε το κάλυμμα απορρόφησης στην σφήνα σχισίματος.

ΣΗΜΑΝΤΙΚΟ!

⚠ **Το κάλυμμα απορρόφησης πρέπει σε κάθε φάση εργασίας να είναι χαμηλωμένο στο προς επεξεργασία κομμάτι.**

Στηρίγματα απορρόφησης

Εικ. „M"

Βάλτε και βιδώστε τα στηρίγματα για το σύστημα απορρόφησης στον σωλήνα του εκβολέα στην πίσω μεριά.

1 βίδα **M 6 x 12**

Υποδοχή εργαλείων

Βάλτε τα εργαλεία ανάγκης για το ts 4010 στην υποδοχή εργαλείων.

Abb./Fig./Eik. „N“

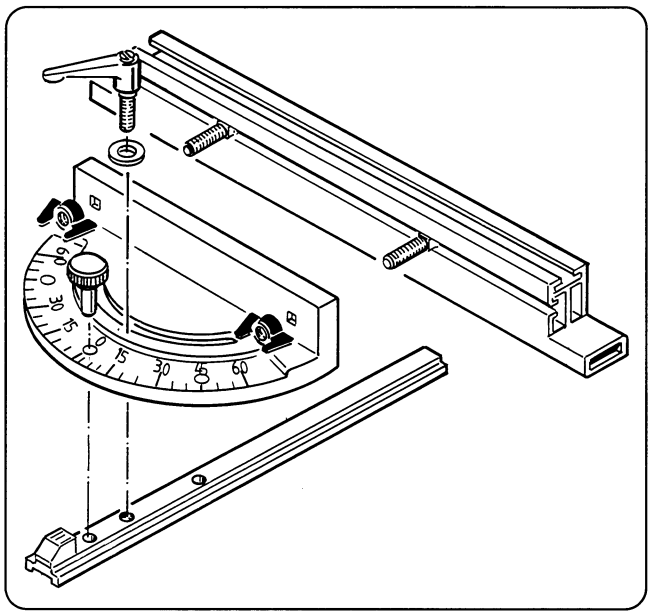

Querschneidlehre

Abb. „N“

Schwenkteil und Gleitleiste zusammenschrauben.

1 Scheibe	**Ø 6,4**
1 Klemmhebel	**M 6**

Die Anschlagschiene an das Schwenkteil montieren.

2 Flachrundschrauben	**M 6 x 25**
2 Flügelmuttern	**M 6**

Die Querschneidlehre je nach Bedarf links oder rechts des Sägeblattes einsetzen.

Die Arretierung bei 0° sowie 45° erfolgt mit dem Steckbolzen und Klemmhebel.

Crosscut / mitre gauge

Fig. „N“

Screw the swivelling part and the sliding rail together.

1 washer	**Ø 6.4**
1 lock lever	**M 6**

Mount the stop rail onto the swivelling part

2 oval head screws	**M 6 x 25**
2 wing-nuts	**M 6**

Set the crosscut / mitre gauge as required to the right or left of the sawblade.

Locking at 0° and 45° is effected with the socket pin and lock lever.

Abb./Fig./Eik. „O“

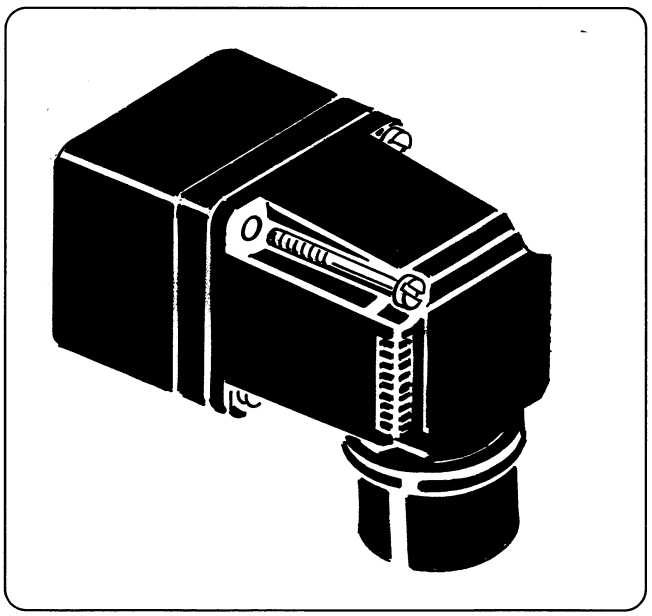

Abb. „O“

Die Steckereinheit an der Maschinenrückseite anschrauben.

2 Zylinderschrauben	**M 4 x 60**

- Am Betriebsschalter den **grünen Einschaltknopf** drücken, der Motor läuft an.
- Zum Ausschalten den **roten Ausschaltknopf** drücken.
- Netzstecker ziehen, somit ist der Motor spannungsfrei.

Fig. „O“

Bolt the plug unit to the back of the machine.

2 cylinder screws	**M 4 x 60**

- Press the **green start button** on the main switch, the motor starts up.
- To switch off press the **red stop button**.
- Remove the mains plug to detach the motor from the mains supply.

Ihre Tischkreissäge ts 4010 ist jetzt montiert.

Your Circular saw bench ts 4010 is now fully assembled.

Abb./Fig./Eik. „P“

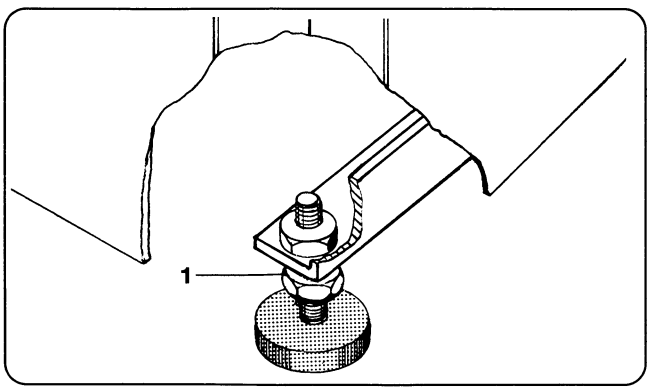

Aufstellen und Justieren

Abb. „P“

Achten Sie darauf, daß Ihre **scheppach Tischkreissäge ts 4010** auf festem Grund gerade und standsicher aufgestellt ist. Bodenunebenheiten ausgleichen.

Hierzu an den Gestellfüßen

- Die Sechskantmutter **(1)** lösen
- Den Höhenausgleich vornehmen
- Die Sechskantmutter **(1)** anziehen

Bei entfernten Gummipuffern kann die Maschine durch die Bohrungen am Boden verschraubt werden.

Installing and adjusting

Fig. „P“

Make sure that your **scheppach Circular saw bench ts 4010** is installed so that it is level and stable on a solid surface. Level out surface uneveness.

To this end at the adjustable feet

- Release the hex. nut **(1)**
- Carry out the height adjustment
- Tighten up **(1)** the hex. nut

F

Calibre à arête transversale

Fig. „N“

Vissez la partie pivotante avec la barre coulissante.

1 rondelle	**Ø 6,4**
1 levier de blocage	**M 6**

Montez le rail fixe sur la partie pivotante.

2 boulons à tête bombée	**M 6 x 25**
2 écrous à oreilles	**M 6**

Montez le calibre à arête transversale à gauche ou à droite de la lame de scie selon l'utilisation.

Le blocage à 0° ainsi qu'à 45° s'effectue au moyen de l'axe débrochable et du levier de blocage.

Fig. „O“

Vissez l'ensemble de la fiche à l'arrière de la machine.

2 vis à tête cylindrique	**M 4 x 60**

- Appuyez sur le bouton d'enclenchement vert situé au niveau du commutateur de service, le moteur démarre.
- Appuyez sur le bouton de désenclenchement rouge pour couper le moteur.
- Retirez la fiche de la prise de courant pour mettre la machine hors circuit.

Votre scie circulaire à table ts 4010 est à présent montée.

Installation et réglage

Fig. „P“

Veillez à ce que votre scie circulaire à table **scheppach ts 4010** soit installée horizontalement et de façon stable sur un sol solide. Compensez les irrégularités du sol.

A cet effet,

- desserrez l'écrou hexagonal **(1)**
- procédez à l'égalisation en hauteur
- serrez l'écrou hexagonal **(1)**

au niveau des béquilles du bâti.

I

Calibro di taglio trasversale

Fig. „N“

Avvitare insieme la parte orientabile e il bordo di scorrimento.

1 rondella	**Ø 6,4**
1 leva di fissaggio	**M 6**

Montare la guida di arresto sulla parte orientabile.

2 viti con testa a calotta piatta	**M 6 x 25**
2 dadi ad alette	**M 6**

Montare il calibro di taglio trasversale a sinistra o a destra della lama di sega, a seconda delle esigenze.

Il bloccaggio su 0° o 45° avviene mediante il perno di innesto e la leva di fissaggio.

/

Fig. „O“

Avvitare il gruppo di spina sulla parte posteriore della macchina.

2 viti a testa cilindrica	**M 4 x 60**

- Premere il **pulsante di accensione verde** sull'interruttore d'esercizio: il motore parte.
- Per spegnere, premere il **pulsante di spegnimento rosso**.
- Sfilare la spina della presa di corrente per mettere la macchina in stato morto.

La Vostra sega circolare da banco ts 4010 è ora montata.

Installazione e registrazione

Fig. „P“

Assicurarsi che la propria **sega circolare da banco** sia stabile e in piano e sia stata collocata su un terreno solido. Livellare le aplanarità del terreno.

Sui piedini di regolazione

- Allentare il dado esagonale **(1)**
- Livellare le altezze.
- Riavvitare il dado esagonale **(1)**

NL

Verstekgeleider

Fig. „N“

Schroef het draaibare gedeelte en de glijlijst samen.

1 schijf	**Ø 6,4**
1 klemhandel	**M 6**

Monteer de aanslagrail aan het draaibare gedeelte.

2 slotschroeven	**M 6 x 25**
2 vleugelmoeren	**M 6**

Monteer de verstekgeleider al naar behoefte links of rechts van het zaagblad.

De vergrendeling bij 0° evenals bij 45° geschiedt met behulp van de steekpen en de klemhandel.

Fig. „O“

De stekkerblok aan de achterkant van de machine vastschroeven.

2 cilinderkopschroeven	**M 4 x 60**

- Druk op de **grone inschakelknop** op de bedieningsschakelaar, de motor start.
- Druk op de **rode uitschakelknop** om de motor af te zetten.
- De stekker uit het stopcontact trekken om de motor van de elektrische stroom te scheiden.

Uw tafelcirkelzaagmachine ts 4010 is nu gemonteerd.

Opstellen en justeren

Fig. „P“

Let erop, dat uw **scheppach tafelcirkelzaagmachine ts 4010** op een stevige ondergrond vlak en stabiel wordt opgesteld. Oneffenheden in de bodem opheffen.

Hiertoe aan de framevoetjes

- de zeskantmoer **(1)** losdraaien
- gelijke hoogte instellen
- de zeskantmoer **(1)** aanhalen

GR

Μετρητής εγκάρσιας κοπής

Εικ. „N“

Βιδώστε μάζί το στρεφόμενο τμήμα με το τμήμα ολίσθησης.

1 ροδέλα	**Ø 6,4**
1 μοχλός μαγγώματος	**M 6**

Συναρμολογήστε την ράγα του οδηγού στο στρεφόμενο τμήμα.

2 επίπεδες στρογγυλές βίδες	**M 6 x 25**
2 πεταλούδες	**M 6**

Ανάλογα με τις ανάγκες τοποθετήστε τον μετρητή εγκάρσιας κοπής αριστερά ή δεξιά από τον τροχό κοπής.

Η σταθεροποίηση στις 0° καθώς και στις 45° γίνεται με τον πείρο και με τον μοχλό μαγγώματος.

Εικ. „O“

Βιδώστε το εξάρτημα του ρευματολήπτη στην πίσω πλευρά της συσκευής.

2 κυλινδρικές βίδες	**M 4 x 60**

- Πατήστε στον διακόπτη λειτουργίας το **πράσινο κουμπί**, το μοτέρ λειτουργεί.
- Πατήστε το **κόκκινο κουμπί** για να σταματήσει.
- Βγάλτε τον ρευματολήπτη ώστε το μοτέρ να μην βρίσκεται σε ηλεκτρ.τάση.

Το επιτραπέζιο δισκοπρίονο ts 4010 είναι τώρα συναρμολογημένο.

Τοποθέτηση και ρύθμιση

Εικ. „P“

Προσέξτε ώστε να είναι τοποθετημένο το **επιτραπέζιο δισκοπρίονο σας scheppach ts 4010** σε σταθερό έδαφος, ορθό και ασφαλές. Εξισώστε ανωμαλίες του εδάφους.

Γι΄αυτό στα πόδια του σκελετού

- λύστε το εξαγωνικό παξιμάδι **(1)**
- ρυθμίστε το ύψος σωστά
- σφίξτε το εξαγωνικό παξιμάδι **(1)**.

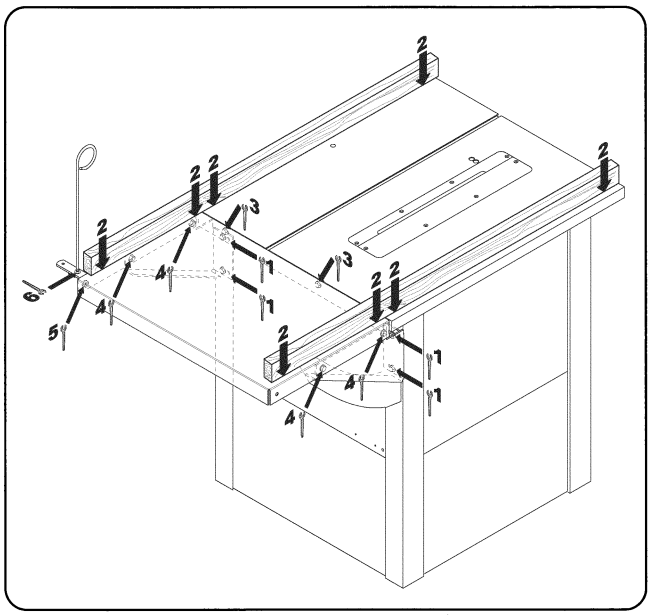

Inbetriebnahme

⚠ **Beachten Sie vor der Inbetriebnahme die Sicherheitshinweise.**

Sämtliche Schutz- und Hilfseinrichtungen müssen montiert sein.

Nach Anschluß am Netz ist Ihre scheppach ts 4010 betriebsbereit.

HINWEIS:

Der Hersteller dieses Gerätes haftet nach dem geltenden Produkthaftungsgesetz nicht für Schäden, die an diesem Gerät oder durch dieses Gerät entstehen bei:

- Unsachgemäßer Behandlung
- Nichtbeachtung der Bedienungsanweisung
- Reparaturen durch Dritte, nicht autorisierte Fachkräfte.
- Einbau und Austausch von „Nicht Original **scheppach** Ersatzteilen".
- Nicht „Bestimmungsgemäßer Verwendung"
- Ausfälle der elektrischen Anlage, bei Nichtbeachtung der elektrischen Vorschriften und VDE-Bestimmungen 0100, DIN 57113 / VDE 0113

Setting into operation

⚠ **Please read the safety instructions before setting the saw bench into operation.**

All protective and auxiliary devices must have been mounted.

The scheppach ts 4010 is ready for operation when it has been connected to the mains.

NOTE:

In accordance with valid product liability laws, the manufacturer of this device shall not be responsible for damage to and from this device which results from:

- Improper care
- Noncompliance with the Operating Instructions
- Repairs made by unauthorized persons
- The installation and use of any parts which are not original **scheppach** replacement parts.
- Improper use and application
- Failure of the electrical system as a result of noncompliance with the legal and applicable electrical directives and VDE regulations 0100, DIN 57113 / VDE 0113

Abb./Fig./Εικ. „Q"

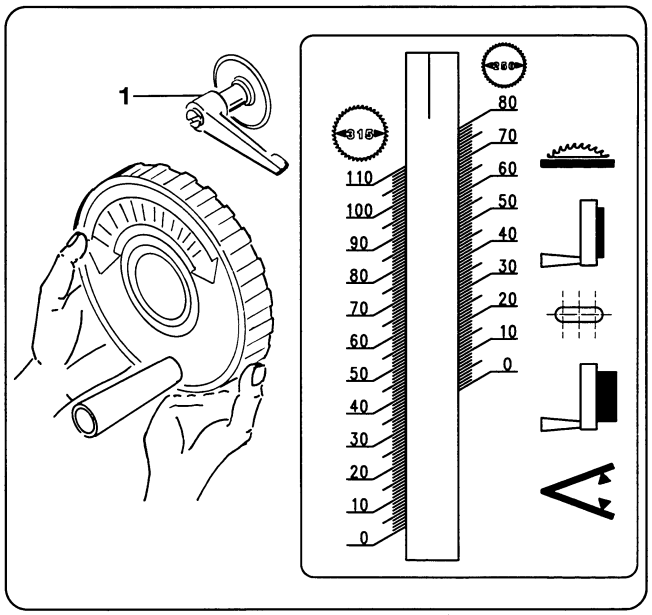

Sägeblatt-Höhenverstellung Sägeblatt-Winkelverstellung

Abb. „Q"

- **Die Höhenverstellung erfolgt durch einfaches Drehen am Handrad nach links oder rechts.**
- Bei Sägeblatt **Ø 315 mm** die eingestellte Schnitthöhe an der **linken Skala** ablesen.
- Bei Sägeblatt **Ø 250 mm** die eingestellte Schnitthöhe an der **rechten Skala** ablesen.
- **Sägeblatt Ø 315 mm = Schnitthöhe von 17 – 107 mm**
- **Sägeblatt Ø 250 mm = Schnitthöhe von 0 – 74 mm**
- **Zur Sägeblatt-Winkelverstellung (max. 45°)** das Handrad mit beiden Händen herausziehen und festhalten. Den Klemmgriff **(1)** lösen.
- Den gewünschten Schnittwinkel durch Drehen des Handrades einstellen.
- **Nach erfolgter Einstellung den Klemmgriff wieder anziehen.**
- Den Klemmgriff waagrecht oder schräg nach oben stellen. Dazu den Klemmgriff herausziehen und drehen.
- Zur Rückstellung auf **0°** das Handrad bis zum Endanschlag zurückstellen.

Sawblade height adjustment Sawblade angle adjustment

Fig. „Q"

- **The height is adjusted simply by turning the hand wheel left or right.**
- With a sawblade **Ø 315 mm** read off the height to which the blade has been adjusted on the **left-hand scale**.
- With a sawblade **Ø 250 mm** read off the height to which the sawblade has been adjusted on the **right-hand scale**.
- **Sawblade Ø 315 mm = Cut depth from 17 – 107 mm**
- **Sawblade Ø 250 mm = Cut depth from 0 – 74 mm**
- **For adjusting the sawblade** angle setting **(max. 45°)** pull out the hand wheel with both hands and hold firmly. Release the lock handle **(1)**.
- Set the desired angle by turning the hand wheel.
- **On completing resetting tighten up the lock handle again.**
- Position the lock handle upwards, vertically or at an angle. For this purpose pull the lock handle out and turn it.
- To return to **0°** turn the hand wheel back until the end stop is reached.

F

Mise en service

⚠ **Avant la mise en service, observer les consignes de sécurité.**

Tous les dispositifs de sécurité et dispositifs auxiliares doivent être montés.

Après le branchement au secteur, votre scheppach ts 4010 est prêt à être mise en service.

AVERTISSEMENT:

Le constructeur de cet appareil n'est pas responsable, conformément à la réglementation en vigueur concernant la responsabilité des produits, des dommages occasionnés par ou survenant à cet appareil et ayant pour cause:

- Maniement inadéquat
- Non respect des consignes d'utilisation
- Réparations par un tiers, n'étant pas un spécialiste agréé.
- Montage et remplacement de „pièces de rechange non originelles de **scheppach**".
- „Emploi non conforme à la prescription"
- Défaillance de l'installation électrique, due au non respect des réglementations électriques et des prescriptions VDE 0100, DIN 57113 / VDE 0113.

Lame de scie – Réglage en hauteur
Lame de scie – Réglage angulaire

Fig.„Q"

- **Le réglage en hauteur s'effectue par rotation du volant à main vers la gauche ou vers la droite.**
- Relevez la hauteur de coupe réglée sur l'échelle **gauche** pour la lame de scie **Ø 315 mm**.
- Relevez la hauteur de coupe réglée sur l'échelle **droite** pour la lame de scie **Ø 250 mm**.
- **Lame de scie Ø 315 mm = Hauteur de coupe de 17 – 107 mm**
- **Lame de scie Ø 250 mm = Hauteur de coupe de 0 – 74 mm**
- Tirez le volant à main avec les deux mains et maintenez-le dans cette position pour le réglage angulaire de la lame de scie **(45° max.)**. Desserrez la poignée de blocage **(1)**.
- Réglez l'angle de coupe souhaité par rotation du volant à main.
- **Une fois le réglage accompli, resserrez la poignée de blocage.**
- Positionnez la poignée de blocage vers le haut, horizontalement ou transversalement.
- Faites revenir le volant à main jusqu'à la butée finale pour la remise à **„0"**.

I

Messa in servizio

⚠ **Prima della messa in servizio osservare i cenni per la sicurezza.**

Tutti i dispositivi protettivi e ausiliari devono essere montati.

Dopo il collegamento alla rete la scheppach ts 4010 è pronta per il servizio.

NOTA:

Il produttore di questo apparecchio non assume responsabilità, secondo la relativa legge vigente, per danni all'apparecchio o da esso provocati, nei seguenti casi:

- trattamento improprio;
- inosservanza delle istruzioni d'uso;
- riparature effettuate da terze persone specializzate non autorizzate;
- montaggio o cambio di „pezzi di ricambio non originali **scheppach**";
- utilizzo „non conforme alle prescrizioni";
- messa fuori uso dell'impianto elettrico, a causa dell'inosservanza delle relative norme e delle prescrizioni VDE (Associazione elettrotecnica tedesca) 0100, DIN 57113 / VDE 0113.

Regolazione dell'altezza della lama di sega
Regolazione dell'inclinazione della lama di sega

Fig. „Q"

- **La regolazione dell'altezza avviene mediante una semplice rotazione del volantino a sinistra o a destra.**
- Nel caso della lama di sega con **Ø 315 mm** l'altezza di taglio impostata va letta sulla **scala sinistra**.
- Nel caso della lama di sega con **Ø 250 mm** l'altezza di taglio impostata va letta sulla **scala destra**.
- **Lama di sega con Ø 315 mm = altezza di taglio di 17 – 107 mm**
- **Lame di sega con Ø 250 mm = altezza di taglio di 0 – 74 mm**
- **Per regolare l'inclinazione della lama di sega (max. 45°)** tirare in fuori il volantino con entrambe le mani e mantenerlo fermo. Sbloccare la maniglia di fissaggio **(1)**.
- Impostare l'inclinazione di taglio desiderata girando il volantino.
- **Terminata la regolazione, stringere di nuovo la maniglia di fissaggio.**
- Dirigere la maniglia di fissaggio – orizzontalmente o trasversalmente – verso l'alto, tirandola verso l'esterno.
- Per tornare su **„0"** occorre spostare completamente il volantino verso l'arresto di finecorsa.

NL

Ingebruikname

⚠ **Voor de ingebruikname moet u de opmerkingen over de veiligheid in acht nemen.**

Alle bescherm- en hulpinrichtingen moeten gemonteerd zijn.

Na de aansluiting op het net is uw scheppach ts 4010 klaar voor gebruik.

WENK:

De fabrikant van dit apparaat stelt zich volgens de geldende wet op de produktaansprakelijkheid niet aansprakelijk voor door dit en aan dit apparaat ontstane schade bij:

- ondeskundige behandeling.
- het niet in acht nemen van de gebruiksaanwijzing.
- reparaties door derden, niet geautoriseerde vakmensen.
- inbouwen en vervangen van „niet originele **scheppach** reserveonderdelen".
- gebruik dat niet „aan de voorschriften voldoet".
- het uitvallen van de elektrische installatie, bij het niet in acht nemen van de elektrische voorschriften en VDE-bepalingen 0100, DIN 57113 / VDE 0113.

Hoogte van het zaagblad verstellen
Hoek van het zaagblad verstellen

Fig. „Q"

- **Door het handwiel simpelweg naar links of naar rechts te draaien kan de hoogte worden versteld.**
- Lees bij zaagblad **Ø 315 mm** de ingestelde zaaghoogte op de **linkerschaal** af.
- Lees bij zaagblad **Ø 250 mm** de ingestelde zaaghoogte op de **rechterschaal** af.
- **Zaagblad Ø 315 mm = zaaghoogte van 17 – 107 mm**
- **Zaagblad Ø 250 mm = zaaghoogte van 0 – 74 mm**
- **Draai om de hoek van het zaagblad te verstellen (max. 45°)** met beide handen het handwiel eruit en houd het vast. Draai vervolgens de klemhandel **(1)** los.
- Stel de gewenste hoek van de zaagsnede in door aan het handwiel te draaien.
- **Draai daarna de klemhandel weer vast.**
- Zet de klemhandel verticaal of schuin naar boven. Daartoe de klemhandel uittrekken en draaien.
- Om de instelling weer op **„0"** te zetten, draait u het handwiel tot aan de eindaanslag terug.

GR

Εναρξη λειτουργίας

⚠ **λάβετε υπ΄όψη σας πριν από έναρξη της λειτουργίας τις υποδείξεις ασφαλείας.**

Πρέπει να είναι συναρμολογημένες όλες οι προστατευτικές και οι βοηθητικές διατάξεις.

Μετά την σύνδεση στο δίκτυο το scheppach ts 4010 είναι έτοιμο για λειτουργία.

ΥΠΟΔΕΙΞΗ:

Ο κατασκευαστής αυτής της συσκευής, με τον νόμο ευθύνης προιόντων, δεν ευθύνεται για ζημιές, που προκύπτουν από ή σε αυτήν τη συσκευή στην περίπτωση:

- Ακατάλληλου χειρισμού.
- Μη τήρησης του εγχειρίδιου λειτουργίας.
- Επισκευών από τρίτους, μη εξουσιοδοτημένους τεχνικούς.
- Συναρμολόγηση και αντικατάσταση μη γνήσιων ανταλλακτικών **scheppach**.
- Μη ενδεδειγμένη χρήση.
- Διακοπή της ηλεκτρικής εγκατάστασης από την μη τήρηση των ηλεκτρικών οδηγιών και κανονισμών 0100, DIN 57113 / VDE 0113.

Τροχός κοπής – μετατόπιση ύψους
Τροχός κοπής – γωνιακή μετατόπιση

Εικ. „Q"

- **Η μετατόπιση ύψους γίνεται στρέφοντας απλά τον χειροτροχό αριστερά ή δεξιά.**
- Σε τροχό κοπής **Ø 315 mm** διαβάστε το ρυθμισμένο ύψος κοπής στην **αριστερή κλίμακα**.
- Σε τροχό κοπής **Ø 250 mm** διαβάστε το ρυθμισμένο ύψος στην **δεξιά κλίμακα**.
- **Τροχός κοπής Ø 315 mm = ύψος κοπής από 17 – 107 mm**
- **Τροχός κοπής Ø 250 mm = ύψος κοπής από 0 – 74 mm**
- **Για την γωνιακή μετατόπιση του τροχού κοπής (μεγ. 45°)** τραβήξτε τον χειροτροχό με τα δυό χέρια προς τα έξω και κρατήστε γερά. Λύστε την λαβή μαγγώματος **(1)**.
- Ρυθμίστε στην επιθυμητή γωνία κοπής στρέφοντας τον χειροτροχό.
- **Μετά την επιτυχή ρύθμιση ξανασφίγξτε την λαβή μαγγώματος.**
- Θέστε την λαβή μαγγώματος οριζόντια ή λοξά προς τα πάνω. Προς τούτο τραβήξτε προς τα έξω την λαβή μαγγώματος και στρέψτε την.
- Για επαναφορά στους **„0"** στρέψτε προς τα πίσω τον χειροτροχό μέχρι την τελική θέση.

Abb./Fig./Eik. „R“

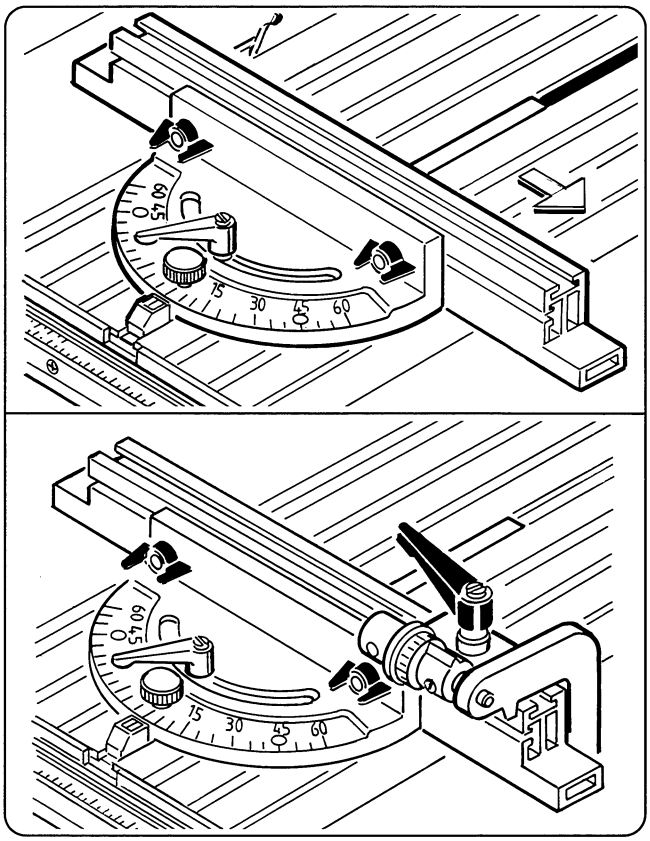

Abb./Fig./Eik. „S“

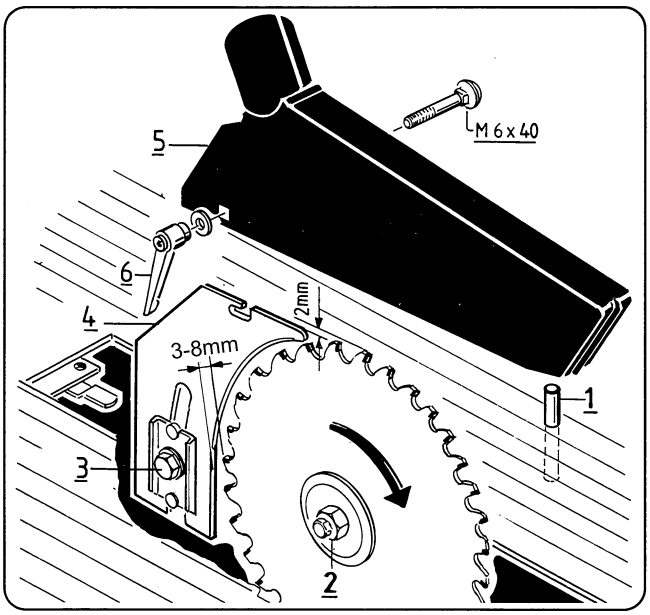

Abb./Fig./Eik. „T“

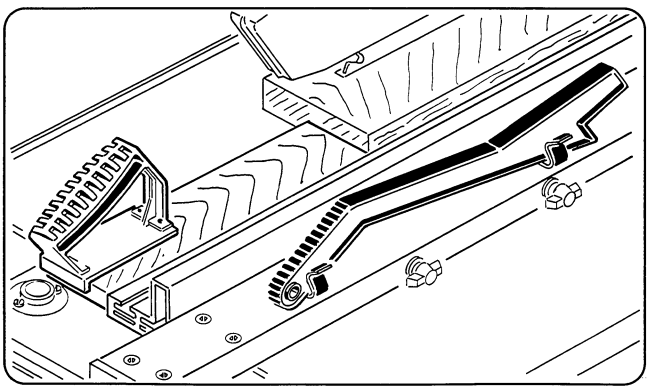

Querschneidlehre

Abb. „R“

Die Querschneidlehre kann sowohl links als auch rechts vom Sägeblatt in den Sägetisch eingesetzt werden.

Der stufenlose Schwenkbereich beträgt nach beiden Seiten **0-60°** und wird mit der Knebelschraube fixiert.

Die Einstellung bei **0° sowie 45°** mit dem Steckbolzen fixieren und die Knebelschraube anziehen.

Klappanschlag

(Sonderzubehör)

Der Klappanschlag auf der Anschlagschiene montiert ist eine ideale Ergänzung zur Querschneidlehre.

Die Feineinstellung auf dem Endanschlag ermöglicht über die Rändelschraube exakte Einstellungen.

Sägeblattwechsel

Abb. „S“

WICHTIG:

⚠ **Nur gut geschärfte, rißfreie, nicht verformte „Original scheppach Sägeblätter“ einsetzen.**

Bei ausgeschlagenem Sägespalt die Tischeinlage erneuern.

ACHTUNG!

⚠ **Bei Sägeblattwechsel Netzstecker ziehen!**

1 Festhaltedorn
2 Sechskantmutter M 20 links

- Die linke Tischeinlage herausnehmen.
- Durch die Bohrung der rechten Tischhälfte den Festhaltedorn **(1)** in die Sägewelle einstecken.
  Zum Lösen oder Festziehen der Sechskantmutter M 20 **(2)** wird mit dem Festhaltedorn die Sägewelle arretiert.
- **Sägeblatt-Laufrichtung beachten.**

⚠ Schiebestock und Schiebegriff

Abb. „T“

- Zum Schneiden schmaler Werkstücke, mit Abstand zwischen Sägeblatt und Anschlagschiene von weniger als 120 mm, unbedingt den Schiebestock verwenden.
- Zum Schieben kleiner speziell geformter Werkstücke den Schiebegriff verwenden.
  Die jeweiligen Schiebehölzer können selbst angefertigt und am Schiebegriff befestigt werden.

Crosscut / mitre gauge

Fig. „R“

The crosscut / mitre gauge can be fitted to the left or to the right of the sawblade.

The infinitely adjustable turning zone is **0-60°** on both sides and is fixed with a tommy screw.

Fix the setting at **0° and 45°** with the socket pin and tighten up the tommy screw.

Folding stop

(accessory)

The folding stop which is fitted onto the stop rail, is an ideal supplement to the crosscut / mitre gauge.

The fine adjustment on the end stop enables exact settings via the knurled screw.

Changing the sawblades

Fig. „S“

IMPORTANT!

⚠ **Only use sharp, tear-free, undeformed „Original scheppach sawblades“.**

If the saw blade slot becomes worn out replace the table inlay.

CAUTION!

⚠ **When changing the sawblade take out the mains plug!**

1 Holding mandrel
2 Left-handed hex. nut M 20

- Take out the left-hand table inlay.
- Insert the holding mandrel **(1)** into the saw spindle through the bore in the right-hand side of the table.
  For releasing or tightening up the hex. nut M 20 **(2)** the saw spindle is locked with the holding mandrel.
- **Make note of the running direction of the sawblade.**

⚠ Push-stick and push-grip

Fig. „T“

- For cutting narrow workpieces with a distance between the sawblade and the stop rail of less than 120 mm, it is essential to use the push-stick.
- For pushing narrow specially shaped workpieces use the push-grip.
  The respective push-blocks can be prepared by the user and attached to the push-grip.

F

Calibre à arête transversale

Fig. „R“

Le calibre à arête transversale peut être inséré dans la table de scie aussi bien à gauche qu'à droite de la lame de scie.

La zone de pivotement progressive est de **0-60°** sur les deux côtés et est fixée au moyen de la vis à garret.

Fixez le réglage à **0°** de même qu'à **45°**, au moyen de l'axe débrochable et serrez la vis à garret.

Butée repliable

(accessoire spécial)

La butée repliable montée sur le rail fixe est un complément idéal pour le calibre à arête transversale.

Le réglage de précision sur la butée finale permet de réaliser des réglages précis au moyen de la vis moletée.

Changement de la lame de scie

Fig. „S“

IMPORTANT!

⚠ **Utilisez uniquement des „lames de scie d'origine scheppach“ bien aiguisées, sans fissures, et non déformées**

Remplacez la pièce intercalaire de la table si la fente de la scie est déviée.

ATTENTION!

⚠ **Retirez la prise au secteur lors du changement de lame!**

1 Mandrin de retenue
2 Ecrou hexagonal M 20 filet à gauche

- Retirez la pièce intercalaire de table gauche.
- Insérez le mandrin de retenue **(1)** dans l'arbre de la scie par le trou de la moitié droite de la table. L'arbre de la scie est bloqué au moyen du mandrin de retenue pour le desserrage ou le serrage de l'écrou hexagonal M 20 **(2)**.
- **Respectez le sens de rotation de la lame de scie.**

⚠ Tige coulissante et poignée coulissante

Fig. „T“

- Utilisez impérativement la tige coulissante pour réaliser des coupes de pièces à usiner étroites, pour lesquelles la distance entre la lame de scie et le rail fixe est inférieure à 120 mm.
- Utilisez la poignée coulissante pour faire coulisser de petites pièces à usiner spécialement façonnées. On peut fabriquer soi-même les différentes cales en bois et les fixer à la poignée coulissante.

I

Calibro di taglio trasversale

Fig. „R“

Il calibro di taglio trasversale può essere montato sia a sinistra che a destra della lama sulla tavola della sega.

Il campo di regolazione continua è costituito da due intervalli di **0-60°** ed è fissato da entrambe le parti da un galletto.

Fissare la regolazione su **0° e 45°** con il perno di innesto e serrare con il galletto.

Arresto ribaltabile

(accessorio speciale)

L'arresto ribaltabile montato sulla guida di arresto è un completamento ideale del calibro di taglio trasversale.

La regolazione di precisione sull'arresto di finecorsa permette di eseguire registrazioni esatte mediante la vite a testa zigrinata.

Sostituzione della lama di sega

Fig. „S“

IMPORTANTE!

⚠ **Utilizzare soltanto „lame di sega originali scheppach“ affilate, prive di incrinature e non deformate.**

In caso di fenditure deviate della sega sostituire l'inserto della tavola.

ATTENZIONE!

⚠ **Durante la sostituzione della sega staccare la spina della corrente!**

1 perni di fissaggio
2 dado esagonale M 20 a filettatura sin

- Rimuovere l'inserto sinistro della tavola.
- Inserire il perno di fissaggio **(1)** nell'albero della sega attraverso il foro nella parte destra della tavola. Per avvitare o svitare il dado esagonale M 20 **(2)** si blocca l'albero della sega con il perno di fissaggio.
- **Prestare attenzione al senso di rotazione della lama di sega.**

⚠ Sbarra scorrevole e maniglia di spinta

Fig. „T“

- Per il taglio di pezzi sottili, con la lama di sega e la guida d'arresto ad una distanza minore di 120 mm, si deve usare sempre la sbarra scorrevole.
- Per spingere pezzi di piccole dimensioni e forma particolare occorre utilizzare la maniglia di spinta. I pezzi di legno di spinta possono essere prodotti personalmente e fissati alla maniglia.

NL

Verstekgeleider

Fig. „R“

De verstekgeleider kan zowel links als rechts van het zaagblad in de zaagtafel worden geplaatst.

De verstekgeleider kan naar beide kanten traploos tussen **0° en 60°** worden gedraaid en wordt met de knevelschroef vastgezet.

Zet de instelling bij **0° en bij 45°** met de steekpen vast en haal de knevelschroef aan.

Klapbare aanslag

(speciale accessoire)

De klapbare aanslag op de aanslagrail gemonteerd vormt een ideale aanvulling op de verstekgeleider.

Met behulp van de kartelmoer op de eindaanslag zijn nauwkeurige instellingen mogelijk.

Zaagblad verwisselen

Fig. „S“

BELANGRIJK!

⚠ **Monter alleen goed geslepen „originele scheppach zaagbladen“ zonder scheuren of vervormingen.**

Bij uitgesleten zaagspleet de inlegstrip vernieuwen.

ATTENTIE!

⚠ **Trek bij het verwisselen van het zaagblad de stekker uit het stopcontact!**

1 vasthouddoorn
2 zeskantmoeren M 20 links

- Verwijder de linker inlegstrip.
- Steek de vasthouddoorn **(1)** door de boring aan de rechterkant van de tafel in de zaagas. Om de zeskantmoer M 20 **(2)** los of vast te draaien, wordt met behulp van de vasthouddoorn de zaagas vergrendeld.
- **Let op de lopprichting van het zaagblad.**

⚠ Schuifstok en schuifhandgreep

Fig. „T“

- Gebruik bij het zagen van smalle werkstukken, met een afstand tussen het zaagblad en de aanslagrail van minder dan 120 mm, beslist een schuifstok.
- Gebruik voor het verschuiven van kleine, speciaal gevormde werkstukken de schuifhandgreep. De desbetreffende plankjes die voor het schuiven worden gebruikt, kunnen door u zelf worden vervaardigd en aan de schuifhandgreep worden bevestigd.

GR

Μετρητής εγκάρσιας κοπής

Εικ. „R“

Ο μετρητής εγκάρσιας κοπής μπορεί να τοποθετηθεί τόσο αριστερά όσο και δεξιά από τον τροχό κοπής στο τραπέζι κοπής.

Η στρεφόμενη περιοχή είναι και προς τις δυό πλευρές **0° – 60°** και σταθεροποιείται με την βίδα.

Σταθεροποιήστε την ρύθμιση **στις 0° καθώς και στις 45°** με τον πείρο και σφίξτε την βίδα.

Πτυσσόμενος οδηγός

(ειδικό εξάρτημα)

Ο πτυσσόμενος οδηγός συναρμολογημένος πάνω στην ράγα του οδηγού είναι ένα ιδανικό συμπλήρωμα για τον μετρητή εγκάρσιας κοπης.

Η λεπτή ρύθμιση στο τέλος του οδηγού δίδει την δυνατότητα για ακριβείς ρυθμίσεις μέσω την αυλακωτής βίδας.

Αλλαγή τροχού κοπής

Εικ. „S“

ΣΗΜΑΝΤΙΚΟ!

⚠ **Χρησιμοποιείτε μόνο καλά ακονισμένους, χωρίς ρωγμές, μη παραμορφωμένους, "γνήσιους τροχούς κοπής scheppach".**

Σε περίπτωση κτυπημένης σχισμής κοπής ανανεώστε την προσθήκη του τραπεζιού.

ΠΡΟΣΟΧΗ!

⚠ **Κατά την αλλαγή του τροχού κοπής βγάλτε το καλώδιο από την πρίζα!**

1 σουβλί σταθεροποιησης
2 εξαγωνικά παξιμάδια M 20 αριστερά

- Αφαιρέστε την αριστερή προσθήκη του τραπεζιού.
- Χώστε το σουβλί σταθεροποίησης **(1)** στον άξονα κοπής μέσα από την διάτρηση του δεξιού μισού του τραπεζιού. Για λύσιμο ή σφίξιμο του εξαγωνικού παξιμαδιού M 20 **(2)** μαγγώνεται ο έξονας κοπής με το σουβλί σταθεροποίησης.
- **Προσέξτε την φορά περιστροφής του τροχού κοπής.**

⚠ Εργαλείο και λαβή σπρωξίματος

Εικ. „T“

- Για την κοπή στενών κομματιών, με απόσταση μεταξύ τροχού κοπής και ράγας οδηγού μικρότερη από 120 mm, χρησιμοποιείτε οπωσδήποτε το εργαλείο σπρωξίματος.
- Για το σπρώξιμο μικρών κομματιών ειδικού σχήματος χρησιμοποιείτε την λαβή σπρωξίματος. Τα εκάστοτε ξύλα σπρωξίματος μπορούν να φτιαχθούν και να στερεωθούν στην λαβή σπρωξίματος.

Wartung

⚠ **Bei allen Wartungs- und Reinigungsarbeiten den Motor ausschalten und den Netzstecker abziehen.**

An Ihrer Tischkreissäge scheppach ts 4010 sollten Sie nachfolgende Wartungspunkte beachten.

- **Die Riemenspannung** nach ca. einer Betriebsstunde überprüfen und nötigenfalls nachspannen.
  Hierzu die rechte obere Seitenwand öffnen. Durch gleichmäßiges Verstellen der Befestigungsmuttern am Motor den Riemen auf die nötige Spannung bringen.
  Riemenspannung gelegentlich nachprüfen.
- **Die Rollenkette** sowie die beweglichen Teile (Höhen- und Schwenkverstellung) gelegentlich nachölen.
  Rechte obere Seitenwand öffnen.
- **Tischoberfläche** immer harzfrei halten.
- Wird keine Absauganlage verwendet, muß gelegentlich der **Sägeblattschutzkasten** von Holzrückständen und Sägespänen gereinigt werden.
  Dies ist wichtig um einen störungsfreien Späneauswurf zu gewährleisten.
  Linke Tischeinlage herausnehmen.
  Beim Arbeiten ohne Absaugvorrichtung kann durch eventuelle Späneablagerungen der Höhen- und Winkelverstellbereich eingeschränkt werden.

Sämtliche Schutz- und Sicherheitseinrichtungen müssen nach abgeschlossenen Reparatur- und Wartungsarbeiten sofort wieder montiert werden.

- Für störungsfreien Späneauswurf muß der Sägeschutzkasten gelegentlich von Holzrückständen und Sägespänen gereinigt werden.
- Der Höhen- und Winkelverstellbereich kann, bedingt durch eventuelle Späneablagerungen eingeschränkt werden. **Die linke Tischeinlage herausnehmen und den Verstellbereich reinigen.**

Maintenance

⚠ **Always switch off the motor and disconnect the plug from the power supply prior to any maintenance and cleaning work.**

The following maintenance points should be checked on the scheppach ts 4010 circular saw blench.

- Check the **belt tension** after approximately one operating hour; retension if necessary.
  For this purpose open the upper side wall. By uniform adjustment of the fastening nuts on the motor, adjust the necessary belt tension.

  After this first initial adjustment, check the belt tension at regular intervals.
- Occasionally, oil the **roller chain** and moving parts (height and angle adjustment).
  Open the top right side wall.
- Ensure that the **bench surface** is always free of resin.
- If the circular saw bench is not connected to an extractor, then it will be necessary to remove the saw dust and wood chips that accumulate in the **protective blade box.**
  This is important to ensure trouble-free ejection of the saw dust.
  Remove the left blade-slot insert.
  If suction system is not connected when working, the height and angle adjustment range may be restricted due to chip accumulation.

All protection and safety devices must be replaced after completing repair and maintenance procedures.

- The saw protection box must be cleared occasionally of wood shavings and saw dust so that shavings do not jam when ejected.
- The height and angular adjustment area may be reduced by shaving deposits. **Remove the left bench inlay and clean the adjustment area.**

F

Entretien

⚠ **Lors de tous les travaux d'entretien et de nettoyage, arrêter le moteur et débrancher la prise au secteur.**

Pour l'entretien de votre scie circulaire scheppach ts 4010, vous devez respecter les points suivants.

- Après env. une heure de service, vérifier **la tension de courroie** et, le cas échéant, la retendre.
  Pour cela, ouvrir la paroi latérale supérieure droite. Effectuer le réglage de tension nécessaire de la courroie en ajustant régulièrement les écrous de fixation au moteur.
  Sinon, vérifier de temps en temps la tension de la courroie.
- Huiler de temps en temps **la chaîne à rouleaux** ainsi que les pièces mobiles (réglage de la hauteur et de l'angle). **Ouvrir la paroi latérale supérieure droite.**
- Maintenir **toujours la surface** supérieure de l'établi exempte de résine.
- Si vous n'utilisez pas d'installation d'aspiration, il faut de temps en temps retirer les déchets de bois et la sciure qui se trouvent dans le carter de la lame de scie circulaire.
  Cela est important pour garantir une évacuation sans problème des copeaux.
  Retirer la garniture gauche de l'établi.
  Lors de travaux sans mise en service d'aspirateur, l'ampleur de réglage vertical et de positionnement angulaire peut être réduite, suite à un amoncellement de copeaux.

Une fois les travaux de réparation et de maintenance achevés, tous les dispositifs de protection et de sécurité doivent être remontés immédiatement.

- Nettoyez de temps en temps le carter de la scie en éliminant les résidus de bois et les copeaux afin que l'éjection des copeaux soit satisfaisante.
- La zone de réglage de la hauteur et des angles peut être réduite par d'éventuels dépôts de copeaux. **Retirez la partie gauche de la table et nettoyez la zone de réglage.**

I

Manutenzione

⚠ **Ad ogni operazione di manutenzione o di pulizia spegnere il motore e sfilare la spina di alimentazione.**

Sulla sega circolare scheppach ts 4010 vi sono i seguenti punti di manutenzione da osservare.

- Controllare ed eventualmente tendere la **tensione della cinghia**.
  Aprire la fiancata superiore destra. Tendere dovutamente la cinghia spostando uniformemente i dadi di fissaggio al motore.
  Del resto controllare ogni tanto la tensione della cinghia.
- Oliare ogni tanto la **catena a rulli** e le parti mobili (regolazione in altezza e inclinazione). **Aprire la fiancata superiore destra.**
- Tenere la **superficie della tavola** sempre priva di resine.
- In mancanza di un impianto aspiratore occorre eliminare ogni tanto trucioli e residui di legno dalla **cassa di protezione della lama**.
  Questo è importante per poter garantire uno scarico perfetto dei trucioli.
  Togliere l'elemento di riporto sinistro della tavola.
  Nei lavori eseguiti senza aspiratore collegato il campo di regolazione angolare e in altezza puó essere limitato da depositi di trucioli.

I vari dispositivi di protezione e di sicurezza devono essere subito rimontati una volta conclusi i lavori di riparazione o di manutenzione.

- Per un perfetto scarico dei trucioli, pulire di quando in quando la cassetta di protezione della segatrice, eliminando tutti i residui di legno ed i trucioli.
- La zona di regolazione dell'altezza e dell'inclinazione potrebbe essere limitata a causa di eventuali accumuli di trucioli. **Estrarre l'inserto sinistro del tavolo e pulire la zona di regolazione.**

NL

Onderhoud

⚠ **Bij alle onderhouds- en schoonmaakwerkzaamheden de motor uitschakelen en de stekker uit het stopcontact trekken.**

Voor het onderhoud van uw tafelcirkelzaag scheppach ts 4010 dient u het volgende in acht te nemen.

- **De spanning van de riem** na ongeveer één bedrijfsuur controleren en eventueel naspannen.
  Daarvoor de zijkant rechts bovenaan openen. Door het gelijkmatig verstellen van de bevestigingsmoeren van de motor de riem op de gewenste spanning brengen.
  Voor de rest de spanning van de riem bij gelegenheid controleren.
- **De rollenketting** alsmede de bewegende onderdelen (hoogte- en zwenkverstelinrichting) af en toe met olie nasmeren.
  Zijkant rechts bovenaan openen.
- **Het oppervlak van het tafelblad** alltijd vrij van hars houden.
- Als er geen afzuiginstallatie gebruikt wordt, moeten houtrestanten en spanen af en toe uit **de beschermkast van het zaagblad** worden gehaald.
  Dit is belangrijk om de afvoer van houtafval zonder storingen te waarborgen.
  Het linker inlegstuk van het tafelblad eruit nemen.
  Bij het werken zonder aangesloten afzuigmachine kan door afzetting van spaanders het verstelbereik voor de hoogte en voor de hoek beperkt worden.

Alle beschermings- en veiligheidsinrichtingen moeten na afloop van de reparatie- en onderhoudswerkzaamheden meteen weer gemonteerd worden.

- Voor het storingsvrij afzuigen, dient u de zaagbeschermkast regelmatig te reinigen van houtspaanders en zaagrestanten.
- De hoogte- en verstekinstelling kan door houtspaanders en zaagrestanten ontregeld worden.
  U dient dan de linker tafelinleg te verwijderen en de verstelinrichting te reinigen.

GR

Συντήρηση

⚠ **Σε όλες τις εργασίες συντήρησης και καθαρισμού σταματήσετε το μοτέρ και βγάλτε το καλώδιο από πρίζα.**

Στο επιτραπέζιο δισκοπρίονο scheppach ts 4010 ωφείλετε να προσέξετε τα παρακάτω σημεία συντήρησης.

- Ελέγξτε το **τέντωμα του ιμάντα** μετά από περίπου μια ώρα λειτουργίας και εν ανάγκει ξανατεντώστε.
  Προς τούτο ανοίξτε την επάνω δεξιά πλευρά. Με ομοιόμορφη μετάθεση του παξιμαδιού στερέωσης στο μοτέρ φέρτε τον ιμάντα στο απαραίτητο τέντωμα.
  Ελέγχετε περιστασιακά το τέντωμα του ιμάντα.
- Λαδώνετε περιστασιακά την **αλυσίδα** καθώς και τα κινούμενα μέρη (μετατόπιση ύψους και στρεφόμενη). **Ανοίξτε την δεξιά απάνω πλευρά.**
- Διατηρείτε την **επιφάνεια του τραπεζιού** καθαρή από ρητίνες.
- **Για ανεμπόδιστη αποβολή πριονιδίων** πρέπει το προστατευτικό κουτί πριονιού να καθαρίζεται περιστασιακά από υπολείμματα ξύλου και πριονίδια.

Η περιοχή μετατόπισης ύψους και γωνίας μπορεί να περιορισθεί ενδεχόμενα από συγκέντρωση πριονίδιων.
Βγάλτε την αριστερή προσθήκη τραπεζιού και καθαρίστε την περιοχή μετατόπισης.

Ολες οι διατάξεις προστασίας και ασφάλειας πρέπει να ξανασυναρμολογούνται αμέσως μετά το πέρας των εργασιών επισκευής και συντήρησης.

D

Elektrischer Anschluß

⚠ Der installierte Elektromotor ist betriebsfertig angeschlossen.
Der Anschluß entspricht den einschlägigen **VDE- und DIN-Bestimmungen.**

Der kundenseitige Netzanschluß sowie die verwendete Verlängerungsleitung müssen diesen Vorschriften entsprechen.

Motor-Bremseinrichtung

Ihre **scheppach** Maschine ist mit einer automatisch wirkenden Stillstandbremse ausgerüstet. Die Wirksamkeit der Bremse beginnt nach dem Ausschalten des Antriebsmotors.

Wichtige Hinweise

Der Elektromotor 230 V / 50 Hz und 400 V / 50 Hz ist für Betriebsart S6 / 40% ausgeführt.

Bei Überlastung des Motors schaltet dieser selbsttätig ab. Nach einer Abkühlzeit (zeitlich unterschiedlich) läßt sich der Motor wieder einschalten.

⚠ Schadhafte Elektro-Anschlußleitungen

An elektrischen Anschlußleitungen entstehen oft Isolationsschäden.

Ursachen sind:

- Druckstellen, wenn Anschlußleitungen durch Fenster oder Türspalten geführt werden.
- Knickstellen durch unsachgemäße Befestigung oder Führung der Anschlußleitungen.
- Schnittstellen durch Überfahren der Anschlußleitung.
- Isolationsschäden durch Herausreißen aus der Wandsteckdose.
- Risse durch Alterung der Isolation.

Solche schadhaften Elektro-Anschlußleitungen dürfen nicht verwendet werden und sind auf Grund der Isolationsschäden l e b e n s g e f ä h r l i c h.

Elektrische Anschlußleitungen regelmäßig auf Schäden überprüfen. Achten Sie darauf, daß beim Überprüfen die Anschlußleitung nicht am Stromnetz hängt.

Elektrische Anschlußleitungen müssen den einschlägigen VDE- und DIN-Bestimmungen entsprechen. Verwenden Sie nur Anschlußleitungen mit Kennzeichnung H 07 RN.
Ein Aufdruck der Typenbezeichnung auf der Anschlußleitung ist Vorschrift.

GB

Electrical connection

⚠ The installed electric motor is completely wired ready for operation.

The customer's connection to the power supply system, and any extension cables that may be used, must conform with local regulations.

Motor braking unit

The **scheppach** machine is fitted with an automatic motor braking unit which becomes effective as soon as the driving motor is switched off.

Important information

The 230 V / 50 Hz and 400 V / 50 Hz electric motor is designed for the S6 / 40% operating mode.

The motor automatically switches off if it is overloaded. The motor can be switched on again after a cooling-down period (varies timewise).

⚠ Faulty electrical connecting leads

Insulation damage often occurs at electrical connecting leads.

Causes include:

- Pressure marks caused when connecting leads are run through windows or the cracks of doors.
- Folds caused by the improper attachment of running of the connecting leads.
- Cuts resulting from the crossing of the connecting lead.
- Insulation damages caused by the ripping out of the connecting lead from the wall socket.
- Cracks due to the ageing of the insulation.

Faulty electrical connecting leads such as these may not be used and are highly dangerous due to the insulation damage.

Check electrical connecting leads regularly for damage. Ensure that the connecting lead is not attached to the mains supply when you are checking it.

Electrical connecting leads must correspond to the relevant VDE and DIN regulations. Only use connecting leads with the code H 07 RN.
The type designation must be printed on the connecting lead by regulation.

F

Raccordement électrique

⚠ Le moteur électrique qui est installé est raccordé en ordre de marche.

Le raccordement électrique que doit effectuer le client ainsi que les câbles de rallonge utilisés doivent correspondre aux normes en vigueur.

Dispositif de freinage du moteur

Votre machine **scheppach** est équipée d'un dispositif de freinage automatique. L'action du dispositif commence après la mise hors circuit du moteur de commande.

Indications importantes

Le moteur électrique 230 V / 50 Hz et 400 V / 50 Hz est conçu pour un mode de fonctionnement S6 / 40%.

En cas de surcharge du moteur, celui-ci s'arrête automatiquement. Après un certain temps de refroidissement (laps de temps variable), le moteur pourra être remis en marche.

⚠ Câbles de rallonge électriques défectueux

Il arrive fréquemment que l'isolation des câbles électriques de rallonge devienne défectueuse.

Les causes en sont:

- Ecrasement, quand les câbles passent par des dormants de fênetre ou de porte.
- Points de brisure dûs à une fixation inadéquate ou une conduite non-appropriée des câbles de rallonge.
- Coupures, dues à un écrasement du câble.
- Endommagement de l'isolant, dû à un arrachement violant du câble de la prise murale.
- Fissures, dues au vieillissement de la matière isolante.

Il est impératif de ne pas utiliser des câbles de rallonge électriques présentant de tels défauts, ils représentent un danger de mort de par leur endommagement de l'isolation.

Vérifier régulièrement l'état des câbles de rallonge électriques, afin de détecter d'éventuels endommagements. Lors de l'opération de vérification, veiller à ce que le câble soit mis hors cirucit.

Il est impératif que les câbles de rallonge électriques soient conformes aux normes en vigueur (VDE et DIN). N'utiliser que des câbles de rallonge du type H 07 RN.
L'indication du code de désignation sur le câble de rallonge est obligatoire.

I

Collegamento elettrico

⚠ Il motore elettrico installato è collegato e pronto per il servizio.

L'allacciamento alla rete del cliente e il cavo di prolungamento utilizzato devono essere conformi alla normativa vigente.

Dispositivo di freno motore

La sua macchina **scheppach** é dotata di un freno d'arresto a comando automatico. Il freno entra in azione appena spento il motore.

Importante

Il motore elettrico 230 V / 50 Hz – 400 V / 50 Hz è realizzato per il tipo di esercizio S6 / 40%.

Nel caso di sovraccarico del motore, questo si spegne automaticamente. Dopo un tempo di raffreddamento (variabile) è nuovamente possibile riaccendere il motore.

⚠ Linea di allacciamento elettrico difettosa

Spesso si presentano difetti di isolamento nei cavi di allacciamento.

Le cause sono:

- Ammaccature, che si presentano quando i cavi di allacciamento passano per finestre o fessure di porte.
- Punti di piega ad angolo vivo, quale conseguenza di fissaggio o sistemazione inadeguati dei cavi di allacciamento.
- Punti tagliati, quale conseguenza di calpestamento dei cavi da parte di veicoli di servizio.
- Difetti di isolamento causati da staccamenti bruschi dalla presa a muro.
- Incrinature provocate da degradazione dell'isolamento.

Una simile linea di allacciamento elettrico difettosa non deve essere impiegata, e rappresenta un pericolo mortale a causa dei difetti di isolamento.

Verificare regolarmente che i cavi di allacciamento elettrico non presentino guasti. Durante il controllo prestare attenzione che i cavi di allacciamento non siano collegati alla rete di corrente.

La linea di allacciamento elettrico deve essere conforme alle normative VDE e DIN. Utilizzare exclusivamente cavi di allacciamento del tipo H 07 RN.
Sui cavi di allacciamento deve essere riportata, secondo le prescrizioni, la denominazione del tipo di cavo.

NL

Electrische aansluiting

⚠ De geïnstalleerde electromotor is klaar voor gebruik aangesloten.

De netaansluiting bij de klant en het gebruikte verlengsnoer moeten aan de geldige voorschriften voldoen.

Motor-reminrichting

Uw **scheppach** machine is met een automatisch werkende rem uitgevoerd. De rem begint te werken zogauw de aandrijvingsmotor uitgeschakeld wordt.

Belangrijke opmerkingen

De elektromotor 230 V / 50 Hz en 400 V / 50 Hz is voor bedijfsmodus S6/ 40% uitgerust.

Bij overbelasting van de motor wordt deze automatisch uitgeschakeld. Na te zijn afgekoeld (duur kan verschillend zijn) kan de motor weer ingeschakeld worden.

⚠ Beschadigde elektrische aansluitingen

Van elektrische leidingen wordt vaak de isolatie beschadigd.

Oorzaken zijn:

- Inklemming, wanneer leidingen door kieren van vensters of deuren geleid worden.
- Knikken door ondeskundige bevestiging of geleiding van de leidingen.
- Insnijdingen doordat er over de leidingen heen gereden wordt.
- Beschadiging van de isolatie bij uittrekken uit het stopcontact tegen de muur.
- Scheuren door verouderde isolatie.

Dergelijke, beschadigde elektrische leidingen mogen niet gebruikt worden en zijn door de beschadiging van de isolatie levensgevaarlijk.

Elektrische leidingen regelmatig op beschadiging controleren. Zorg ervoor dat bij een dergelijke controle de leidingen niet op het stroomnet aangesloten zijn.

Elektrische leidingen moeten in overeenstemming zijn met de desbetreffende VDE-en DIN-bepalingen. Gebruik alleen maar aansluitingen die de kentekening H 07 RN dragen.
Het afdrukken van de typekentekening op de leidingen is voorschrift.

GR

Ηλεκτρική σύνδεση

⚠ Ο τοποθετημένος ηλεκτρικός μηχανισμός είναι με την σύνδεση έτοιμος για λειτουργία. Η σύνδεση είναι σύμφωνη με τις σχετικές VDE και DIN διατάξεις.

Ο τύπος λειτουργίας του ρεύματος καθώς και οι χρησιμοποιούμενες καλωδιακές επεκτάσεις πρέπει να είναι σχετικές με αυτές τις διατάξεις.

Μηχανισμός φρένων

Η **επιτραπέζια φρέζα** σας είναι εφοδιασμένη με ένα φρένο που λειτουργεί αυτόματα και επιφέρει το άμεσο σταμάτημα. Η δραστηριοποίηση του φρένου αρχίζει μετά την αποσύνδεση του κινητήρα απόδοσης κίνησης.

Σημαντικές Υποδείξεις

Ο ηλεκτροκινητήρας 230 V / 50 Hz – 400 V / 50 Hz προορίζεται για τον τύπο λειτουργίας S6/ 40%.

Σε περίπτωση υπερφόρτισης του κινητήρα διακόπτεται αυτόματα η λειτουργία του. Μετά από κάποιο χρονικό διάστημα ψύξης (διαφέρει κατά περίπτωση) μπορείτε να επαναλειτουργήσετε τον κινητήρα.

⚠ Ελλατωματικά ηλεκτρικά καλώδια

Σε ηλεκτρικά καλώδια προξενούνται συχνά ζημιές στη μόνωση.

Αιτίες:

- Σημεία πίεσης σε καλώδια που περνούν από χαραμάδες παραθύρων ή πορτών.
- Σημεία που τσακίζονται λόγω άσχημης τοποθέτησης και στερέωσης.
- Σημεία που κόβονται λόγω επανειλημμένου πατήματος.
- Βλάβες μόνωσης λόγω βίαιου τραβήγματος από την πρίζα.
- Φθορές λόγω πεπαλαιωμένης μόνωσης.

Τέτοια ελλατωματικά καλώδια δεν πρέπει να χρησιμοποιούνται και λόγω των βλαβών στη μόνωση είναι επικίνδυνα για τη ζωή σας.

Ελέγχετε τακτικά τα ηλεκτρικά καλώδια. Κατά τον έλεγχο προσέχετε να μην είναι τα καλώδια συνδεδεμένα με το ρεύμα.

Τα ηλεκτρικά καλώδια πρέπει να ανταποκρίνονται στις προδιαγραφές VDE και DIN. Χρησιμοποιείτε μόνο καλώδια με το σήμα H 07 RN.
Στα καλώδια σύνδεσης πρέπει να αναγράφεται, σύμφωνα με τις οδηγίες, η ονομασία του τύπου του καλωδίου.

1 ~

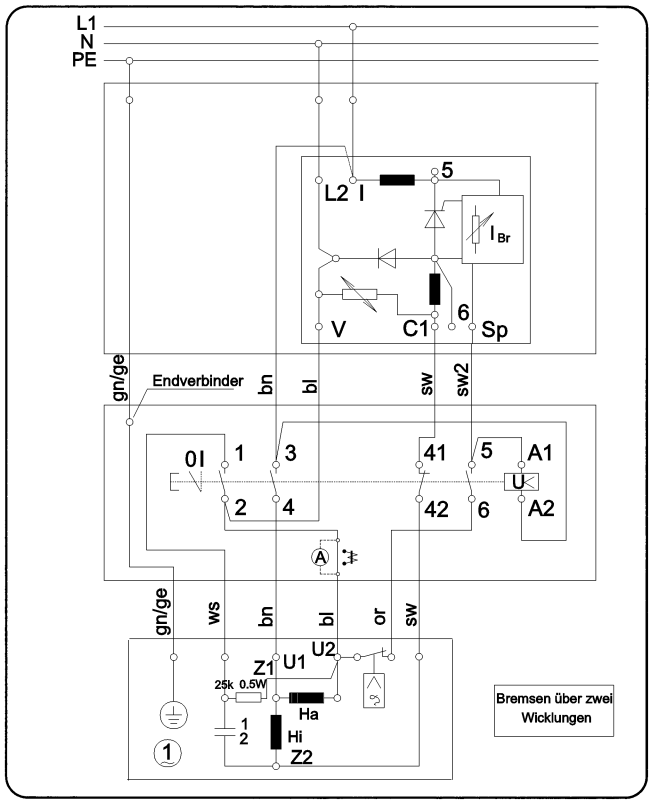

Wechselstrommotor

- Die Netzspannung muß 230 Volt – 50 Hz betragen.
- Verlängerungsleitungen müssen bis 25 m Länge einen Querschnitt von 1,5 mm², über 25 m Länge mindestens 2,5 mm² aufweisen.
- Der Netzanschluß wird mit 16 A träge abgesichert.

Single-phase motor

- The supply voltage must be 230 volt – 50 Hz.
- Extension leads up to 25 m in length must have a cross-section of 1.5 mm². Extension leads whose length is over 25 m must have a cross-section of at least 2.5 mm².
- The mains connection is fused with a 16 A slow-blow fuse.

3 ~

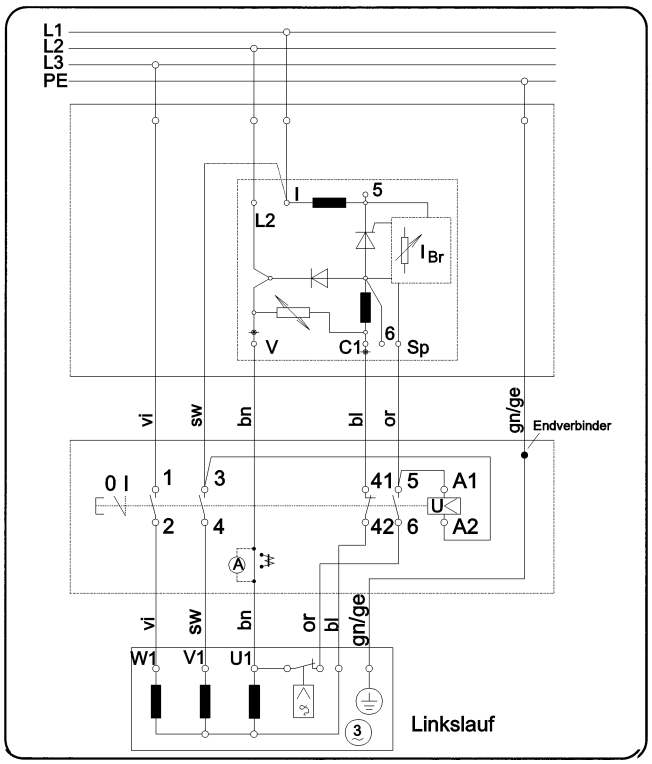

Drehstrommotor

Der Elektromotor 400 V / 50 Hz ist für Betriebsart S6 / 40% ausgeführt.

- Die Netzspannung muß 400 Volt – 50 Hz betragen.
- Netzanschluß und Verlängerungsleitung müssen 5adrig sein = 3 P + N + PE.
- Verlängerungsleitungen müssen einen Mindest-Querschnitt von 1,5mm² aufweisen.
- Der Netzanschluß wird maximal mit 16 A abgesichert.
- Bei Netzanschluß oder Standortwechsel muß die Drehrichtung überprüft werden, gegebenenfalls muß die Polarität getauscht werden (Wand-Steckdose).

⚠ **Anschlüsse und Reparaturen an der Elektrischen Ausrüstung dürfen nur von einer Elektro-Fachkraft durchgeführt werden.**

Bei Rückfragen bitte folgende Daten angeben.

- Motorenhersteller
- Stromart des Motors
- Daten des Maschinen-Typenschildes

Bei Rücksendung des Motors immer die komplette Antriebseinheit mit Schalter einsenden.

Three-phase motor

The 400 V / 50 Hz electric motor is designed for the S6 / 40% operating mode.

- The supply voltage must be 400 volt – 50 Hz.
- The mains connection and the extension lead must have 5 wires = 3 P + N + PE.
- The extension cables must have a minimum cross-section of 1.5 mm².
- The mains connection is maximally fused with a 16 A fuse.
- The phase-sequence must be checked if the mains connection or the location is changed. The polarity must be changed, if necessay (wall socket).

⚠ **Connections or repairs on the electrical equipment may only be carried out by an electrician.**

Please give the following information if you have any enquiries.

- Motor manufacturer
- Kind of current
- Machine type label data

If your are sending back the motor, always send the complete drive unit with the switch.

F

Moteur monophasé

- La tension secteur doit être de 230 volts – 50 Hz.
- Les câbles de rallonge jusqu'à 25 m devront présenter une section transversale de 1,5 mm², ceux de plus de 25 m de longueur, de 2,5 mm² au minimum.
- Le branchement sur secteur est à protéger sous 16 A à action retardée.

Moteur triphasé

Le moteur électrique 400 V / 50 Hz est conçu pour mode de fonctionnement S6 / 40 %.

- La tension secteur doit être de 400 volts – 50 Hz.
- Le câbles de branchement sur secteur et la rallonge devront être des câbles à 5 brins = 3 P + N + PE.
- Les câbles de rallonge devront présenter une section transversale minimale de 1,5 mm².
- Le branchement sur secteur est à protéger sous 16 A au maximum.
- Lors d'un changement de branchement sur secteur ou de l'emplacement, il convient de contrôler le sens de rotation, et, si besoin, d'inverser les polarités (prise murale).

⚠ **Il est impératif que les branchements et réparations de l'équipement électrique ne soient effectués que par un spécialiste en la matière.**

Lors d'une demande d'un complément d'information, prière d'indiquer les données suivantes:

- constructeur du moteur
- type de courant du moteur
- données de la plaque signalétique machine

En cas de réexpédition du moteur à l'usine, il est nécessaire de retourner toujours l'unité d'entraînement complète, ainsi que l'interrupteur.

I

Motore monofase

- La tensione di rete deve essere di 230 Volt – 50 Hz.
- I cavi di prolunga che misurano fino a 25 m di lunghezza devono avere una sezione trasversale di 1,5 mm², quelli che superano i 25 m, una sezione trasversale di almeno 2,5 mm².
- L'allacciamento alla rete viene assicurato con azione lenta a 16 A.

Motore trifase

Il motore elettrico 400 V / 50 Hz è realizzato per il tipo di esercizio S6 / 40 %.

- La tensione di rete deve essere di 400 Volt – 50 Hz.
- L'allacciamento alla rete e i cavi di prolunga devono essere a 5 fili = 3 P + N + PE.
- I cavi di prolunga devono avere una sezione trasversale minima di 1,5 mm².
- L'allacciamento alla rete viene assicurato al massimo con 16 A.
- Nel caso di allacciamento alla rete o cambio di posizione è necessario controllare il senso di rotazione, ed eventualmente cambiare la polarità (presa di corrente a muro).

⚠ **Allacciamenti e riparazioni all'impianto elettrico devono essere eseguiti esclusivamente da elettricisti qualificati.**

In caso di domande, essere in grado di fornire le seguenti informazioni:

- Produttore del motore
- Tipo di corrente del motore
- Dati riportati sulla targhetta di identificazione della macchina

Nel caso di restituzione del motore, spedire sempre il gruppo motore completo di interruttore.

NL

Wisselstroommotor

- De netspanning moet 230 Volt – 50 Hz bedragen.
- Verlengingen tot een lengte van 25 m moeten een doorsnede van 1,5 mm² hebben; voor een lengte langer dan 25 m moet dat minstens 2,5 mm² bedragen.
- De netaansluiting wordt met 16 A traag beveiligd.

Draaistroommotor

De elektromotor 400 V / 50 Hz is voor bedrijfsmodus S6 / 40 % uitgerust.

- De netspanning moet 400 Volt – 50 Hz bedragen.
- Netaansluiting en verlenging moeten 5-aderig zijn = 3 P + N + PE.
- Verlengingen moeten een minimumdoorsnede van 1,5 mm² hebben.
- De netaansluiting wordt maximaal met 16 A beveiligd.
- Bij aansluiting op het net of als van standplaats gewisseld wordt moet de draairichting gecontroleerd worden. De machine moet eventueel omgepoold worden (wandstopcontact).

⚠ **Aansluitingen en herstellingen aan de elektrische uitrusting mogen slechts door elektriciens uitgevoerd worden.**

Indien u vragen aan ons heeft, steeds de volgende gegevens vermelden:

- Motorfabrikant
- Soort stroom van de motor
- Gegevens van het typeplaatje van de machine

Indien de motor teruggestuurd moet worden, altijd de complete aandrijfeenheid met schakelaar terugzenden.

GR

Κινητήρας εναλλασσόμενου ρεύματος

- Η τάση δικτύου πρέπει να είναι 230 V – 50 Hz.
- Μπαλαντέζες μήκους έως 25 m πρέπει να έχουν διατομή 1,5 mm², μήκους πάνω από 25 m πρέπει να έχουν ελάχιστη διατομή 2,5 mm².
- Η σύνδεση του ρεύματος πρέπει να ασφαλίζεται με 16 A.

Κινητήρας τριφασικού ρεύματος

Ο ηλεκτροκινητήρας 400 V / 50 Hz προορίζεται για τον τύπο λειτουργίας S6 / 40 %.

- Η τάση δικτύου πρέπει να είναι 400 V. – 50 Hz bedragen.
- Το καλώδιο σύνδεσης με το ρεύμα και η μπαλαντέζα πρέπει να είναι πεντάκλωνα = 3 P + N + PE.
- Οι μπαλαντέζες πρέπει να έχουν ελάχιστη διατομή 1,5 mm².
- Η σύνδεση του ρεύματος πρέπει να ασφαλίζεται με 16 A.
- Σε σύνδεση με το ρεύμα ή σε περίπτωση αλλαγής θέσης της μηχανής πρέπει να ελέγχετε τη φορά του ρεύματος και αν χρειαστεί πρέπει να χρειαστεί πρέπει να αλλάξετε τον πολισμό (πρίζα τοίχου).

⚠ **Συνδέσεις και επισκευές στον ηλεκτρολογικό εξοπλισμό πρέπει να διεξάγονται από ειδικό ηλεκτρολόγο.**

Σε περίπτωση ερωτήσεων αναφέρετε τα εξής στοιχεία:

- Κατασκευαστής κινητήρα
- Τύπος ρεύματος του κινητήρα
- Στοιχεία της ετικέτας της μηχανής

Σε περίπτωση επιστροφής του κινητήρα στέλνετε την πλήρη μονάδα κίνησης με διακόπτη.

(D) Störungsabhilfe

Störung	Mögliche Ursache	Abhilfe
1. Sägeblatt löst sich nach abschalten des Motors	Befestigungsmutter zu leicht angezogen	Befestigungsmutter anziehen, M 20 Linksgewinde
2. Motor läuft nicht an	a) Ausfall Netzsicherung b) Verlängerungsleitung defekt c) Anschlüsse an Motor oder Schalter nicht in Ordnung, Bremse lüftet nicht d) Motor oder Schalter defekt	a) Netzsicherung überprüfen b) Siehe Bedienungsanweisung Elektrischer Anschluß Seite 34 – 36 c) Von Elektrofachkraft prüfen lassen d) Siehe Bedienungsanweisung Elektrischer Anschluß Seite 34 – 36
3. Falsche Motordrehrichtung	a) Kondensator defekt b) Falschanschluß	a) Von Elektrofachkraft austauschen lassen b) Von Elektrofachkraft Polarität Wandsteckdose tauschen lassen
4. Motor bringt keine Leistung, schaltet selbsttätig ab	a) Überlastung durch stumpfes Sägeblatt b) Thermoschutz spricht an	a) geschärftes Sägeblatt einsetzen b) nach Abkühlzeit wieder einschaltbereit
5. Brandstellen an der Schnittfläche beim Querschnitt	a) stumpfes Sägeblatt b) falsches Sägeblatt c) Längsanschlag nicht parallel zum Sägeblatt d) Schiebeschlitten nicht parallel zum Sägeblatt	a) geschärftes Sägeblatt einsetzen b) Sägeblatt für Längsschnitte einsetzen c) Längsanschlag austauschen d) Schiebeschlitten zum Sägeblatt einrichten
6. Nachlassende Sägeleistung bei voller Motordrehzahl	Riemen gelockert	Riemen spannen, siehe Wartung
7. Werkstück klemmt zwischen Sägeblatt und Längsanschlag	Längsanschlag verläuft nicht parallel zum Sägeblatt	Längsanschlag-Einstellung überprüfen

Beim Entsorgen der Maschine müssen die örtlichen gesetzlichen Bestimmungen eingehalten werden!

(GB) Malfunction Remedies

Malfunction	Possible Cause	Remedy
1. Saw blade loosens itself after the motor has switched on	fastening nut not tightened enough	tighten fastening nut, M 20 left thread
2. Motor doesn't start	a) power breakdown b) extension cord defekt c) connections to motor or switch not correct, brake doesn't ventilate d) motor or switch defect	a) check power fuse b) see operating instructions for electrical contacts, pages 34 – 36 c) take it to your electrician for examination d) see operating instructions for electrical contacts, pages 34 – 36
3. Motor advances or retreats	a) condensor defect b) incorrectly connected	a) have your electrician exchange it b) have an electrician change the polarity of the electrical outlet
4. Motor has no power, shuts itself off	a) overloading through a dull saw blade b) thermo protection responds	a) insert a sharpened saw blade. b) ready to turn on again after cool-down time has been met
5. Burns on the cutting surface length cuts diagonal cuts	a) dull saw blade b) wrong saw blade c length stop not parallel to saw blade d) slide carriage not parallel to saw blade	a) insert a sharpened saw blade b) insert a saw blade for length cuts c) exchange length stop d) adjust slide carriage to the saw blade
6. Cutting power drops at full motor speed	belt loose	Tighten belt, see Maintenance
7. Workpiece jams between saw blade and longitudinal fence	Longitudinal fence not running parallel to saw blade	Check longitudinal fence setting and readjust

(F) Guide de dépannage

Symptômes	Causes possibles	Action
1. La lame de scie est desserrée après arrêt du moteur	écrou de fixation pas assez serré	resserrer l'écrou, M 20, filet à gauche
2. Le moteur ne démarre pas	a) fusible secteur défectueux b) rallonge défectueuse c) problème de branchements moteur ou interrupteur, frein reste bloqué d) moteur ou interrupteur défectueux	a) vérifier le fusible secteur b) voir conseils d'utilisation pages 35 – 37 c) faire vérifier par un spécialiste d) voir conseils d'utilisation pages 35 – 37
3. Moteur tourne vers l'avant ou l'arrière	a) condensateur défectueux b) mauvaise connexion	a) faire remplacer par un spécialiste électricien, b) inverser polarité prise de courant murale
4. Moteur manque de puissance, s'arrête tout seul	a) Surcharge par lame émoussée b) thermo-rupteur enclenché	a) remettre une lame affûtée b) après refroidissement elle démarrera à nouveau
5. Marques d'échauffement sur la découpe lors de coupe longitudinale lors de coupe transversale/diagonale	a) lame émoussée b) lame non adaptée c) butoir longitudinal non parallèle à la lame d) chariot coulissant non parallèle à la lame	a) remettre une lame affûtée b) utiliser une lame pour coupes longitudinales c) remplacer le butoir longitudinal d) ajuster le chariot avec la lame
6. Puissance de coupe affaiblie à vitesse de rotation max.	Courroie détendue	Retendre la courroie. Voir Entretien
7. Pièce coincée entre la lame et la butée longitudinale	Butée longitudinale non parallèle à la lame	Verifier le réglage de la butée longitudinale

(I) Rimedio in caso di disfunzioni

Disfunzione	Possibile causa	Rimedio
1. Disco si allenta quando si spenge il motore	Il dado di fissaggio del disco non è stato stretto bene	Stringere il dado di fissaggio del disco M 20 – filettatura con andatura a sinistra.
2. Motore non parte	a) Staccato fusibile di rete b) Difettosa prolunga dell'allaccio alla rete elettrica c) Difettosi allacci del motore o dell'interruttore d) Difettosi motore o interruttore	a) Controllare fusibile dell'allaccio alla rete elettrica b) Vedi istruzioni per l'uso, allaccio alla rete elettrica pp. 35 – 37 c) Fare controllare da un esperto elettricista d) Vedi istruzioni per l'uso, allaccio alla rete elettrica pp. 35 – 37
3. Motore gira in avanti o in dietro	a) Difettoso condensatore b) Collegamento errato	a) Fare cambiare da un esperto elettricista b) Fare cambiare da un elettricista la polarità della presa di corrente a parete
4. Motore non dà potenza, si spenge automaticamente	a) Sovraccarico a causa del disco della sega consumato. b) La protezione contro il surriscaldamento entra in funzione	a) Montare un disco affilato; b) dopo un breve periodo di tempo per il raffreddamento, la sega è di nuovo pronta per l'esercizio
5. Appaiono bruciature lungo i tagli durante il taglio longitudinale durante il taglio trasversale	a) Disco della sega consumato b) Disco sbagliato c) Guida per tagli longitudinali non è parallela al disco d) Carrello non scorre parallelamente al disco della sega	a) Montare un disco affilato b) Montare un disco per tagli longitudinali c) Cambiare arresto longitudinale d) Rettificare percorso del carrello rispetto al disco della sega
6. Diminuzione del rendimento di truciolatura al massimo regime del motore	Cinghia allentata	Tendere la cinghia, vedere a Manutenzione
7. Il pezzo s'incastra fra la lama della sega e l'arresto longitudinale	L'arresto longitudinale non è parallelo alla lama della sega	Controllare la regolazione dell'arresto longitudinale

NL Verhelpen van storing

storing	mogelijke oorzaak	verhelpen
1. Zaagblad raakt na het uitschakelen van de motor los	bevestigingsmoer niet goed vastgedraaid	bevestigingsmoer vastdraaien, M 20 linkse schroefdraad
2. Motor start niet	a) zekering uitgevallen b) verlengsnoer defect c) aansluitingen op motor of schakelaar niet in orde, rem wordt niet vrijgegeven d) motor of schakelaar defect	a) zekering controleren b) zie gebruiksaanwijzing elektrische aansluiting pagina 35 – 37 c) door elektricien laten controleren d) zie gebruiksaanwijzing elektrische aansluiting pagina 35 – 37
3. Motor draait vooruit of achteruit	a) condensator defect b) verkeerde aansluiting	a) door een elektricien laten vervangen b) elektricien polariteit stopcontact verwisselen
4. Motor levert geen vermogen, schakelt automatisch uit	a) overbelasting door bot zaagblad, b) thermische beveiliging treedt in werking	a) geslepen zaagblad inzetten b) na een afkoelingsperiode kan er weer ingeschakeld worden
5. Brandvlekken op de zaagsnede bij langszagen bij dwarszagen	 a) bot zaagblad b) verkeerde zaagblad c) langsaanslag niet parallel met het zaagblad d) afkortgeleider niet parallel met het zaagblad	 a) geslepen zaagblad inzetten b) zaagblad voor langszagen inzetten c) langsaanslag vervangen d) afkortgeleider t.o.v. het zaagblad instellen
6. Verminderd zaagvermogen bij vol motortoerental	Riem zit los	Riem spannen. Zie Onderhoud.
7. Werkstuk klemt tussen zaagblad en langsaanslag	Langsaanslag verloopt niet parallel met het zaagblad	Langsaanslaginstelling controleren

GR Störungsabhilfe

Βλάβη	Πιθανή αιτία	Αντιμετώπιση
1. Λύνεται ο τροχός κοπής μετά το κλείσιμο του μοτέρ	Το παξιμάδι στερέωσης είναι πάρα πολύ ελαφρά σφιγμένο	Σφίγξτε το παξιμάδι, M 20 αριστερό σπείρωμα
2. Δεν λειτοργεί το μοτέρ	α) Επεσε η ασφάλεια του δικτύου β) Είναι χαλασμένο το καλώδιο επέκτασης γ) Δεν είναι εντάξει οι συνδέσεις στο μοτέρ η στον διακόπτη. Δεν αεφίζεται το φρένο. δ) Χαλασμένο το μοτέρ ή ο διακόπτης	α) Ελέγξτε την ασφάλεια του δικτύου β) Βλέπε Εγχειρίδιο λειτουργίας, ηλεκτρική σύνδεση σελίδα 34 – 36 γ) Πρέπει να το ελέγξει ηλεκτρολόγος δ) Βλέπε Εγχειρίδιο λειτουργίας, ηλεκτρική σύνδεση σελίδα 34 – 36
3. Λάθος φορά περιστροφής του μοτέρ	α) Χαλασμένος ο πυκνωτής β) Λάθος σύνδεση	α) Πρέπει να αντικατασταθεί από ηλεκτρολόγο β) Πρέπει από ηλεκτρολόγο να αλλαχθεί η πολικότητα της πρίζας του τοίχοι
4. Το μοτέρ δεν αποδίδει σβήνει από μόνο του.	α) Υπερφόρτωση από στομωμένο τροχό κοπής β) Δεν αντιδρά ο θερμικός διακόπτης	α) Βάλτε ακονισμένο τροχό β) Αφού ψυχθεί μπορεί να ξαναεργοποιηθεί
5. Σημεία ανάφλεξης στην επιφάνεια κοπής κατά την εγκάρσια κοπή	α) Στομωμένος τροχός κοπ. β) Λάθος τροχός κοπής γ) Κατά μήκος οδηγός όχι παράλληλος στον τροχό δ) Συρόμενο ελκηθρο όχι παράλληλο στον τροχό κοπ.	α) Βάλτε ακονισμένο τροχό β) Βάλτε τροχό κοπής για κατά μήκος κοπή γ) Ρυθμίστε τον κατά μήκος οδηγό δ) Ρυθμίστε το συρόμενο έλκηθρο προς τον τροχό
6. Ελαπούμενη απόδοση του πριονιού με τελικό αριθμό στροφών του μοτέρ	Χαλαρός ιμάντας	Τεντώστε τον ιμάντα, βλέπε συντήρηση
7. Το προς επεξεργασία κομμάτι σφηνώνει μεταξύ τροχού κοπής και κατά μήκος οδηγού	Ο κατά μήκος οδηγός δεν τρέχει παράλληλα προς τον τροχό κοπής	Ελέγξτε την ρύθμιση του κατά μήκος οδηγού

NOTIZEN:

Sierra circular de mesa
Serra circular de bancada
Bordcirkelsåg
Tarkistuspyörösaha
Bordsirkelsag
Bordrundsav

scheppach

CE

ts 4010

Art. n° 5460 0000 **230 V/50 Hz**
Art. n° 5461 0000 **400 V/50 Hz**

E	P	S	SF	N	DK
Instrucciones de servicio	**Manual do operador**	**Bruksanvisning**	**Käyttöohje**	**Bruksanvisning**	**Betjenings-vejleding**
Fabricante: Scheppach Maschinenfabrik GmbH & Co. KG	**Fabricante:** Scheppach Maschinenfabrik GmbH & Co. KG	**Tillverkare:** Scheppach Maschinenfabrik GmbH & Co. KG	**Valmistaja:** Scheppach Maschinenfabrik GmbH & Co. KG	**Fabrikant:** Scheppach Maschinenfabrik GmbH & Co. KG	**Fabrikation:** Scheppach Maschinenfabrik GmbH & Co. KG
D-89335 Ichenhausen/RFA	D-89335 Ichenhausen/RFA	D-89335 Ichenhausen/FRG	D-89335 Ichenhausen/ Germany	D-89335 Ichenhausen/BRD	D-89335 Ichenhausen/BRD
Indicaciones generales	**Observações gerais**	**Allmänna upplysningar**	**Yleisiä ohjeita**	**Generelle opplysninger:**	**Generelle anvisninger**
• Compruebe al desempaquetar que ninguna pieza haya sido dañada durante el transporte. En caso de reclamación, informe inmediatamente al proveedor.	• No ato de entrega, verificar se não houve danos no transporte das peças. Em caso de falta de peças, comunicar imediatamente o fornecedor.	• Kontrollera att alla delar är hela vid leverans. Meddela leverantör eventuella reklamationer omgående.	• Kun olet purkanut koneen kuljetuspakkauksesta, tarkasta että yhdessäkään osassa ei ole kuljetusvaurioita. Jos löydät vaurioita, ilmoita niistä heti koneen myyjälle.	• Etter at maskinen er pakket ut må du kontrollere om det skulle ha oppstått transportskader. Hvis dette har skjedd må det straks reklameres til speditøren eller transportselskapet.	• Kontroller alle enkelte dele med hensyn til transportskader. Ved eventuelle reklamationer skal speditøren underrettes omgående.
• No se considerarán reclamaciones posteriores.	• Não podemos aceitar reclamações posteriores.	• Senare reklamationer godkännes ej.	• Myöhemmin tehtyjä ilmoituksia ei hyväksytä.	• Senere reklamasjoner vil ikke bli godtatt.	• Senere reklamationer kan ikke anerkendes.
• Compruebe que el envío esté completo.	• Certificar-se de que o fornecimento foi completo.	• Kontrollera att leveransen är komplett.	• Varmista, että toimitussisältö on täydellinen.	• Kontroller at alle deler ifølge pakkseddelen er kommet med i forsendelsen.	• Kontroller, om forsendelsen er fuldstændig.
• Antes de utilizar la máquina, familiarícese con ella leyendo estas instrucciones.	• Antes de pôr o aparelho em funcionamento, familiarizar-se com as instruções para utilização descritas neste manual.	• Läs igenom hela bruksanvisningen. Det underlättar montering och senare arbete.	• Ennen kun otat koneen käyttöön, tutustu koneeseen lukemalla tämä käyttöohje huolellisesti läpi.	• Før du tar maskinen i bruk må du ha gjort deg fortrolig med den ved nøyaktig å lese igjennom hele denne brukerveiledningen.	• Gør Dem før brug fortrolig med maskinens funktion ved at læse håndbogen.
• Use únicamente **piezas originales scheppach** para los accesorios, piezas de recambio o ya gastadas. **Podrá adquirir las piezas de recambio en su comercio especializado scheppach.**	• Para acessórios e peças de reposição, utilizar exclusivamente peças originais **scheppach**. Peças de reposição podem ser adquiridas junto a seu revendedor especializado.	• Använd endast **original scheppach tillbehör och reservdelar. Reservdelar erhåller Ni från Er scheppach-återförsäljare.**	• Käytä vain **scheppachin alkuperäisiä vara- ja kulutusosia. Näitä osia saat scheppach-kauppiaaltasi.**	• Du må bare bruke **originale scheppach** deler når det gjelder tilbehør, slite- og reservedeler til maskinen. Reservedeler får du hos din fagbutikk eller hos Bergsli A.S.	• Brug som tilbehør og som slid- og reservedele kun **originale-scheppach-dele. Tilbehørsdele køber De hos Deres scheppach forhandler.**
• **Consigne en sus pedidos nuestro número de artículo, así como el tipo y el año de fabricación de la máquina.**	• **No ato de encomenda, indicar o número do produto, bem como o tipo e o ano de fabricação.**	• **Vär vänlig ange artikelnummer, typ och årsmodell vid beställningar.**	• **Kun tilaat varaosia, muista ilmoittaa samalla koneesi tyyppi ja valmistusvuosi.**	• **Ved bestilling av deler må du oppgi maskinens artikkelnummer og byggeår.**	• **Meddel ved bestilling vort artikelnummer samt maskintype og fabrikationsår.**

E

ADVERTENCIA:

El fabricante de esta máquina, siguiendo la normativa en vigor relativa a la responsabilidad de productos, no se hace responsable de los daños que se causen a la máquina o de los causados a través de ella en los siguientes casos:

- Tratamiento inadecuado.
- Inobservancia de las instrucciones de manejo.
- Reparación efectuada por un especialista no autorizado.
- Montaje y recambio de „piezas de recambio **scheppach** no originales".
- Fallos de la instalación eléctrica por no cumplirse lo establecido por la normativa y las disposiciones electro-técnicas VDE 0100, DIN 57113 / VDE 0113.

Le recomendamos:

⚠ **que lea atentamente todo el manual de instrucciones antes de efectuar el montaje y la puesta en funcionamiento de la máquina.**

Este manual de instrucciones le facilitará el conocimiento de su máquina y el aprovechamiento adecuado de todas sus posibilidades de empleo.

El manual de instrucciones contiene indicaciones importantes sobre cómo trabajar con su máquina de manera segura, correcta y económica; y de cómo evitar peligros, ahorrar gastos en reparaciones, reducir el tiempo de inactividad e incrementar la fiabilidad y la duración de la vida de la máquina.

Además de las normas de seguridad de este manual de instrucciones, usted deberá cumplir la normativa especial de su país referente al funcionamiento de su máquina.

Guarde el manual de instrucciones en la máquina. Colóquelo en una cubierta de plástico para protegerlo de la suciedad y de la humedad. Cualquier persona que vaya a usar la máquina, tendrá que leer primeramente el manual y respetar escrupulosamente sus instrucciones. Tan sólo podrán trabajar con la máquina aquellas personas que tengan conocimiento sobre cómo funciona, y por esto mismo, de los peligros que conlleva. Tiene que respetarse el requisito de la edad mínima exigida.

Además de las indicaciones de seguridad contenidas en este manual y de la normativa propia de su país, tendrá que observar también las reglas técnicas generalmente reconocidas para el funcionamiento de la sierra circular de mesa.

Contenido

	Página
Generalidades	1
Consejos de seguridad	4 – 6
Uso apropiado de la máquina	8
Riesgos restantes	10
Volumen de suministro / Accesorios especiales	10 – 12
Datos técnicos	14 – 16
Montage	16 –26
Puesta en funcionamiento	28 –30
Mantenimiento	32
Conexión eléctrica	34 –36
Subsanado de averías	38
Declaración de conformidad	41
Averías y soluciones posibles	42 – 46
Garantía	

P

NOTA:

De acordo com a legislação vigente sobre responsabilidade de produtos, o fabricante deste aparelho não assume qualquer responsabilidade por danos causados neste ou por este aparelho em caso de:

- Tratamento indevido.
- Não observância das instruções para utilização.
- Consertos efectuados por pessoal não autorizado.
- Troca e montagem de peças de reposição que não sejam produtos originais **scheppach**.
- Possibilidade de queda do sistema eléctrico em caso de não-observância das prescrições eléctricas e determinações VDE 0100, DIN 57113 / VDE 0113.

Recomendamos:

⚠ **Antes da montagem e primeiro funcionamento do aparelho, ler cuidadosamente as instruções para utilização.**

Estas instruções para utilização têm por objectivo facilitar-lhe o conhecimento e o manejo correcto de sua máquina.

As instruções para utilização contêm importantes indicações para um manejo seguro, correcto e económico da máquina, assim como instruções para evitar acidentes, reduzir custos de reparos e consertos, diminuir os períodos de indisponibilidade e elevar a confiabilidade e a durabilidade da máquina.

Além das determinações de segurança deste manual de instruções, é imprescindível considerar as prescrições válidas em seu país para a operação da máquina.

Conservar o manual de instruções sempre perto da máquina, em um invólucro plástico para evitar sujeira e humidade. Toda pessoa a utilizar a máquina deverá ler e respeitar escrupulosamente as instruções deste manual. A máquina somente pode ser operada por pessoal informado sobre as instruções para utilização e os posssíveis riscos de acidentes. Respeitar o limite de idade indicado.

Além das instruções de segurança indicadas nestas instruções para utilização, e das determinações específicas de seu país para o emprego da máquina, é imprescindível respeitar as regras técnicas universais para a operação de serras circulares de bancada.

Sumário

	Página
Indicações gerais	1
Instruções de segurança	4 – 6
Utilização adequada	8
Outros riscos	10
Equipamento padrão / Acessórios especiais	10 – 12
Dados técnicos	14 – 16
Montagem	16 – 26
Colocação em serviço	28 – 30
	32
Ligção eléctrica	34 – 36
	38
Declaração de conformidade	41
Eliminação de avarias	42 – 46
Garantia	

S

OBSERVERA:

Tillverkaren av denna apparat ansvarar inte för uppkomna skador på och genom denna enligt gällande lag för produktansvar vid:

- felaktig behandling
- när bruksanvisningen inte följs
- reparationer genom icke auktoriserad fackman
- inbyggnad eller utbyte av „reservdelar, som ej är original **scheppach**"
- avbrott i den elektriska anläggningen på grund av icke beaktande av elektriska föreskrifter och VDE-bestämmelserna 0100, DIN 57113 / VDE 0113

Vi rekommenderar

⚠ **A Läs igenom hela texten före montering och innan maskinen säns i bruk.**

Denna bruksanvisning ska hjälpa Dig att lära känna maskinen och dess användningsmöjligheter Bruksanvisningen innehåller viktiga tips om hur Du arbetar säkert, riktigt och ekonomiskt med maskinen och hur Du undviker risker och reparationskostnader liksom uppehållstider och hur maskinens tillförlitlighet och livslängd höjs.

Förutom denna bruksanvisnings säkerhetsföreskrifter måste gällande bestämmelser för Sverige beaktas.

Bruksanvisningen måste alltid finnas tillgänglig till maskinen. Plasta in den för att skydda den mot smuts och slitage. Den måste läsas noggrant av varje användare innan maskinen startas. Maskinen får endast användas av härför utbildad personal som även känner till riskerna. Föreskriven minimiålder måste beaktas.

Förutom denna bruksanvisnings säkerhetsföreskrifter och i Sverige gällande bestämmelser måste även de allmänna regler som gäller för arbete med träberbetningsmaskiner beaktas.

Innehållsförteckning

	Sida
Allmänna anvisningar	1
Säkerhetsanvisningar	4 – 6
Adekvat användning	8
Restrisker	10
Leveransomfattning / Specialtillbehör	10 – 12
Tekniska data	14 – 16
Montering	16 – 27
Driftstart	29 – 31
Underhåll	33
	35 – 37
Felavhjælpning	39
Konformitetsförklaring	41
Åtgärder vid störningar	42 – 46
Garanti	

SF

HUOM.:

Tämän laitteen valmistaja ei vastaa vioista tai virheistä, jotka johtuvat seuraavista syistä:

- väärästä tai epäasiallisesta käytöstä
- ei ole noudatettu käyttöohjetta, eikä käytetty tervettä järkeä
- korjauksista, jotka kolmas, ei valtuutettu ammattimies on tehnyt
- kun laitteeseen on asennettu tai vaihdettu osia, jotka elvät ole alkuperäisiä **scheppach**-osia
- sähkölaitteita koskevia määräyksiä ei ole noudatettu.

Suosittelemme

⚠ **että luet käyttöohjeen kokonaan ja huolellisesti, ennen kuin otat sahan käyttöön.**

Käyttöohjeen avulla opit tuntemaan työkoneesi, jolloin se palvelee parhaalla mahdollisella tavalla eri käyttösovelluksissa.

Käyttöohje sisältää monia tärkeitä ohjeita siitä, kuinka sahaa käytetään turvallisesti, ammattitaitoisesti ja taloudellisesti sekä siitä, kuinka vältät vaaratilanteet, säästät korjauskustannuksissa, vähennät seisonta-aikoja ja lisäät sahan käyttöikää ja huoltovälejä.

Käyttöohjeen turvaohjeiden lisäksi sinun on tutustuttava suomalaisiin työturvallisuusmääräyksiin.

Käyttöohje täytyy aina pitää lähellä konetta. Jokaisen konetta käyttävän on ensin tutustuttava käyttöohjeeseen huolellisesti. Vain ne henkilöt, joita on opastettu koneen käyttöön, saavat työskennellä koneella. Pidä mielessäsi koneen käytön vaatima vähimmäisikä.

Tämän käyttöohjeen turvaohjeiden ja suomalaisten työturvallisuusmääräysten lisäksi on hyvä tutustua ammattiteknisiin sääntöihin, jotka koskevat puuntyöstökoneita.

Sisällysluettelo

	Sivu
Yleiset ohjeet	1
Turvaohjeet	5 – 7
Määräystenmukainen käyttö	9
Jäljelle jäävät riskit	11
Toimitukseen sisältyvät / Erikoisvarusteet	11 – 13
Tekniset tiedot	15 – 17
Asennus	17 – 27
Käyttöönotto	29 – 31
Huolto	33
	35 – 37
Toimenpiteet häiriön ilmetessä	39
Yhdenmukaisuusilmoitus	41
Häiriöiden poisto	42 – 46
Takuu	

N

VENNLIGST LEGG MERKE TIL:

Fabrikanten av denne maskinen er ifølge produktansvarsloven ikke ansvarlig for skader som måtte oppstå på maskinen eller som følge av den på grunn av noen av disse årsaker.

- Feilaktig bruk av maskinen.
- Instruksjonene i brukerveiledningen er ikke blitt fulgt.
- Det er foretatt reparasjoner på maskinen av ikke autorisert reparatør.
- Det er skiftet ut og satt inn deler som **„ikke er originale scheppach reservedeler“.**
- Skader på det elektriske anlegg som skyldes at de elektriske forskrifter ikke er blitt overholdt eller at VDE-forskriftene 0100, DIN 57113/VDE 0113 ikke er blitt fulgt.

Vi anbefaler deg:

⚠ **Før du monterer og tar maskinen i bruk må du nøye ha lest igjennom hele denne brukerveiledningen.**

Denne brukerveiledningen skal gjøre det lettere for deg å lære maskinen å kjenne og bruke den på riktig måte for de arbeidsoppgaver den er bestemt for.

Brukerveiledningen inneholder viktige opplysninger og instruksjoner om hvordan du skal bruke maskinen på en fagmessig riktig og effektiv måte, slik at du unngår farer, sparer reparasjonsutgifter, reduserer stopptider, øker driftsikkerheten og maskinens levetid.

I tillegg til de sikkerhetsreglene som er spesifisert i denne brukerveiledningen må du være meget nøye med å overholde Arbeidstilsynets forskrifter.

Du må oppbevare denne brukerveiledningen i et plasthylster som beskytter den mot skitt og fuktighet. Den må oppbevares på et sted i nærheten av maskinen hvor du lett kommer til. Enhver som bruker maskinen eller har med den å gjøre må ha lest denne brukerveiledningen. Maskinen må bare bli betjent av personer som er blitt undervist i bruken og om de farer som kan oppstå under arbeide med den. Maskinen må ikke bli brukt av personer under 18 år (16 år under direkte oppsikt).

I tillegg til de sikkerhetsreglene som er spesifisert i denne brukerveiledningen må Arbeidstilsynets regler og allmenne regler for fagmessig bruk av trebearbeidingsmaskiner bli overholdt.

Innholdsfortegnelse

	Side
Generelle opplysninger	1
Sikkerhetsregler	5 – 7
Riktig bruk	9
Farer som ikke lar seg fjerne	11
Leveringsomfang/ekstra tilbehør	11 – 13
Tekniske data	15 – 17
Montering	17 – 27
Igangsetting	29 – 31
Vedlikehold	33
Elektrisk tilslutning	35 – 37
Feilsøking	39
Konformitetserklæring	41
Reservedelslister	42 – 46
Garanti	

DK

OBS.:

Producenten af dette udstyr hæfter ifølge gældende love om produktansvar ikke for skader påført udstyret eller påført af udstyret som følge af:

- Uhensigtsmæssig behandling.
- Manglende iagttagelse af betjeningsvejledning.
- Reparation udført af ikke autoriseret personale.
- Indsætning af og udskiftning med andet end **scheppach** originale reservedele.
- Udfald i elektriske installationer ved manglende iagttagelse af de elektriske forskrifter og VDE-bestemmelserne. 0100, DIN 57113 / VDE 0113.

Vi anbefaler:

⚠ **Læs hele betjeningsvejledningen nøje igennem før igangsætning.**

Denne betjeningsvejledning skal gøre det nemmere for Dem at lære Deres nye maskine at kende. Derudover vil De få oplysninger om, hvordan maskinen benyttes mest hensigtsmæssigt til gennemførelse af det arbejde, som den er konstrueret til

Betjeningsvejledningen indeholder vigtige henvisninger om, hvordan De arbejder sikkert, hensigtsmæssigt og økonomisk med denne maskine, og hvordan De kan undgå farer, reducere vedligeholdelsesomkostninger, forringe tomgangstiden og øge maskinens pålidelighed og holdbarhed.

Udover de sikkerhedsforskrifter, som findes i denne vejledning, skal De overholde de sikkerhedsforskrifter, som gælder i Deres land for denne type maskiner.

Denne betjeningsvejledning skal altid befinde sig ved maskinen. Den skal læses og overholdes af enhver, der skal til at arbejde med denne maskine. Kun de personer, der er blevet specielt uddannede til at arbejde med denne maskine og som er blevet oplyst om de mulige farer, må arbejde med maskinen. Den krævede mindstealder skal overholdes.

Udover de sikkerhedshenvisninger der er anført i denne betjeningsvejledning, samt de særlige bestemmelser, som skal overholdes i Deres hjemland, skal også de alment anerkendte fagtekniske regler for drift af træbearbejdingsmaskine overholdes.

Indholdsfortegnelse

	Side
Generelle henvisninger	1
Sikkerhedshenvisninger	5 – 7
Bestemmelsesmæssig anvendelse	9
Restricisi	11
Leverancens omfang / Ekstra tilbehør	11 – 13
Tekniske data	15 – 17
Montering	17 – 27
Ibrugtagning	29 – 31
Vedligeholdelse	33
Sähköliitäntä	35 – 37
Fejlafhjælpning	39
Overensstemmelseserklæring	41
Fejlfindingsskema	42 – 46
Garanti	

E

⚠ Indicaciones de seguridad

- ⚠ En estas instrucciones hemos señalado todas las informaciones relevantes para su seguridad con el siguiente símbolo.
- Facilite las instrucciones de seguridad a todas las personas que trabajen con la máquina.
- La respectiva máquina debe utilizarse solamente en estado técnicamente idóneo y para el uso previsto, el usuario ha de ser consciente de los peligros, observando lo indicado en las instrucciones para el uso. Cabe decir que son especialmente todas aquellas averías por las que quede afectada la seguridad funcional que deben eliminarse sin demora.
- Sólo está permitido utilizar herramientas que cumplan la norma comunitaria EN 847-1.
- Hay que fijar la atención en lo indicado en materia de seguridad y peligros en la respectiva máquina.
- Las instrucciones de seguridad y las indicaciones en materia de peligros en una determinada máquina misma han de mantenerse completas y en estado bien legible.
- No está permitido emplear la sierra circular de mesa para cortar leña.
- Sea prudente al trabajar: peligro de lesiones producidas por las herramientas en manos y dedos.
- Tenga presente que la máquina esté instalada fijamente sobre una base firme.
- Supervise las conexiones a la red. No emplee cables defectuosos.
- Mantenga a los niños fuera del ámbito de la máquina estando ésta conectada a la red.
- El operario de la máquina debe tener 18 años como mínimo. Los aprendices deben tener 16 años como mínimo, pero únicamente deben trabajar con la máquina bajo la supervisión de un adulto.
- No está permitido distraer al operario de la máquina durante el trabajo.
- Para que una segunda persona pueda trabajar junto a la sierra recogiendo las piezas cortadas, es imprescindible equipar la máquina con una prolongación de mesa. El único lugar donde se puede situar dicha persona es en el extremo de la prolongación.
- Mantenga el lugar de instalación de la máquina libre de serrín y restos de madera.
- Use ropa ajustada al cuerpo. No lleve joyas, anillos o relojes de pulsera.
- Tenga presente el sentido de giro del motor y de las herramientas - consulte el apartado „conexión eléctrica".
- No está permitido desmontar o inutilizar los dispositivos de seguridad de la máquina.
- Ejecute los trabajos de ajuste, reajuste, medición y limpieza únicamente con la máquina desconectada. Saque el enchufe de red y espere a que la máquina se haya detenido.
- Para efectuar reparaciones debe desconectarse la máquina y sacarse el enchufe de red.
- La máquina ha de estar conectada siempre a un **sistema de aspiración scheppach,** independientemente del trabajo que se esté llevando a cabo. **Tenga en cuenta la definición dada para el „Uso apropiado de la máquina".**
- Al trabajar con la máquina deben estar montados todos los dispositivos y recubrimientos de seguridad.

P

⚠ Indicações de segurança

- ⚠ Na presente instrução de serviço sinalizamos todos os pontos relativos à sua segurança com os seguintes sinais.
- Não esquecer de comunicar todos os sinais de segurança para todas as pessoas que vierem a trabalhar com a máquina.
- Utilizar a máquina somente em condições tecnicamente impecáveis, e em observância absoluta das instruções de serviço, com plena consciência professional em termos da utilização devida, da segurança e dos perigos! E especialmente reparar (mandar reparar) imediatamente qualquer falha que possa afectar a segurança!
- Só poderão ser empregues ferramentas que correspondam à **Norma Europeia EN 847-1.**
- Observância de todos os avisos de segurança ou de perigo na máquina!
- Todos os avisos de segurança e de perigo na máquina têm que ser mantidos completos e bem legíveis!
- Nunca utilizar a serra circular para o corte de lenha.
- Atenção no trabalho: Perigo de ferimento nos dedos e nas mãos mediante ferramenta de corte em rotação.
- Prestar atenção se a máquina se encontra bem apoiada sobre um solo estável.
- Examinar as instalações gerais de conexão. Não usar cabos defeituosos.
- Manter as crianças afastadas da máquina ligada na tomada.
- O operador deverá ter, pelo menos, 18 anos. Aprendizes deverão ter, pelo menos, 16 anos e deverão trabalhar somente sob controle de uma pessoa de mais idade na máquina.
- Não distrair as pessoas que trabalham com a máquina.
- Caso esteja a trabalhar uma segunda pessoa na serra circular de bancada, para retirar as peças cortadas, a bancada deverá estar equipada com um prolongamento de bancada adequado. A segunda pessoa não poderá estar posicionada noutro local além do final do prolongamento da bancada.
- Manter a máquina sempre limpa de acumulação de serragem e de resto de madeira.
- Usar roupa bem presa ao corpo. Retirar anéis, jóias e pulseiras do corpo.
- Examinar sempre o sentido de giro do motor e da peça - conferir conexão elétrica.
- Os dispositivos de segurança da máquina não deverão ser desmontados ou inutilizados.
- Trabalhos de reequipamento, instalação, medição e limpeza deverão ser feitos somente com motor desligado. Retirar a tomada e esperar até que o motor se encontre completamente parado e que a peça não gire mais.
- Para eliminar avarias da máquina, sempre desligá-la previamente. Retirar a tomada.
- Em todos os estádios de trabalhos, a máquina deverá estar ligada a um **dispositivo de aspiração scheppach. Tenha em atenção a „Utilização adequada.".**
- Quando se trabalhar com a máquina, devem ser montados todos os equipamentos de proteção e todas as coberturas.

S

⚠ Säkerhetsupplysningar

- ⚠ I denna bruksanvisning har vi markerat alla ställen som gäller säkerhet med detta tecken.
- Se till att alla som arbetar med maskinen har läst säkerhetsanvisningarna.
- Maskinen får endast användas om den fungerar tekniskt korrekt. Beakta alltid de direktiv, säkerhetsbestämmelser och faror som är angivna i bruksanvisningen! Åtgärda genast de störningar som kan påverka säkerheten.
- Endast verktyg som motsvarar den **europeiska normen EN 847-1** får användas.
- Beakta alla maskinens säkerhets- och riskantvisningar.
- Förvara alla maskinens säkerhets- och riskantvisningar fulltaliga och i läsbart skick vid maskinen.
- Cirkelsågen får ej användas för att såga ved.
- Var försiktig vid arbetet. Risken för handskador är stor p g a det roterande verktyget.
- Se till att maskinen står stadigt på fast underlag.
- Kontrollera alla anslutningskablar. Använd inga defekta kablar.
- Håll barn borta från nätansluten maskin.
- Användaren måste ha fyllt 18 år. Lärlingar måste ha fyllt 16 år och får endast arbeta med hyvelmaskinen under uppsikt.
- Personer som arbetar med hyvelmaskinen får ej störas.
- Då en andra person arbetar med att ta bort avskurna arbetsstycken vid bordcirkelsågen måste maskinen vara utrustad med en bordförlängning. Den andra personen får inte stå på någon annan plats än vid bordförlängningens avtagningsände.
- Håll arbetsplatsen ren.
- Arbetsklädseln får ej vara vid. Ta av smycken, ringar och armbandsur.
- Beakta motorns och verktygets rotationsriktning - se „Elektrisk Anslutning".
- Säkerhetsanordningar på maskinen får ej demonteras eller göras obrukbara.
- Ställoperationer, justering, mätning och rengöring fr endast utföras med avstängd motor. Dra ut kontakten och vänta tills kniven står stilla.
- Stäng av maskinen innan du åtgärdar störningar. Dra ut kontakten och vänta tills verktyget står stilla.
- Vid alla arbetsförlopp måste maskinen vara ansluten till en **scheppach utsugningsanläggning. Följ Ändamålsenlig användning.**
- Vid arbete med maskinen måste alla skyddsanordningar vara monterade.

SF

⚠ Turvaohjeet

- ⚠ Tässä käyttöohjeessa olemme kaikki ne kohdat, jotka koskevat turvallisuuttanne, merkinneet tällä merkillä.
- Antakaa turvallisuusohjeet kaikille niille henkilöille, jotka työskentelevät tällä koneella.
- Konetta käytettäessä on sen oltava teknisesti moitteetomassa kunnossa, käyttöohjeita täytyy noudattaa turva- ja vaaratekijät tiedostaen määräysten mukaisesti! Häiriöt, jotka voivat haitata turvallisuutta, on korjattava (korjatautettava) välittömästi!
- Käyttöön saa ottaa vain työkalut, jotka ovat **eurooppalaisen standardin EN 847-1** mukaisia.
- Noudata koneen turva- ja käyttöohjeita.
- Säilytä koneen turva- ja käyttöohjeet koneen lähettyvillä luettavassa kunnossa.
- Varokaa työskennellessänne sormien ja käden vahingoittumista pyörivässä terässä.
- Tarkistuspyörösahaa ei saa käyttää polttopuitten sahaamiseen.
- On huolehdittava että kone on tukevasti kiinteällä alustalla.
- Verkkoliitäntäkaapeli on tarkastettava ennen käyttöä. Viallista kaapelia ei saa käyttää.
- On huolehdittava, että lapset ja muut asiaankuulumattomat eivät pääse käyttämään sähköverkkoon yhdistettyä konetta.
- Koneen käyttäjän on oltava vähintään 18 vuotias. 16 vuotias koulutettava voi työskennellä koneella valvonnan alla.
- Koneella työskentelevää työntekijää ei saa häritä.
- Jos pöytäpyörösahan kanssa työskentelee toinen henkilö ja ottaa leikatut työkappaleet vastaan, pöydän on oltava varustettu pöydän pidennyskappaleella. Apuhenkilön on ehdottomasti seisottava aina pöydän pidennyskappaleen päässä, vastaanottopaikalla.
- Kone ja koneen ympäristö on pidettävä puhtaana lastuista ja puunjätteistä.
- Työntekijä ei saa käyttää väljiä vaatteita. Sormukset ja rannekellot on jätettävä pois.
- Moottorin ja kutterin pyörimissuunta on tarkistettava - katso höylän „Sähkölaitteet".
- Koneen suojalaitteita ei saa poistaa tai tehdä käyttökelvottomaksi.
- Koneen huollon, säädön, mittauksen ja puhdistuksen ajaksi on moottori pysäytettävä ja irroitettava sähköverkosta. On odotettava, että pyörivä terä on pysähtynyt.
- Ennen vikojen korjaamista on kone pysäytettävä ja irroitettava sähköverkosta.
- Kone on liitettävä **scheppach-purunimuriin** kaikkia töitä suoritettaessa. **Ota tässä huomioon myöskin määräystenmukainen käyttö.**
- Koneella työskenneltäessä on kaikkien suojalaitteiden oltava paikoilleen asennettuina.

N

⚠ Sikkerhetsregler

- ⚠ På steder i denne brukerveiledningen som har med sikkerhet å gjøre er dette varseltegnet plassert.
- Alle personer som arbeider med maskinen må få et eksemplar av sikkerhetsreglene.
- Maskinen må bare bli brukt når den er i teknisk helt i orden. Den må bare bli brukt til arbeidsoppgaver den er konstruert og bestemt for. Brukeren må ved lesing av brukerveiledningen ha satt seg godt inn i sikkerhetsreglene og de farer som kan oppstå, og være nøye med å følge instruksjonene under arbeidet! Feil eller driftsforstyrrelser som kan ha innflytelse på sikkerheten må omgående bli utbedret.
- Det må bare bli brukt verktøy som er i overensstemmelse med den Europeiske normen **EN 847-1.**
- Brukeren må være oppmerksom på alle fare- og varselskilt som er plassert på maskinen.
- Alle fare- og varselskilt som er plassert på maskinen må være i god lesbar stand.
- Justersirkelsagen må ikke bli brukt til å sage ved.
- Du må være meget forsiktig under arbeidet. Det er fare for at det roterende sagblad kan skade fingrer og hender.
- Pass nøye på at maskinen står støtt på fast grunn.
- Kontroller tilførselsledningene fra nettet. Bruk ikke feilaktige ledninger.
- Hold barn borte fra maskin som er tilsluttet nettet.
- Personer som betjener maskinen må være minst 18 år. 16-årige personer under utdannelse kan få betjene maskinen, men bare under oppsyn.
- Personer som arbeider med maskinen må ikke bli forstyrret.
- Når en annen person arbeider med å fjerne avskårne arbeidsstykker fra maskinen, må denne være utstyrt med bordforlengelse. Den andre personen må ikke oppholde seg på andre steder enn ved enden av bordforlengelsen hvorfra arbeidsstykkene blir avlastet.
- Plassen hvor maskinen blir betjent må være fri for spon og trebiter.
- Du må bruke trangtsittende påkledning. Smykker, ringer og armbåndsur må du ta av deg når du arbeider med maskinen.
- Se til at motor og verktøy roterer i riktig retning. Se avsnittet elektrisk tilslutning.
- Sikkerhetsanordningene på maskinen må ikke bli fjernet eller bli gjort ubrukbare.
- Oppstillings-, innstillings-, måle- og rengjøringsarbeider må bare bli utført når motoren er sjaltet ut. Trekk ut stikkontakten og vent til verktøyet står helt stille.
- Under feilsøking og reparasjon må maskinen bli sjaltet ut og stikkontakten bli trukket ut.
- Under alle arbeidsoperasjoner må maskinen bli tilsluttet et **scheppach avsugsanlegg.** Vær nøye med bare å bruke maskinen til de **formål den er bestemt for.**
- Når det blir arbeidet med maskinen må alle beskyttelsesanordninger og deksler være montert på plass.

DK

⚠ Sikkerhedshenvisninger

- ⚠ I denne betjeningsbejledning har vi markeret alle de steder, der vedrører Deres sikkerhed med dette symbol.
- Giv sikkerhedshenvisningerne videre til alle de personer, der arbejder med maskinen.
- Maskinen må kun benyttes i teknisk fejlfri tilstand og overensstemmelse med sin bestemmelse samt sikkerheds- og risikobevidst under overholdelse af betjeningsvejledningen. Især skal fejl, som vil kunne nedsætte sikkerheden, omgående rettes!
- Kun værktøj, som opfylder den **europæiske norm EN 847-1,** må anvendes.
- Overhold alle sikkerheds- og farehenvisninger på maskinen.
- Hold alle sikkerheds- og farehenvisninger på maskinen fuldtalligt i læsbar stand.
- Bordrundsaven må ikke benyttes til at save brænde.
- Vær forsigtig ved arbejdet: Der er fare for fingre og hænder på grund af den roterende savklinge.
- Sørg for, at maskinen står sikkert på fast undergrund.
- Kontroller el-ledningen. Brug ingen defekte ledninger.
- Sørg for at børn ikke kommer i nærheden af en tilsluttet maskine.
- Personen, der betjener maskinen, skal være fyldt mindst 18 år. Unge under uddannelse skal være fyldt 16 år, de må dog kun arbejde under tilsyn.
- Personer, der arbejder ved maskinen, må ikke forstyrres.
- Hvis en anden person er beskæftiget ved bordrundsaven med at tage afskårne emner fra, skal maskinen være udstyret med en bordforlængelse. Den anden person må ikke stå andre steder end ved bordforlængelsens fratagningsende.
- Hold betjeningspladsen fri for spåner og træaffald.
- Bær tøj, der sidder tæt på kroppen. Læg smykker, ringe og armbåndsure af.
- Tag hensyn til motorens og værktøjets omdrejningsretning - se "elektrisk tilslutning".
- Sikkerhedsmekanismerne ved maskinen må ikke fjernes eller gøres ubrugelige.
- Omrustnings-, justerings-, måle- eller rensearbejde må kun gennemføres ved slukket motor. El-stikket trækkes ud. Vent, indtil alt roterende værktøj står stille.
- Når maskinen skal sættes i stand, skal den slukkes. **Træk el-stikket ud.**
- Ved alle arbejdsforløb skal maskinen være tilsluttet et **scheppach udsugningsanlæg. Følg bestemmelsesmæssig anvendelse.**
- Når maskinen startes op, skal alle beskyttelsesindretninger og afdækninger være monterede.

E

- Utilice únicamente hojas de sierra bien afiladas, libres de fisuras y no deformadas.
- No está permitido emplear hojas de sierra circular HSS (acero duro de alto rendimiento).
- La cuña divisora es un dispositivo de seguridad de suma importancia que sirve para conducir el material evitando que la ranura de corte se cierre detrás de la hoja de la sierra con el consiguiente golpe de retroceso.
- Tenga presente el grosor de la cuña divisora - consulte las cifras grabadas sobre la cuña divisora. La cuña divisora no debe ser más delgada que la hoja de la sierra ni más ancha que la ranura de corte.
- Abata el recubrimiento sobre el material antes de efectuar cada paso de trabajo. El recubrimiento debe estar horizontal sobre la hoja de la sierra.
- Para hacer cortes longitudinales con piezas estrechas – de menos de 120 mm – es obligatorio utilizar un taco de empuje. El uso del taco de empuje tiene por finalidad evitar que las manos entren en el radio de acción de la hoja.
- Apague la máquina antes de arreglar las posibles averías o de retirar las piezas atascadas. **¡Desenchufe el cable de alimentación de la toma de corriente!**
- Renueve el recubrimiento de la mesa si la ranura de la sierra ha sufrido daños. Saque para ello el enchufe de la red.
- Vor Inbetriebnahme muß die Maschine an eine Absauganlage mit einer flexiblen, schwer entflammbaren Absaugleitung angeschlossen werden. Die Absauganlage muß sich mit dem Einschalten der Tischkreissäge selbsttätig einschalten.
- Desconecte el motor y saque el enchufe al abandonar el lugar de trabajo.
- La alimentación de energía exterior debe cortarse incluso si el traslado de la máquina es insignificante. Antes de reanudarse el servicio, la misma debe conectarse de nuevo a la red.
- Reparaciones y conexiones deben ser realizadas únicamente por personal autorizado.
- Todos los dispositivos de seguridad y protectores, deben montarse de nuevo, después de trabajos de mantenimiento o de reparación.

P

- Utilizar somente chapas de serra bem afiadas sem fendas e não deformadas.
- Não se devem utilizar chapas de serra circular feitas de aço de corte rápido de alto rendimento.
- A cunha divisória é um dispositivo importante de segurança. É mediante esta cunha que se conduz a peça de trabalho e se impede o fechamento da fenda de corte e o retorno da peça de trabalho.
- Prestar atenção para a espessura da cunha divisória: conferir os números cravados na cunha divisória. A cunha divisória não deverá ser mais fina do que a chapa de serra e nem mais grossa do que a largura da fenda de corte correspondente.
- Abaixar a tapa de cobertura até a altura da ferramenta em caso de processo de trabalho. A mesma deverá estar colocada horizontalmente sobre a chapa da serra.
- No corte longitudinal de pequenas peças – menos de 120 mm – utilize sempre uma barra deslizante. A barra deslizante deverá ser utilizada para evitar a aproximação das mãos à lâmina de serra.
- Para a eliminação de falhas ou para a remoção de peças de madeira presas, pare a máquina. **Retire a ficha da tomada!**
- Em caso de corte da serra problemático deve efetuar-se a renovação correspondente. Retirar sempre a tomada.
- Antes de la puesta en servicio, hay que conectar la máquina a un aspirador con un tubo de aspiración dificilmente inflamable.
  El aspirador debe conectarse automáticamente al encender la sierra circular de mesa.
- Ao abandonar o lugar de trabalho, desligar o motor. Retirar a tomada.
- Mesmo em caso de pequenas mudanças de posição desligar a máquina ou a instalação de qualquer fonte de energia! Antes de recolocar a máquina em funcionamento ligá-la nova e devidamente à rede!
- As ligações e os consertos do equipamento elétrico podem ser efetuados apenas por um especialista eletricista.
- Os dispositivos gerais de proteção e de segurança deverão ser montados imediatamente após as realizações dos trabalhos de reparação e de manutenção.

S

- Använd endast välslipade och felfria sågblad.
- Cirkelsågblad av snabbstål får ej användas.
- Klyvkniven är en viktig säkerhetsanordning som styr operatet och förhindrar bakslag och att snittet sluts bakom sågbladet.
- Beakta klyvknivens tjocklek - se siffrorna på klyvkniven. Klyvkniven får ej vara tunnare än sågbladet och ej tjockare än snittbredden.
- Vid varje arbetsgång måste skyddet sänkas över operatet. Skyddet måste stå vågrätt över sågbladet.
- Vid längdskärning av smala arbetsstycken – mindre än 120 mm – skall ovillkorligen skjutstock användas. Skjutstocken måste användas för att förhindra att det arbetas med händerna i närheten av sågklingan.
- Se till att maskinen inte roterar vid felavhjälpning eller då inklämda trästycken skall avlägsnas.Dra ur nätanslutningskontakten!
- Om öppningen för sågbladet i bordet skadats ska bordsinlägget bytas ut. Dra ut kontakten.
- Antes de entrar em funcionamento, a máquina deverá ser ligada a um equipamento de aspiração com um tubo flexível e dificilmente inflamável. A aspiração deverá ligar automaticamente ao ligar a serra circular de bancada.
- Stäng av motorn när du lämnar arbetsplatsen. Dra ut kontakten.
- Stäng av all energitillförsel också vid obetydlig flyttning av maskinen! Nätanslut maskinen ordentligt innan den driftssätts på nytt!
- Installationer, reparationer, service får endast utföras av auktoriserade el verkstäder.
- Samtliga skydds- och säkerhetsanordningar måste monteras omedelbart efter avslutad reparation eller tillsyn.

SF

- Koneessa saa käyttää ainoastaan hyvin teroitettuja, ehjiä ja moitteettomia pyörösahanteriä.
- Pikateräksestä tehtyjä pyörösahanteriä ei saa käyttää.
- Jakoveitsi on tärkeä suojalaite. Se ohjaa työkappaletta ja sulkee sahausraon pyörösahanterän takana sekä estää työkappaleen takaiskut.
- Huomatkaa jakoveitsen vahvuus - katsokaa jakoveitseen meistatut numerot. Jakoveitsi ei saa olla ohuempi kuin pyörösahanterä eikä vahvempi kuin sahausraon leveys.
- Terän yläsuojus on jokaisessa työvaiheessa laskettava työkappaleen pälle. Se täytyy olla vaakasuorassa terän päällä.
- Kapeita työkappaleita – vähemmän kuin 120 mm – halkaistaessa, on ehdottomasti käytettävä työntösauvaa
  Työntösauvan käyttö on välttämätöntä, jotta vältytään siltä, että kädet eivät joudu työskenneltäessä liian lähelle sahanterää.
- Kone on pysäytettävä häiriön ilmetessä tai kun halutaan poistaa kiinni juuttuneet puukappaleet. **Verkkopistoke on irrotettava pistorasiasta!**
- Vahingoittunut kitakappale on vaihdettava uuteen. Kone on irroitettava sähköverkosta.
- Före starten måste maskinen anslutas till en utsugsanordning med en flexibel och svårantändlig slang.
  Utsugsanordningen måste starta automatiskt, då bordcirkelsågen sätts igång.
- Kun työntekijä poistuu koneelta, niin moottori on pysäytettävä ja pistoke on irroitettava pistorasiasta.
- Aina kun siirrät konetta pienenkin matkan, kytke kone irti verkkovirrasta! Kytke kone asianmukaisesti takaisin sähköverkkoon ennen ottamista uudelleen käyttöön.
- Sähkölaitteita saa asentaa, korjata ja huoltaa vain siihen valtuutettu sähköasennusliike.
- Kaikki suoja- ja turvalaitteet on heti täydellisen korjaus- ja huoltotyön jälkeen asennettava paikoilleen.

N

- Det må bare bli brukt skarpslipte sagblad uten sprekker, riss eller andre feil.
- Det må ikke bli brukt sagblad av hurtigstål.
- Klyvkniven er en viktig beskyttelsesanordning som fører arbeidsstykket, hindrer at sporet bak sagbladet blir klemt sammen og tilbakeslag av arbeidsstykket. Pass på å bruke riktig tykkelse på klyvkniven. Tykkelsen er preget inn i knivene. Klyvkniven må ikke være tynnere enn sagbladkroppen og ikke tykkere enn det sporet sagbladet lager.
- Under hver arbeidsoperasjon må du senke sagbladbeskyttelsen ned på arbeidsstykket. Beskyttelseshetten må under hver arbeidsoperasjon stå vannrett over sagbladet.
- Nar du kløyver arbeidsstykker som er smalere enn 120 mm må du ubetinget bruke skyvehåndtak. Du må bruke skyvehåndtak for å hindre at hendene kommer i nærheten av sagbladet.
- Når du må rette på driftsforstyrrelser eller må fjerne fastklemte arbeidsstykker må du sjalte ut maskinen og trekke ut stikkontakten!
- Hvis sagsporet blir oppfliset må du skifte ut bordinnlegget. Trekk ut stikkontakten!
- Før maskinen blir satt i gang må den bli tilsluttet et avsugsanlegg med en fleksibel, lite brennbar sugeslange. Avsugsanlegget må bli automatisk sjaltet inn samtidig med at maskinen blir startet.
- Når du forlater maskinen må motoren bli sjaltet ut. Trekk ut stikkontakten!
- Selv om det bare skal flyttes et lite stykke på maskinen må den gjøres fullstendig strømløs! Før maskinen blir satt i gang igjen må den bli forskriftsmessig tilsluttet nettet.
- Elektriske installasjons-, reparasjons- og vedlikeholdsarbeider må bare bli utført av autorisert elektriker.
- Alle beskyttelses- og sikkerhetsanordninger må bli satt på plass igjen etter utførte reparasjons- og vedlikeholdsarbeider.

DK

- Benyt kun velskærpede og ikke deformerede savblade, som er fri for ridser.
- Der må ikke bruges rundsavblade af højeffektiv hurtigstål.
- Spaltekilen er en vigtig beskyttelsesmekanisme. Gennem denne føres arbejdsstykket, lukning af savspalten og tilbageslag af arbejdsstykket forhindres.
- Giv agt på spaltekilens tykkelse - se også efter de tal, der er slået ind i spaltekilen. Spaltekilen må ikke være tyndere end savbladet og ikke tykkere end dettes savspaltebredde.
- Dækhætten skal sænkes ned på arbejdsstykket ved hver arbejdsgang. Den skal stå vandret over savbladet.
- Anvend altid skubbestok ved langskæring af smalle emner – mindre end 120 mm. Skubbestokken skal anvendes for at undgå, at der arbejdes med hænderne i nærheden af savklingen.
- Stands maskinen ved afhjælpning af fejl eller fjernelse af fastklemte træstykker. **Træk netstikket ud!**
- Ved udslået savspalte skal bordindlægget udskiftes. **Træk el-stikket først.**
- Før ibrugtagning skal maskinen tilsluttes et udsugningsanlæg med en fleksibel, svært antændelig udsugningsledning.
  Udsugningsanlægget skal starte automatisk med indkobling af bordrundsaven.
- Når arbejdspladsen forlades, slukkes motoren. Træk elstikket ud af stikkontakten.
- Afbryd maskinen fra enhver ekstern energiforsyning selv ved mindre flytninger af maskinen. Tilslut maskinen korrekt til strømnettet før ny ibrugtagning!
- Installation, reperation og tilslutning må kun udføres af aut. reperatører/installatør.
- Alle beskyttelses- og sikkerhedsindretninger skal omgående monteres efter afsluttet istandsættelses- og vedligeholdelsesarbejde.

E

⚠ Uso apropiado

- **La máquina cumple la directriz CE vigente para máquinas.**
- La **sierra circular de mesa scheppach ts 4010** está definida como una máquina semiestacionaria conforme a la norma pr EN 1870-1.
- Para transportar la máquina dentro del taller, es imprescindible utilizar el **mecanismo de marcha scheppach** (accesorio especial).
- La máquina dispone de un puesto de trabajo situado delante de ella, a la derecha o a la izquierda de la hoja.
- El puesto de trabajo y las inmediaciones de la máquina han de estar libres de objetos perturbadores para evitar que se produzcan accidentes laborales.
- Recuerde que es fundamental que las piezas que se van a trabajar estén libres de objetos extraños como, por ejemplo, puntas o tornillos.
- Antes de la puesta en servicio, hay que conectar la máquina a un aspirador con un tubo de aspiración dificilmente inflamable.
  El aspirador debe conectarse automáticamente al encender la sierra circular de mesa. La velocidad de corriente de la boca de aspiración ha de ser de 20 m/s.
- El mecanismo de autoencendido scheppach forma parte de los accessorios especiales.

Modelo ALV 2	Art. n° 7910 4010	230 V/50 Hz
Modelo ALV 10	Art. n° 7910 4020	400 V/50 Hz

- Al conectar la máquina, el aspirador se pone en marcha automáticamente después de 2 ó 3 segundos de retardo en el arranque. De esta forma se impide una sobrecarga de los fusibles de la casa. Después de desconectar la máquina, el aspirador sigue funcionando durante 3 ó 4 segundos y después se apaga automáticamente.
  De esta forma se aspira el resto del polvo, tal y como exige la normativa sobre materiales peligrosos, ahorrando también corriente y reduciendo el ruido. El aspirador funciona sólamente mientras la sierra está en marcha.
- Al realizar trabajos con fines industriales, hay que aspirar con el colector de polvo rg 4000.
  Si la máquina está en marcha, no desconecte ni retire el aspirador o el colector de polvo.
- La **sierra circular de mesa scheppach** está concebida para trabajar única y exclusivamente madera o materiales similares. ¡Utilice siempre herramientas y accesorios **originales scheppach!** Elija siempre la hoja de sierra apropiada para el tipo de corte y la clase de material que vaya a trabajar (madera maciza, planchas de aglomerado, madera contrachapeada) conforme se especifica en la norma EN 847-1. Observe los **„Accesorios especiales – Hojas de sierra“** expuestos en la página 4.

P

⚠ Uso apropriado

- **A máquina corresponde às regras da CE em vigor para máquinas.**
- A **serra circular de bancada ts 4010 scheppach** está definida como semi-estacionária de acordo com a **pr EN 1870-1.**
- Para transportar a máquina no local de trabalho, utilize o **dispositivo de condução scheppach** (acessório especial).
- A máquina tem um local de trabalho que, de frente para a máquina, se encontra à esquerda ou direita da lâmina de serra.
- A área de trabalho e circundante da máquina deverá estar liberta de elementos estranhos perturbadores, para evitar acidente.
- Todas as peças de madeira a serem trabalhadas não deverão apresentar objectos estranhos, tais como pregos ou parafusos.
- Antes de entrar em funcionamento, a máquina deverá ser ligada a um equipamento de aspiração com um tubo flexível e dificilmente inflamável.
  A aspiração deverá ligar automaticamente ao ligar a serra circular de bancada. A velocidade de aspiração do tubo deverá ser de 20 m/s.
- O dispositivo de accionamento automático scheppach encontra-se à venda dentro da gama dos acessórios.

Modelo ALV 2	
Art. N° 7910 4010	230 V / 50 Hz
Modelo ALV 10	
Art. N° 7910 4020	400 V / 230 V / 50 Hz

- Ao ligar a máquina, o equipamento de aspiração liga-se automaticamente depois de 2-3 segundos de espera. Deste modo, evita-se uma sobrecarga no quadro dos fusíveis das instalações.
  Depois de desligar a máquina, o equipamento de aspiração desliga-se automaticamente depois de 3-4 segundos. Assim, o pó residual é devidamente aspirado como manda o regulamento sobre materiais perigosos. Para além disso, poupa energia e reduz o ruído. O equipamento de aspiração só funciona durante o período de funcionamento da máquina.
- Para trabalhos no sector industrial é necessária a utilização do aspirador rg 4000 da scheppach.
  Não desligue ou desloque o equipamento de aspiração ou o aspirador enquanto a máquina estiver em funcionamento.
- A serra circular de bancada **scheppach** foi construída exclusivamente para o trabalhar de madeiras e peças similares. Só poderão ser utilizadas ferramentas e acessórios **originais scheppach.** De acordo com o tipo de corte e a madeira (madeira maciça, contraplacado ou placas de madeira prensada), empregue a lâmina de serra necessária segundo a norma EN 847-1. Tenha em atenção (página 4) o **scheppach „Acessórios especiais lâminas de serra“.**

S

⚠ Ändamålsenlig användning

- **Maskinen svarar mot de gällande EG-normerna.**
- scheppach **bordcirkelsåg ts 4010** är definierad som halvstationär maskin enligt **pr EN 1870-1.**
- Använd **scheppach** köranordning (specialtillbehör) för transport av maskinen inom verkstadsområdet.
- Maskinen har en arbetsplats som befinner sig framför maskinen, till höger eller till vänster om sågklingan.
- Maskinens arbetsområde och det omkringliggande området måste vara fritt från störande främmande föremål för att förebygga olycksfall.
- De arbetsstycken som skall bearbetas måste vara helt fria från främmande föremål; exempelvis spik och skruv.
- Före starten måste maskinen anslutas till en utsugsanordning med en flexibel och svårantändlig slang.
  Utsugsanordningen måste starta automatiskt, då bordcirkelsågen sätts igång. Genomströmningshastigheten i utsugsröret måste uppgå till 20 m/s.
- Automatstarten från scheppach kan erhållas som särskilt tillbehör.

Typ ALV 2	
Art.-nr. 7910 4010	230 V / 50 Hz
Typ ALV 10	
Art.-nr. 7910 4020	400 V / 230 V / 50 Hz

- Då arbetsmaskinen startas slår utsugsanordningen automatiskt till efter
  2-3 sekunders startfördröning. På så sätt undviks överbelastning av huvudsäkringen.
  Efter att arbetsmaskinen stängts av går utsugsanordningen ytterligare
  3-4 sekunder och stängs sedan automatiskt av. Detta sparar ström och reducerar buller. Utsugsanordningen går bara medan arbetsmaskinen är igång.
- För arbeten som utförs yrkesmässigt måste scheppach Entstauber 4000 användas för att suga bort dammet.
  Utsugsanordningen eller dammsugarenfår inte stängas av eller avlägsnas, då maskinen är igång.
- **scheppach** bordcirkelsåg är konstruerad uteslutande för bearbetning av trä och träliknande material.
  Endast originalverktyg och **originaltillbehör från scheppach** får användas.Använd allt efter snitt- och träslag (massivträ, plywood eller spånplattor) den sågklinga som krävs enligt norm EN 847-1. Beakta **scheppach „Specialtillbehör sågklingor“** (sida 4).

SF

⚠ Määräysten mukainen käyttö

- **Kone täyttää voimassa olevat EU-määräykset soveltuvin osin.**
- **scheppach-tarkistuspyörösaha ts 4010** on määritelty **pr EN 1870-1** mukaisesti puolikiinteänä koneena.
- Koneen työpajan aluella tapahtuvaan siirtämiseen käytetään **scheppach-siirtopyöriä** (erikoisvaruste).
- Koneella on tyskenneltävä, koneen edessä sahanterän vasemmalla tai oikealla puolella.
- Koneen työskentelyalueen ja ympäristön on oltava esteetön, jotta onnettomuuksilta vältytään.
- Työstökappaleissa ei saa olla vieraita esineitä, kuten nauloja tai ruuveja.
- Ennen koneen käyttöönottoa täytyy tämä liittää purunimuriin, joka on varustettu taipuisalla, vaikeasti syttyvällä imujohdolla.
  Purunimurin täytyy käynnistyä automaattisesti samalla kun tarkistuspyörösaha käynnistetään.
  Imuliitännän virtausnopeuden täytyy olla 20 m/s.
- **scheppach**-kytkentäautomatiikka on saatavissa erikoisvarusteena.

Tyyppi ALV 2 til.n:o 7910 4010	230 V/50 Hz
Tyyppi ALV 10 til.n:o 7910 4020	400 V/50 Hz

- Kun työkone kytketään päälle, purunimuri alkaa toimia automaattisesti
  2-3 sekunnin käynnistysviivytyksen jälkeen. Näin estetään sulakkeen ylikuormitus.
  Kun työkone kytketään pois päältä, imulaitteisto käy vielä 2-3 sekuntia ja kytkeytyy sitten automaattisesti pois päältä.
  Näin poistetaan jäännöspöly, kuten vaarallisia aineita koskevassa määräyksessä vaaditaan. Tämä säästää sähköä ja vähentää melua. Purunimuri toimii vain työkoneen käytön yhteydessä.
- **scheppach** pölynpoistolaitetta rg 4000 täytyy käyttää ammattimaisessa työskentelyssä.
  Purunimuria tai pölynpoistolaitetta ei saa kytkeä pois päältä eikä poistaa työkoneen ollessa käynnissä.
- **scheppach-tarkistuspyörösaha** on tarkoitettu ainoastaan puun yms. materiaalien työstöä varten.
  Käyttöön saa ottaa vain **alkuperäiset scheppach-**työkalut ja lisävarusteet.
  Sahaustavasta ja puutyypistä riippuen (täyspuu, lastulevy tai vaneri), otetaan käyttöön vastaava sahanterä normin EN 847-1 mukaisesti. Ota huomioon (sivu 4) **scheppach „sahanterien erikoisvarusteet“.**

N

⚠ Maskinens bruksområde

- Maskinen er utført i overensstemmelse med gyldige **EEC retningslinjer** for maskinbygging.
- **scheppach presisjons bordsirkelsag ts 4010** er definert som en halvautomatisk maskin ifølge **EN 1870-1.**
- Skal maskinen flyttes innen verkstedsområdet må **scheppach kjørbare understell** bli brukt (ekstra tilbehør).
- Maskinen har en arbeidsplass som befinner seg foran maskinen på venstre eller høyre side av sagbladet.
- Området rundt maskinen og arbeidsplassen må være åpent og fritt for uvedkommende gjenstander for å hindre uhell og skader.
- Arbeidsstykkene som skal bearbeides må være helt fri for fremmedlegemer som spiker eller skruer.
- Før maskinen blir satt i gang må den bli tilsluttet et **avsugsanlegg** med en fleksibel tungt antennbarsugeslange.
  Avsugsanlegget må bli automatisk satt i gang når bordsirkelsagen blir sjaltet inn. Strømningshastigheten i avsugsstussen må være 20 m/sek.
- **scheppach** innsjaltingsautomatikk kan fås som ekstra tilbehør.

Type ALV 2	Art.nr. 7910 4010	230 V/50 Hz
Type ALV 10	Art.nr. 7910 4020	400 V/50 Hz

- Etter at arbeidsmaskinen er sjaltet inn starter avsugsanlegget automatisk opp etter 2 – 3 sekunders forsinkelse. Dette forhindrer at sikringene går på grunn av stort startmoment.
  Etter at arbeidsmaskinen er sjaltet ut går avsugsanlegget ennå i 3 – 4 sekunder og sjalter seg så automatisk ut.
  Det resterende støvet blir derved, slik som forskriftene fordrer, suget ut. Dette sparer strøm og reduserer støyen. Avsugsanlegget går bare mens arbeidsmaskinen er i gang.
- Blir maskinen brukt til profesjonell produksjon må en **scheppach støvsuger rg 4000** bli satt inn. Avsugsanlegget og støvsugeren må aldri bli sjaltet ut eller bli fjernet så lenge arbeidsmaskinen går.
- **scheppach bordsirkelsag** er konstruert utelukkende for bearbeiding av tre og treliknende materialer.
  Det må bare bli brukt **originalt scheppach** verktøy og tilbehør til maskinen.
  Alt etter om det skal utføres lengde- eller kappsnitt og etter hvilket materiale som skal bearbeides (massivt tre, finer, sponplate) må det settes inn det best passende sagblad ifølge norm EN 847-1.
  Se side 4 hvor **scheppach „ekstra tilbehør – sagblad“** er spesifisert.

DK

⚠ Bestemmelsesmæssig anvendelse

- **Maskinen opfylder gældende EG maskinregulativer.**
- **scheppach bordrundsav ts 4010** er defineret som en halvstationær maskine i henhold til **pr EN 1870-1.**
- Anvend **scheppach kørestel** (specialtilbehør) til transport af maskinen inden for værkstedsområdet.
- Operatørpladsen ved maskinen er foran maskinen, til højre eller venstre for savklingen.
- For at forebygge ulykker skal maskinens arbejdsområde og det omkringliggende område være fri for forstyrrende fremmedlegemer.
-
- Før ibrugtagning skal maskinen tilsluttes et udsugningsanlæg med en fleksibel, svært antændelig udsugningsledning.
  Udsugningsanlægget skal starte automatisk med indkobling af bordrundsaven. Strømningshastigheden ved udsugningsstudsen skal være 20 m/s.
- **scheppach** indkoblingsautomatik kan leveres som ekstra tilbehør.

Type ALV 2	Art. nr. 7910 4010	230 V/50 Hz
Type ALV 10	Art. nr. 7910 4020	400 V/50 Hz

- Ved indkobling af arbejdsmaskinen starter udsugningsanlægget automatisk efter 2-3 sekunders startforsinkelse. Derved forhindres en overbelastning af sikringen.
  Efter udkobling af maskinen kører udsugningsanlægget videre 3-4 sekunder og slukker så automatisk.
  Det resterende støv udsuges derved som krævet i direktivet om farlige stoffer. Dette sparer strøm og reducerer støjen. Udsugningsanlægget kører kun, mens maskinen er i drift.
- For arbejder i erhvervsmæssig øjemed skal **scheppach støvudskiller rg 4000** anvendes til udsugning.
  Udsugningsanlæg eller støvudskiller må ikke udkobles eller fjernes, mens maskinen kører.
- **scheppach bordrundsav** er udelukkende konstrueret til bearbejdning af træ og trælignende materialer.
  Kun **originalt scheppach** værktøj og tilbehør må anvendes.
  Afhængigt af skære- og trætype (massiv træ, krydsfiner eller spånplader) skal den påkrævede savklinge i henhold til norm EN 847-1 anvendes.
  Se **scheppach „Specialtilbehor savklinger“** (side 4).

E

⚠ Riesgos restantes

La máquina ha sido construido siguiendo los avances tecnológicos del momento y bajo cumplimiento de las normas técnicas de seguridad internacionales. No obstante, el trabajo con esta máquina puede acarrear riesgos adicionales.

- Peligro de sufrir heridas en dedos y manos al introducir incorrectamente las piezas a tratar en la hoja de sierra.
- Peligro de sufrir heridas al salir disparadas las piezas mal sujetas o mal introducidas y al trabajar sin elementos de tope.
- Riesgos para la salud provocados por el ruido. Al trabajar con la máquina se sobrepasan los límites del nivel de ruido admisible. Imprescindible utilizar equipos de protección corporal, tales como orejeras.
- Peligro de sufrir heridas con una hoja de sierra defectuosa. Comprobar regularmente si la hoja sierra tiene algún defecto.
- Riesgos de sufrir descargas de corriente al utilizar cables defectuosos en la conexión eléctrica.
- A pesar de tomar todas la medidas de precaución debidas pueden surgir otros riesgos no evidentes.
- Los riesgos se pueden reducir al mínimo cumpliendo en todo momento las „Instrucciones de seguridad" y observando el empleo para el que está destinado la máquina y las instrucciones de uso de tipo general.

Volumen de suministro

Sierra circular de mesa ts 4010 – montaje parcial
Hoja de sierra Ø 315
Limitador longitudinal
Calibre de filo transversal
Cuña partidora – tamaño 35
Campana de aspiración
Accesorio para campana de aspiración
Boca de aspiración
Taco de empuje
Asidero de empuje
Herramientas de montaje
Mandril de sujeción
Accesorios de montaje (bolsa adjunta)
Manual de instrucciones

Accesorios especiales

	Art. n°
Carro corredizo 1400	7981 0100
Carro corredizo 2000	7979 0100
Barra de tope 1350 extensible	5320 8180
Mecanismo de marcha y elevación	7987 0000
Ensanchamiento de mesa, plegable	7980 0100
Prolongación de mesa	5460 1000
Sistema de aspiración SUVA	5460 1100
Dispositivo preentallador	5460 1200
Dispositivo rebordeador	7968 0000
Dispositivo para labrar ranuras	7932 7000
Inserción de mesa para ranurador de regulación	7986 1100
Ranurador de regulación	7986 2000
Fresa hendidora regulable	6320 8100
Dispositivo de corte en cola de milano	5460 1300
Tope rebatible derecho completo	7939 0301
Barra de tope 1500	5410 7003
Automática de conexión ALV 2	7910 4010
Automática de conexión ALV 10	7910 4020

P

⚠ Riscos implícitos

A máquina foi construída de acordo com o nivel actual do desenvolvimento da técnica e de acordo com as regras segurança reconhecidas. Não obstante disso podem surgir alguns riscos residuais durante o trabalho com a máquina.

- Ao conduzir incorrectamente a peça a trabalhar há perigo de ferimento de dedos e mãos pela lâmina de serra em rotação.
- Perigo de ferimento pela peça catapultada em consequência de fixação ou condução incorrectas.
- Perigo para a saúde causado por ruído. Durante os trabalhos a máquina ultrapassa o nível permissível de ruído. Utilizar obrigatoriamente o equipamento pessoal de protecção como protectores para os ouvidos.
- Ferimentos podem ser causados por uma lâmina de serra defeituosa. controlar reguarmente se a lâmina de serra está intacta.
- Perigos causados pela corrente eléctrica ao utilizar cabos eléctricos impróprios.
- Além disso e apesar de todas as precauções pode haver riscos residuais não evidentes.
- Pode minimizar os riscos residuais considerando as **„regras de segurança"** e a **„especificação do uso"** e, seguindo às instruções na sua integra.

Material fornecido

Serra circular de bancada ts 4010 – montada parcialmente
Lâmina de serra Ø 315
Encosto lateral
Calibre para corte transversal
Cunha abridora – tamanho 35
Cobertura de aspiração
Acessórios da cobertura de aspiração
Tubuladura de aspiração
Barra deslizante
Pega deslizante
Ferramenta de montagem (embalagem acompanhante)
Instruções utilização

Acessórios especiais

	Art. n°
Carro deslizante 1400	7981 0100
Carro deslizante 2000	7979 0100
Régua de encosto 1350 removível	5320 8180
Dispositivo de elevação-condução	7987 0000
Alargamento da bancada rebatível	7980 0100
Prolongamento da bancada	5460 1000
Dispositivo de aspiração SUVA	5460 1100
Dispositivo de pré-ranhurar	5460 1200
Dispositivo de chanfrar	7968 0000
Dispositivo de ranhurar oscilante	7932 7000
Peça intermédia de bancada para ranhurador regulador	7986 1100
Ranhurador regulador	7986 2000
Fresa para fendas ajustável	6320 8100
Dispositivo de corte de ensambladuras dentadas	5460 1300
Encosto rebatível direito completo	7939 0301
Régua de encosto 1500	5410 7003
Automatismo de ligação ALV 2	7910 4010
Automatismo de ligação ALV 10	7910 4020

S

⚠ Restrisker

Maskinen är tillverkad enligt teknisk standard och de godkända tekniska säkerhetsreglerna. Trots detta kan enskilda restrisker uppträda vid arbetet.

- Skaderisk för fingrar och händer p.g.a. den roterande sågklingan om arbetsstycket inte styrs fackmässigt.
- Skador kan uppstå genom att arbetsstycket slungas iväg p.g.a. att det hålls fast eller styrs felaktigt, t.ex. genom att det styrs utan att ha fastgjorts.
- Hälsorisk p.g.a. buller. Vid arbetet överskrids den tillåtna bullernivån. Personlig skyddsutrustning såsom hörselskydd måste ovillkorligen bäras.
- Skador p.g.a. defekt sågklinga. Kontrollera regelbundet att sågklingan är oskadad.
- Fara p.g.a. elström om inte ordentlig anslutningskabel används.
- När **scheppach** särskilda tillbehör används, måste den bruksanvisningen som skickats med tillbehören läsas igenom noggrant och följas.
- Trots alla vidtagna åtgärder kan ändå icke uppenbara risker finnas.
- Restriskerna kan minimeras om säkerhetsföreskrifterna och användandet enligt de befintliga bestämmelserna, såsom bruksanvisningen, beaktas i sin helhet.

Leveransomfattning:

Bordcirkelsåg ts 4010 - delvis monterad
Sågklinga O 315
Längsanslag
Geringsanslag
Klyvkniv – storlek 35
Utsugningskåpa
Tillbehör till utsugningskåpa
Utsugningsmuff
Skjutstock
Skjutgrepp
Monteringsverktyg
Fasthållningsdorn
Monteringstillbehör (bifogad påse)
Bruksanvisning

Specialtillbehör:

	Art nr:
Skjutsläde 1400	7981 0100
Skjutsläde 2000	7979 0100
Anslagsskena 1350 utdragbar	5320 8180
Lyft-köranordning	7987 0000
Bordbreddning nedfällningsbar	7980 0100
Bordförlängning	5460 1000
SUVA utsugningsanläggning	5460 1100
Ritsaggregat	5460 1200
Kantanordning	7968 0000
Inställningsbar notskärare	7932 7000
Bordinlägg för inställningsbar notskärare	7986 1100
Inställningsbar notskärare	7986 2000
Inställningsbar slitsfräs	6320 8100
Sinkskärningsanordning	5460 1300
Fällbart anslag höger komplett	7939 0301
Anslagsskena 1500	5410 7003
Inkopplingsautomatik ALV 2	7910 4010
Inkopplingsautomatik ALV 10	7910 4020

SF

⚠ Jäljelle jäävät riskit

Kone on valmistettu alan uusimpien standardien ja turvallisuusuusteknisten vaatimusten mukaiseksi. Silti sen käyttö voi aiheuttaa vaaratilanteita.

- Pyörivä sahanterä voi vammauttaa käyttäjän sormet tai kädet jos työkappaletta viedään virheellisesti terälle.
- Jos työkappaletta pidetään huolimattomasti tai viedään terälle virheellisesti esimerkiksi ilman ohjainta töykappale voi lennähtää pois ja aiheuttaa loukkaantumisvaaran.
- Melu voi vaarantaa terveyden. Sallittu melutaso ylittyy työskentelyn aikana. Käytä ehdottomasti henkilökohtaisia suojavarusteita kuten kuulosuojaimia.
- Viallinen sahanterä aiheuttaa loukkaantumisvaaran. Tarkasta säännöllisin välein, että terä on ehjä.
- Sähkövirta aiheuttaa hengenvaaran, jos käytät säännösten vastaisia tai viallisia jatko- ym. virtajohtoja.
- Vaaratilanteet torjut parhaiten, kun käytät konetta **„Turvaohjeiden“** ja muiden määräysten ja sääntöjen mukaisesti. Noudata tarkasti koneen käyttöohjetta.
- Työstä vain ensiluokkaista puuta, jossa ei ole oksanreikiä, poikkihalkeamia, pintahalkeamia jne. Viallinen puu vaarantaa työturvallisuuden.

Toimituksen sisältö:

Tarkistuspyörösaha ts 4010 – osittain asennettuna
Sahanterä Ø 315
Halkaisuohjain
Katkaisuohjain
Jakoveitsi – koko 35
Teränyläsuojus purunimuliitännällä
Työntösauva
Työntökahva
Asennustyökalut
Kiinnipitokara
Asennustarvikkeet (pakattu pussiin)
Käyttöohje

Erikoisvarusteet:

	Tuotenro
Liukupöytä 1400	7981 0100
Liukupöytä 2000	7979 0100
Vastekisko 1350 ulosvedettävä	5320 8180
Siirtopyörät	7987 0000
Pöytätason levennys alaskäännettävä	7980 0000
Pöytätason pidennys	5460 1000
Suva-tyyppinen purunimuliitos	5460 1100
Piirtoterälaitteisto	5460 1200
Särmäyslaite	7968 0000
Heittosirkkeli	7932 7000
Teräaukon kitakappale	7986 1100
Aseteltava urajyrsin	7986 2000
Aseteltava urajyrsin	6320 8100
Sinkkauslaite	5460 1300
Rajoitin oikealle, täydellinen	7939 0301
Sahausohjainkisko 1500	5410 7003
Käynnistysautomatiikka ALV 2	7910 4010
Käynnistysautomatiikka ALV 10	7910 4020

N

⚠ Resterende farer som ikke kan fjernes

Maskinen er konstuert og bygget etter nåværende høyste tekniske standard, og ifølge anerkjente sikkerhetsregler. På tross av dette kan det under arbeidet oppstå enkelte farer, som ikke har kunnet la seg fjerne.

- Fare for at det roterende sagblad kan skade fingrer og hender på grunn av ufagmessig føring av arbeidsstykket.
- Skader som skyldes at arbeidsstykke eller deler av det blir slengt ut av maskinen på grunn av ufagmessig fastholding eller føring av arbeidsstykket. f.eks ved å arbeide uten anlegg.
- Fare for horselskader på grunn av støy. Under arbeidet kan det tillatte støynivået bli overskredet. Du må derfor ubetinget bruke hørselvern.
- Skader på grunn av defekt sagblad. Du må jevnlig og hver gang du begynner på et nytt arbeide kontollere at sagbladet er i orden.
- Skader som kan oppstå fordi det er brukt ikke godkjente elektriske tilførselsledninger. Ved bruk av scheppach ekstra tilbehør må den vedlagte brukerveiledningen bli lest og fulgt.
- På tross av alle tsette farer oppstå.
- De resterende farene kan bli redusert hvis „Sikkerhetsreglene“ og „Maskinens bruksområde“ blir overholdt. Likeledes ved at instruksjonene i brukerveiledningen blir fulgt.

Leveringsomfang

Justersirkelsag ts 4010, delvis montert
Sagblad Ø 315 mm
Breddeanleeg
Gjæringsanlegg
Klyvkniv – størrelse 35
Avsugshette
Tilbehør til avsugshetten
Avsugsstuss
Skyvestokk
Skyvehåndtak
Monteringsverktøy
Fastholdingsdor
Monteringstilbehør (i vedpakket pose)
Brukerveiledning

Ekstra tilbehør

	Art. nr.
Skyvebord 1400	7981 0100
Skyvebord 2000	7979 0100
Anleggsskinne 1350 uttrekkbar	5320 8180
Kjørbart understell	7987 0000
Bordbreddeforøkelse nedklappbart	7980 0000
Bordforlengelse	5460 1000
SUVA avsugsanordning	5460 1100
Forrissanordning	5460 1200
Kantskjæreanordning	7968 0000
Slingrebladanordning	7932 7000
Bordinnlegg med bunnmutter	7986 1100
Stillbar notfres	7986 2000
Stillbar slissefres	6320 8100
Sinkeskjæreanordning	5320 8100
Høyre nedklappbart anlegg	7939 0301
Anleggskinne 1500	5410 7003
Innsjaltingsautomatikk ALV 2	7910 4010
Innsjaltingsautomatikk ALV 10	7910 4020

DK

⚠ Restrisici

Maskinen er bygget efter den nyeste tekniske standard og de anerkendte sikkerhedstekniske regler. På trods heraf kan der ved arbejdet forekomme enkelte restrisici.

- Risiko for kvæstelse af fingre og hænder pga. den roterende savklinge ved uhensigtsmæssig håndtering af arbejdsemnet.
- Risiko for at blive ramt af emner, der slynges væk, ved ukorrekt fastspænding eller håndtering, hvis der f.eks. arbejdes uden anlæg.
- Sundhedsfare pga. støj. Ved arbejdet overskrides det tilladte støjniveau. Personligt sikkerhedsudstyr som høreværn skal benyttes.
- Ulykker pga. defekt savklinge. Savklingen skal regelmæssigt efterses for defekter.
- Risiko for ulykker pga. strøm ved brug af ureglementerede el-tilslutninger.
- Derudover kan der trods de trufne sikkerhedsforanstaltninger forekomme ikke åbenlyse restrisici.
- Restrisici kan minimeres, når „Sikkerhedshenvisningerne“ og „Bestemmelsesmæssig anvendelse“ samt brugsanvisningen følges.

Leverancens omfang:

Bordrundsav ts 4010 – delvis monteret
Savklinge Ø 315
Længdeanslag
Tværskæringslære
Spaltekniv – størrelse 35
Udsugningshætte
Tilbehør til udsugningshætte
Udsugningsstuds
Skubbestok
Skubbegreb
Monteringsværktøj
Holdedorn
Monteringstilbehør (medfølgende pose)
Brugsanvisning

Specialtilbehør:

	Art. nr.:
Skydeslæde 1400	7981 0100
Skydeslæde 2000	7979 0100
Anslagsskinne 1350 udtrækkelig	5320 8180
Løfte-kørestel	7987 0000
Bordforlængelse klapbar nedfældbar	7980 0000
Bordforlænger	5460 1000
SUVA udsugningsanlæg	5460 1100
Forskæreanlæg	5460 1200
Kantskæringsanordning	7968 0000
Stilbar notskærer	7932 7000
Bordindlæg til stilbar notskærer	7986 1100
Indstilleligt notskæringsanlæg	7986 2000
Stilbar notfræser	6320 8100
Sinkeanlæg	5320 8100
Vippeanslag til højre komplet	7939 0301
Anslagsskinne 1500	5410 7003
Indkoblingsautomatik ALV 2	7910 4010
Indkoblingsautomatik ALV 10	7910 4020

E

⚠ **¡Utilice siempre hojas de sierra originales scheppach!**

Accesorios especiales – Hojas de sierra

Art. n°

Hoja de sierra especial **6310 4101**
Hoja de metal duro para planchas de muebles recubiertas.

Dimensiones:

Total	Ø mm	250
Orificio	Ø mm	30
Dientes		80

Hoja de sierra **5100 5556**
Hoja de corte universal reforzada con metal duro para cortes longitudinales transversales en madera y aglomerado.

Dimensions:

Total	Ø mm	315
Orificio	Ø mm	30
Dientes		48

Hoja de sierra **5100 5504**
Hoja de corte universal reforzada con metal duro para cortes longitudinales y transversales en madera maciza y aglomerado.

Dimensiones:

Total	Ø mm	300
Orificio	Ø mm	30
Dientes		48

Hoja de sierra **5100 5507**
Hoja de corte fino reforzada con metal duro para cortes longitudinales y transversales en madera maciza.

Dimensiones:

Total	Ø mm	300
Orificio	Ø mm	30
Dientes		72

Hoja de sierra **7986 3001**
Hoja de corte especial, silenciosa, reforzada con metal duro para planchas de muebles recubiertas.

Dimensiones:

Total	Ø mm	300
Orificio	Ø mm	30
Dientes		60

Hoja de sierra **5100 5501**
Hoja de corte universal para madera blanda y dura.

Dimensiones:

Total	Ø mm	300
Orificio	Ø mm	30
Dientes		28

Hoja de sierra preentalladora **5460 1212**
Hoja de corte de metal duro para planchas de muebles recubiertas de una capa sintética.

Dimensiones:

Total	Ø mm	80
Orificio	Ø mm	30
Dientes		8

Hoja de sierra circular **5320 6513**
Hoja de corte de metal duro para madera blanda y dura y aglomerado.

Dimensions:

Total	Ø mm	200
Orificio	Ø mm	30
Dientes		4

P

⚠ **Monte exclusivamente lâminas de serra originais scheppach!**

Acessórios especiais: lâminas de serra

Art. n°

Lâmina de serra especial **6310 4101**
Lâmina de serra de metal duro para placas revestidas de mobiliário.

Dimensões:

Total	Ø mm	250
Perfuração	Ø mm	30
Número de dentes		80

Lâmina de serra **5100 5556**
Lâmina universal para peça em bruto, de metal duro, para cortes longitudinais e transversais em madeira e placas de madeira prensada.

Dimensões:

Total	Ø mm	315
Perfuração	Ø mm	30
Número de dentes		48

Lâmina de serra **5100 5504**
Lâmina universal para peça em bruto, de metal duro, para cortes longitudinais e transversais em madeira maciça e placas de madeira prensada.

Dimensões:

Total	Ø mm	300
Perfuração	Ø mm	30
Número de dentes		48 dentes angulares

Lâmina de serra **5100 5507**
Lâmina de serra para corte fino, de metal duro, para cortes longitudinais e transversais em madeira maciça.

Dimensões:

Total	Ø mm	300
Perfuração	Ø mm	30
Número de dentes		72 dentes

Lâmina de serra **7986 3001**
Lâmina de serra especial – baixo ruído, de metal duro, para placas de mobiliário revestidas com camadas sintéticas.

Dimensões:

Total	Ø mm	300
Perfuração	Ø mm	30
Dentes de cúpula oca		60 dentes

Lâmina de serra **5100 5501**
Lâmina universal para peça em bruto de madeira maciça ou dura.

Dimensões:

Total	Ø mm	300
Perfuração	Ø mm	30
Número de dentes		28 dentes angulares

Lâmina de serra de pré-ranhurar **5460 1212**
Lâmina de serra de metal duro para pré-ranhurar placas de mobiliário com revestimento de material sintético.

Dimensões:

Total	Ø mm	80
Perfuração	Ø mm	30
Dentes		8 dentes

Lâmina para serra circular **5320 6513**
Lâmina de serra de metal duro para madeira maciça ou dura e placas de madeira prensada.

Dimensões:

Total	Ø mm	200
Perfuração	Ø mm	30
Número de dentes		4 dentes

S

⚠ **Montera endast in original scheppach sågklingor!**

Specialtillbehör – sågklingor:

Art nr.:

Specialsågklinga **6310 4101**
Hårdmetallssågklinga för belagda möbelplattor

Mått:

Totalt	Ø	250 mm
Axeldiameter	Ø	30 mm
Antal skär		80 S

Sågklinga **5100 5556**
Universal-hårdmetallsklinga för längs- och tvärskärning i trä och spånplattor.

Mått:

Totalt	Ø	315 mm
Axeldiameter	Ø	30 mm
Antal skär		48 VS

Sågklinga **5100 5504**
Universal-hårdmetallsklinga för längs- och tvärskärning i massivträ och spånplattor.

Mått:

Totalt	Ø	300 mm
Axeldiameter	Ø	30 mm
Antal skär		48 VS

Sågklinga **5100 5507**
Hårdmetallsklinga till finskärning för längs- och tvärskärning i massivträ.

Mått:

Totalt	Ø	300 mm
Axeldiameter	Ø	30 mm
Antal skär		72 S

Sågklinga **7986 3001**
Special ljuddämpad hårdmetallsklinga för laminatbelagda möbelplattor.

Mått:

Totalt	Ø	300 mm
Axeldiameter	Ø	30 mm
Antal skär		60 S

Sågklinga **5100 5501**
Universalklinga för mjukt och hårt trä.

Mått:

Totalt	Ø	300 mm
Axeldiameter	Ø	30 mm
Antal skär		28 VS

Ritsklinga **5460 1212**
Hårdmetallsklinga för förskärning i laminatbelagda möbelplattor.

Mått:

Totalt	Ø	80 mm
Axeldiameter	Ø	30 mm
Antal skär		8 S

Cirkelsågklinga **5320 6513**
Hårdmetallsklinga för mjukt och hårt trä och spånplattor.

Mått:

Totalt	Ø	200 mm
Axeldiameter	Ø	30 mm
Antal skär		4 FS

SF

⚠ **Asenna ainoastaan alkuperäiset scheppach pyörösahanterät!**

Lisävarusteet-pyörösahanterät

tuotenro

Erikoispyörösahanterä **6310 4101**
Kovametallihampainen pyörösahanterä pinnoitettuja huonekalulevyjä varten

Mitat:

Kokonaan	Ø	250 mm
Reikä	Ø	30 mm
Hammasluku		80 Z

Pyörösahanterä **5100 5556**
Yleisleikkuuterä, kovametallihampainen, puun ja lastulevyjen katkaisuun ja halkaisuun

Mitat:

Kokonaan	Ø	316 mm
Reikä	Ø	30 mm
Hammasluku		48 WZ

Pyörösahanterä **5100 5504**
Kovametallihampainen yleisleikkuuterä, täyspuun ja lastulevyjen katkaisuun ja halkaisuun

Mitat:

Kokonaan	Ø	300 mm
Reikä	Ø	30 mm
Hammasluku		48 WZ

Pyörösahanterä **5100 5507**
Kovametallihampainen yleispyörösahanterä, massiivipuun katkaisuun ja halkaisuun

Mitat:

Kokonaan	Ø	300 mm
Reikä	Ø	30 mm
Hammasluku		72 Z

Pyörösahanterä **7986 3001**
Erikoissahanterä, hiljainen, kovametallihampainen, muovipäällysteisille huonekalulevyille.

Mitat:

Kokonaan	Ø	303 mm
Reikä	Ø	30 mm
Hammasluku		60 Z

Pyörösahanterä **5100 5501**
Yleisleikkuuterä pehmeälle ja kovalle puulle

Mitat:

Kokonaan	Ø	300 mm
Reikä	Ø	30 mm
Hammasluku		28 WZ

Piirtoterä **5460 1212**
Kovametallihampainen pyörösahanterä muovipinnoitettujen huonekalulevyjen piirtosahaukseen.

Mitat:

Kokonaan	Ø	80 mm
Reikä	Ø	30 mm
Hammasluku		8 Z

Pyörösahanterä **5320 6513**
Kovametallihanpainen pyörösahanterä kovalle ja pehmeälle puulle ja lastulevylle

Mitat:

Kokonaan	Ø	200 mm
Reikä	Ø	30 mm
Hammasluku		4 FZ

N

⚠ **Det må bare bli brukt originale scheppach sagblad!**

Ekstra tilbehør – sagblad

Art. nr.

Spesialsagblad **6310 4101**
Hardmetall sagblad for belagte møbelplater.

Mål:

Diameter	Ø	250 mm
Boring	Ø	30 mm
Tannantall		80 T

Sagblad **5100 5556**
Universalt hardmetallbestykket for kapp- og klyvsnitt i tre og sponplater.

Mål:

Diameter	Ø	315 mm
Boring	Ø	30 mm
Tannantall		48 VT

Sagblad **5100 5504**
Universalt hardmetallbestykket for kapp- og klyvsnitt i heltre og sponplater.

Mål:

Diameter	Ø	300 mm
Boring	Ø	30 mm
Tannantall		48 VT

Sagblad **5100 5507**
Finsnitt sagblad hardmetallbestykket for kapp- og klyvsnitt i heltre.

Mål:

Diameter	Ø	315 mm
Boring	Ø	30 mm
Tannantall		72 T

Sagblad **7986 3001**
Spesial sagblad, støysvakt, hardmetallbestykket for kunststoffbelagte møbelplater.

Mål:

Diameter	Ø	300 mm
Boring	Ø	30 mm
Tannantall		60 T

Sagblad **5100 5501**
Universalsagblad for bløtt og hardt trematerialе.

Mål:

Diameter	Ø	300 mm
Boring	Ø	30 mm
Tannantall		28 VT

Rissagblad **5460 1212**
Hardmetall sagblad for forrissing av kunststoffbelagte møbelplater.

Mål:

Diameter	Ø	80 mm
Boring	Ø	30 mm
Tannantall		8 T

Sirkelsagblad **5320 6513**
Hardmetall sagblad for bløtt og hardt trematerialе og sponplater.

Mål:

Diameter	Ø	200 mm
Boring	Ø	30 mm
Tannantall		4 FT

DK

⚠ **Monter kun originale scheppach savklinger!**

Specialtilbehør – savklinger:

Art. nr.:

Specialsavklinge **6310 4101**
Hårdmetalsavklinge til laminerede møbelplader

Dimensioner:

Total	Ø mm	250
Boring	Ø mm	30
Tandantal		80

Savklinge **5100 5556**
Universal-hårdmetalklinge til lang- og tværskæring i træ og spånplader.

Dimensioner:

Total	Ø mm	315
Boring	Ø mm	30
Tandantal		48 (vekseltand)

Savklinge **5100 5504**
Universal-hårdmetalklinge til lang- og tværskæring i massiv træ og spånplader.

Dimensioner:

Total	Ø mm	300
Boring	Ø mm	30
Tandantal 48		(vekseltand)

Savklinge **5100 5507**
Finskæringsklinge af hårdmetal til lang- og tværskæring i massiv træ.

Dimensioner:

Total	Ø mm	300
Boring	Ø mm	30
Tandantal		72

Savklinge **7986 3001**
Specialsavklinge, lydløs, af hårdmetal til laminerede møbelplader.

Dimensioner:

Total	Ø mm	303
Boring	Ø mm	30
Tandantal		60

Savklinge **5100 5501**
Universalklinge til blødt og hårdt træ.

Dimensioner:

Total	Ø mm	300
Boring	Ø mm	30
Tandantal		28 (vekseltand)

Forskæringssavklinge **5460 1212**
Hårdmetalsavklinge til forskæring i laminerede møbelplader.

Dimensioner:

Total	Ø mm	80
Boring	Ø mm	30
Tandantal		8

Rundsavklinge **5320 6513**
Hårdmetalsavklinge til blødt og hårdt træ og spånplader.

Dimensioner:

Total	Ø mm	200
Boring	Ø mm	30
Tandantal		4 (fladtand)

E

Datos técnicos

Dimensiones constr.:

Longitud total	mm	1100
Longitud total con prolongación de mesa	mm	1940
Anchura total	mm	800
Altura total	mm	1130
Tamaño de la mesa	mm	800 x 680
Altura de la mesa	mm	850
Hoja de sierra circular Ø máx.	mm	315
Hoja de sierra circular Ø mín.	mm	250
Altura de corte con 90°	mm	107
Altura de corte con 45°	mm	60
Margen de ajuste de la hoja de sierra	mm	90
Velocidad	r.p.m.	4000
Velocidad de corte	m/seg.	66
Hoja de sierra preentalladora Ø	mm	80
Velocidad de la hoja de sierra preentalladora	r.p.m.	7100
Velocidad de corte de la hoja de sierra preentalladora	m/seg.	178
Longitud del limitador paralelo	mm	800
Anchura máx. del corte paralelo	mm	390
Anchura del corte paralelo con prolongación de mesa rebatible	mm	1100
Limitador angular		0-60°
Guía del limitador angular		perfil en T

Anchura corte angular de 90°:

con calibre de filo transversal	mm	270
con carro corredizo 1400	mm	900
con carro corredizo 2000	mm	960
Boca de aspiración Ø	mm	50
Boca de aspiración Ø	mm	100
Caudal aspirado a 20 m/s	Ø 100 =	665 m³/h
Subpresión en la boca de aspiración	Ø 100 =	170 Pa
	Ø 50 =	918 Pa
Condiciones ambientales		– 5° C + 35° C
Peso neto	kg	125

Accionamiento:

Motor eléctrico		230 V / 50 Hz	400 V / 50 Hz
Potencia absorbida P_1	kW	3,0	4,0
Potencia suministrada P_2	kW	2,2	2,9
Velocidad del motor	r.p.m.	2800	2800
Modo de servicio		S 6/40 %	S 6/40 %
Corriente nominal		13,0 A	6,7 A

P

Dados técnicos

Medidas de fabrico:

Comprimento total	mm	1100
Comprimento total com prolongamento de bancada	mm	1940
Largura total	mm	800
Altura total	mm	1130
Dimensão da bancada	mm	800 x 680
Altura da bancada	mm	850
Lâmina da serra circular Ø máx.	mm	315
Lâmina da serra circular Ø mín.	mm	250
Altura de corte a 90°	mm	107
Altura de corte a 45°	mm	60
Âmbito de ajuste da lâmina de serra	mm	90
Rotações	1/min.	4000
Velocidade de corte	m/seg.	66
Lâmina de serra de pré-ranhurar Ø	mm	80
Rotação da lâmina de serra de pré-ranhurar	1/min.	7100
Velocidade de corte da lâmina de serra de pré-ranh.	m/seg.	178
Comprimento do encosto paralelo	mm	800
Largura máx. do corte paralelo	mm	390
Largura do corte paralelo com alargamento da bancada rebatível	mm	1100
Encosto angular		0-60°
Guia do encosto angular		Perfil em T

Largura de corte 90° corte angular:

com calibre para corte transversal	mm	270
com carro deslizante 1400	mm	900
com carro deslizante 2000	mm	960
Tubuladura de aspiração Ø	mm	50
Tubuladura de aspiração Ø	mm	100
Corrente de volume aspirado a 20 m/s	Ø 100 =	665 m³/h
Subpressão na tubuladura de aspiração	Ø 100 =	170 Pa
	Ø 50 =	918 Pa
Condições ambientais		– 5° C + 35° C
Peso líquido	kg	125

Accionamento:

Motor eléctrico		230 V / 50 Hz	400 V / 50 Hz
Potência tomada P_1	kW	3,0	4,0
Potência emitida P_2	kW	2,2	2,9
Rotação do motor	1/min.	2800	2800
Modo de operação		S 6/40 %	S 6/40 %
Corrente nominal		13,0 A	6,7 A

S

Tekniska data:

Mått:

Totallängd	mm	1100
Totallängd med bordförlängning	mm	1940
Totalbredd	mm	800
Totalhöjd	mm	1130
Bordstorlek	mm	800 x 680
Bordhöjd	mm	850
Cirkelsågklinga Ø max	mm	315
Cirkelsågklinga Ø min	mm	250
Snitthöjd vid 90°	mm	107
Snitthöjd vid 45°	mm	60
Justeringsområde för sågklinga	mm	90
Varvtal	1/min	4000
Snitthastighet	m/sec	66
Ritsklinga	mm	80
Varvtal-Ritsklinga	1/min	7100
Snitthastighet Ritsklinga	m/sec	178
Parallellanslag längd	mm	800
Parallellsnitt bredd max	mm	390
Parallellsnitt bredd med nedfällbarbordbreddning	mm	1100
Vinkelanslag		0-60°
Vinkelanslagsgejd		T-profil

Snittbredd 90° vinkelsnitt:

Med geringsanslag	mm	270
Med skjutsläde 1400	mm	900
Med skjutsläde 2000	mm	960
Utsugningsmuff O	mm	50
Utsugningsmuff O	mm	100
Utsugningsvolymström vid 20 m/s	Ø 100 =	665 m³/h
Undertryck vid utsugningsmuff	Ø 100 =	170 Pa
Utsugningsvolymström vid 20 m/s	Ø 50 =	918 Pa
Omgivningsvillkor		– 5° C + 35° C
Vikt netto	kg	125

Drift:

Elmotor		230 V / 50 Hz	400 V / 50 Hz
Upptagen effekt P_1	kW	3,0	4,0
Avgiven effekt P_2	kW	2,2	2,9
Motorvarvtal	1/min	2800	2800
Driftslag		S 6/40 %	S 6/40 %
Märkström		13,0 A	6,7 A

SF

Tekniset tiedot:

Mitat:

Kokonaispituus	mm	1100
Kokonaispituus, pöydän jatkeen kanssa	mm	1940
Kokonaisleveys	mm	800
Kokonaiskorkeus	mm	1130
Pöydän koko	mm	800x680
Pöydän korkeus	mm	850
Pyörösahanterä Ø maks.	mm	315
Pyörösahanterä Ø min.	mm	250
Sahausvahvuus 90°	mm	107
Sahausvahvuus 45°	mm	60
Sahanterän säätöalue	mm	90
Kierrosluku	1/min	4000
Leikkuunopeus	m/sek	66
Piirtoterä Ø	mm	80
Piirtoterän kierrosluku	1/min	7100
Piirtoterän leikkuunopeus	m/sek.	178
Halkaisuohjaimen pituus	mm	800
Halkaisuleveys maks	mm	390
Halkaisuleveys pöytätason levennyksen kanssa	mm	1100
Katkaisuohjain		0 – 60°
Katkaisuohjaimen ohjaus		T-profiili

Sahausleveys 90 kulmaleikkuu:

Katkaisuohjaimella	mm	270
Liukupöydällä 1400	mm	900
Liukupöydällä 2000	mm	960
Purunimuliitos Ø	mm	50
Purunimuliitos Ø	mm	100
Imutilavuusvirta nopeudella 20 m/sek.	Ø 100 =	665 m³/hl
Alipaine purunimuliitoksessa	Ø 100 =	170 Pa
Palmutilavuusvirta nopeudella 20 m/sek.	Ø 50 =	918 Pa
Ympäristöolosuhteet		– 5° C + 35° C
Nettopaino	kg	125

Käyttökoneisto:

Sähkömoottori		**230 V / 50 Hz**	**400 V / 50 Hz**
Ottoteho P_1	kW	3,0	4,0
Antoteho P_2	kW	2,2	2,9
Moottorin kierrosluku	1/min.	2800	2800
Käyttötapa		S 6 / 40 %	S 6 / 40 %
Nimellisvirta		13,0 A	6,7 A

N

Tekniske data:

Byggemål:

Total lengde	mm	1100
Total lengde med bordforlengelse	mm	1940
Total bredde	mm	800
Total høyde	mm	1130
Bordstørrelse	mm	800 x 680
Bordhøyde	mm	850
Sagbladdiameter maks.	mm	315
Sagbladdiameter min.	mm	250
Snitthøyde ved 90°	mm	107
Snitthøyde ved 45°	mm	60
Sagbladets høydeforstilling	mm	90
Turtall	omdr/min	4000
Skjærehastighet	m/sek.	66
Forrissagblad Ø	mm	80
Forrissagblad-turtall	omdr/min	7100
Forrissagbladets skjærehastighet	m/sek.	178
Parallellanleggets lengde	mm	800
Parallellsnitt – maks. bredde	mm	390
Parallellsnitt – bredde med nedklappbar bordbreddeforøkelse	mm	1100
Vinkelanlegg		0-60°
Vinkelanleggvøring		T-profil

Snittbredde 90° vinkelsnitt:

med gjæringsanlegg	mm	270
med skyvebord 1400	mm	900
med skyvebord 2000	mm	960
Avsugsstuss Ø	mm	50
Avsugsstuss Ø	mm	100
Avsugs-volumstrøm ved 20 m/sek.	Ø 100 =	665 m³/t
Undertrykk i avsugsstussen	Ø 100 =	170 Pa
Avsug-volumstrøm ved 20 m/sek.	Ø 50 =	918 Pa
Omgivelsestemperatur		– 5° C + 35° C
Netto vekt	kg	125

Drivanordning:

Elektrisk motor		**230 V / 50 Hz**	**400 V / 50 Hz**
Tilført effekt P_1	kW	3,0	4,0
Avgitt effekt P_2	kW	2,2	2,9
Motorturtall	omdr/min	2800	2800
Driftstype		S 6 / 40 %	S 6 / 40 %
Nominell strøm		13,0 A	6,7 A

DK

Tekniske data:

Dimensioner:

Total længde	mm	1100
Total længde med bordforlænger	mm	1940
Total bredde	mm	800
Total højde	mm	1130
Bordstørrelse	mm	800 x 680
Bordhøjde	mm	850
Savklinge (rundsav) Ø max	mm	315
Savklinge (rundsav) Ø min	mm	250
Skærehøjde ved 90°	mm	107
Skærehøjde ved 45°	mm	60
Justeringsområde for savklinge	mm	90
Omdrejningstal	1/min	4000
Skærehastighed	m/sec	66
Forskæringssavklinge	mm	80
Omdrejningstal for forskæringsklinge	1/min	7100
Skærehastighed for forskærer	m/sec	178
Parallelanslag længde	mm	800
Parallelsnit bredde max	mm	390
Parallelsnit bredde med nedfældbar bordplanforøger	mm	1100
Vinkelanslag		0-60°
Vinkelanslagsføring		T-profil

Snitbredde 90° vinkelsnit:

Med tværskæringslære	mm	270
Med skydeslæde 1400	mm	900
Med skydeslæde 2000	mm	960
Udsugningsstuds Ø	mm	50
Udsugningsstuds Ø	mm	100
Udsugningsvolumstrøm ved 20 m/s	Ø 100 =	665 m³/h
Undertryk ved udsugningsstuds	Ø 100 =	170 Pa
Udsugningsvolumstrøm ved 20 m/s	Ø 50 =	918 Pa
Omgivelsestemperaturer		– 5° C + 35° C
Vægt netto	kg	125

Drev:

El-motor		**230 V / 50 Hz**	**400 V / 50 Hz**
Optagen effekt P_1	kW	3,0	4,0
Afgiven effekt P_2	kW	2,2	2,9
Motorom-drejningstal	1/min	2800	2800
Driftsform		S 6 / 40 %	S 6 / 40 %
Mærkestrøm		13,0 A	6,7 A

E

Valores nominales de ruido

Condiciones de medición según el proyecto pr EN 1870-1: 1995-07
Los valores dados son valores de emisión, por lo que tienen por qué coincidir con valores seguros de trabajo. Aunque hay una correlación entre el nivel de emisión y de inmisión, no se puede deducir con certeza si es necesario tomar medidas preventivas adicionales o no. Los factores que pueden influir en el nivel de emisión actualmente indicado en el lugar de trabajo, dependen de la duración de los trabajos, las características del lugar de trabajo, otras fuentes originarias de ruidos etc., como p. ej.: el número de máquinas y de operaciones que se realicen cerca del lugar de trabajo.
Los valores permisibles en el lugar de trabajo pueden variar también dependiendo de cada país. Estos datos informativos han de servir al usuario para pue pueda valorar mejor los peligros y riesgos.

Nivel de potencia acústica
Marcha en vacío L_{WA} = 93,8 dB(A) Elaboración L_{WA} = 98,6 dB(A)

Nivel de presión acústica en el puesto de trabajo en dB
Marcha en vacío L_{pAeq} = 85,4 dB(A) Elaboración L_{pAeq} = 87,0 dB(A)

Para los valores de emisión nombrados hay que contar con una inseguridad de medición de K = 4 dB

Datos relativos a la emisión de polvo
Los valores de emisión de polvo, medidos por el Comité especial para la madera según las „bases para el control de la emisión de polvo (parámetros de concentración) de las máquinas para trabajar la madera", están por debajo de los 2 mg/m³. De esta forma al conectar la máquina a un aspirador en funcionamiento, según las normas, con una velocidad mínima de 20 m/s, queda garantizado un largo y seguro cumplimiento del valor límite TRK vigente en la RFA relativo a la emisión de polvo de madera.

Montage

Los trabajos conjuntos de montaje y equipamiento han de ser realizados sólo con la clavija de alimentación desenchufada.

Por motivos técnicos de embalaje, su sierra circular de mesa scheppach no está completamente montada.

Herramientas par el montage:

Se incluyen en el volumen de suministro:

1 llave de una boca	19 mm
1 llave de una boca	30 mm
1 llave hexagonal	5 mm
1 llave hexagonal	6 mm

P

Valor do ruído

Condições de medição com base no plano pr EN 1870-1: 1995-07
Os valores mencionados dizem respeito aos valores de emissão, daí que não precisem de representar simultaneamente valores seguros de operação. Embora não haja nenhuma correlação entre o nível de emissão e o nível de imissão, não se pode, nessa base, deduzir com segurança sobre a necessidade de se tomar ou não medidas de precaução adicionais. Dos factores que podem influenciar o nível de imissão observado no local de trabalho fazem parte o tempo de duração dos efeitos, as características do próprio local de trabalho, outras fontes de ruído como, por exemplo, o número de maquinas e trabalhos nas imediações.

Nível de produção de ruído
Em ponto morto L_{WA} = 93.8 dB(A) Trabalhar L_{WA} = 98.6 dB(A)

Valores de emissão referentes ao local de trabalho em dB
Em ponto morto L_{pAeq} = 85.4 dB(A) Trabalhar L_{pAeq} = 87.0 dB(A)

Aos valores acabados de mencionar poderá acrescer uma margem de dúvida K = 4 dB.

Dados respeitantes à emissão de pó
Os valores de emissão de pó medidos de acordo com as „Normas para a verificação da emissão de pó (parâmetros de concentração) das máquinas para trabalhar madeira" da Comissão Especial para a Madeira ficam abaixo de 2 mg/m³. Deste modo, se a máquina estiver ligada a um equipamento de aspiração apropriado com uma velocidade de ar de, pelo menos, 20 m/s, poder-se-á ter a certeza de se estar a observar com certadeira segurança o valor limite em vigor (TRK) na República Federal da Alemanha respeitante à emissão de pó da madeira.

S

Bulleruppgifter

Mätbetingelser enligt utkast pr EN 1870-1: 1995-07
De angivna värdena är emissionsvärden och anger därför inte nödvändigtvis genast säkra arbetvärden. Fastän det finns en korrelation mellan emissions- och imissionspeglar, kan man inte säkert fastställa huruvida extra försiktighetsåtgärder är nödvändiga eller ej. Faktorer som kan inverka på den aktuella imissionspegel vid arbetsplatsen omfattar inverkans längd, arbetsrummets beskaffenhet, andra bullerkällor o. s. v., t. ex. maskinernas antal och verksamhet som pågår i närheten.
Den tillåtna arbetsplatsvärdena kan variiera från land till land. Denna information skall emellertid möjliggöra för anvädaren att företa en bättre uppskattning av faror och risker.

Ljudeffektsnivå
Tomgång L_{WA} = 93,8 dB(A) Bearbetning L_{WA} = 98,6 dB(A)

Arbetsplatshänförda emmisionsvärden idB
Tomgång L_{pAeq} = 85,4 dB(A) Bearbetning L_{pAeq} = 87,0 dB(A)

För de angivna emissionsvärdena gäller ett mätosäkerhetstillägg K = 4 dB

Uppgifter för dammemissionen
De dammemissionsvärden som uppmätts av fackutskottet för träbearbetning i „Principer för prövning av träbearbetningsmaskiners dammemmission (koncentrationsparameter)" ligger under 2 mg/m³. När maskinen ansluts till en regelmässig industriell utsugsanordning med minst 20 m/s lufthastighet kan man utgå från att man varaktigt och säkert följer TRK:s gränsvärden för trädamm som gäller i Förbundsrepubliken Tyskland.

Montering:

Samtliga monterings- och omrustningsarbeten får endast genomföras då nätanslutningskontakten är urdragen.

Av förpackningstekniska skäl är Er scheppach bordcirkelsåg inte komplett monterad.

Monteringsverktyg:

I leveransen ingår

1 enkel U-nyckel	19 mm nyckelvidd
1 enkel U-nyckel	30 mm nyckelvidd
1 insexnyckel	5 mm nyckelvidd
1 insexnyckel	6 mm nyckelvidd

SF

Melun ominaisarvot

Mittausehdot standardin ehdotuksen pr EN 1870-1: 1995-07 mukaisesti
Ilmoitetut arvot ovat emissioarvoja eivätkä ne näin ollen esitä tarkkoja työarvoja. Vaikka emissio- ja immissiotasojen välillä onkin vastaavuussuhde, ei siitä voida varmasti johtaa sitä, ovatko lisätoimenpiteet tarpeen vai ei. Sellaisia tekijöitä, jotka voivat vaikuttaa kullakin hetkellä työpaikalla olevaan immissiotasoon, ovat vaikutuksen kesto, työtilan erikoisominaisuudet, muut melulähteet jne, esim. koneiden lukumäärä ja lähellä olevat tapahtumat.
Sallitut työpaikka-arvot voivat myöskin vaihdella maasta toiseen. Nämä tiedot mahdollistavat kuitenkin sen, että käyttäjät voivat paremmin arvioida vaarat ja riskit.

Äänitehotaso
Tyhjäkäynti L_{WA} = 93,8 dB(A) Työstö L_{WA} = 98,6 dB(A)

Työpaikkakohtainen emissioarvo, dB
Tyhjäkäynti L_{pAeq} = 85,4 dB(A) Työstö L_{pAeq} = 87,0 dB(A)

Mittaustuloksen epävarmuuslisä K = 4 dB koskee kaikkia edellä mainittuja emissioarvoja

Tietoja pölypäästöstä (-emissiosta)
Pölypäästön arvot, jotka ammattitoimikunta „Puu" on mitannut „Puunjalostuskoneiden pölypäästön (konsentraatioparametri) testaussääntöjen" mukaan, ovat alle 2 mg/m³. Kun kone liitetään asianmukaiseen yrityksessä käytössä olevaan imulaitteestoon, jossa ilmavirran nopeus on vähintään 20 m/s, voidaan näin ollen noudattaa Saksen Liitotasavallassa voimassa olevia TRK-puupölyn raja-arvoja pysyvästi.

Asennus:

Kaikkia asennus- ja varustelutöitä suoritettaessa on aina irrotettava verkkopistoke pistorasiasta.

Pakkausteknisistä syistä scheppach-pöytäpyörösahaa ei ole asennettu kokonaan.

Asennustyökalut:

Toimitukseen sisältyy:

1 kiintoavain koko	19 mm
1 kiintoavain koko	30 mm
1 kuusiokoloavain koko	5 mm
1 kuusiokoloavain koko	6 mm

N

Støynivå

Målebetingelser ifølge utkast pr. EN 1870-1
De angitte verdiene er emisjonsverdier og er derfor ikke sikre arbeidsverdier. Selv om det er en sammenheng mellom emisjons- og immisjonsnivået kan det ut fra dette ikke bestemmes om det er nødvendig med ekstra sikkerhets forholdsregler. Støynivået på arbeidsplassen er i tillegg til den støy som kommer fra maskinen også avhengig av hvor lenge støypåvirkningen pågår, arbeidsrommets utforming og andre støykilder som f.eks. antall arbeidsmaskiner i nærheten.
De tillatte støyverdier på arbeidsplassen varierer også fra land til land. De nedenstående måleresultatene vil imidlertid være til hjelp for bedre å kunne bedømme om det er fare eller risiko for helseskader.

Støynivå
Tomgang L_{WA} = 93,8 dB(A) Bearbeiding L_{WA} = 98,6 dB(A)

Emisjonsverdier i dB på arbeidsplassen
Tomgang L_{pAeq} = 85,4 dB(A) Bearbeiding L_{pAeq} = 87,0 dB(A)

For oppgitte emisjonsverdier er målavviket K = 4 dB

Opplysninger om utslipp av støv
Ifølge „Prinsipper for måling av støvutslipp (konsentrasjonsparameter) for trebearbeidingsmaskiner" utarbeidet av den tyske bransjeforening for trebearbeiding ligger de målte støvutslippsverdiene på under 2 mg/m³. Hvis maskinen derfor er tilsluttet et avsugsanlegg som suger ut luft med en hastighet på minst 20 m/sek. vil den i Tyskland fastsatte TRK grenseverdien for støvutslipp med sikkerhet bli overholdt.

Montering:

Stikkontakten må alltid være trukket ut under monterings- og oppstillingsarbeider.

Av emballasjetekniske årsaker er din scheppach bordsirkelsag ikke fullstendig montert.

Monteringsverktøy:

Inkludert i leveringen er:

1 fastnøkkel	19 mm nøkkelvidde
1 fastnøkkel	30 mm nøkkelvidde
1 sekskantnøkkel	5 mm nøkkelvidde
1 sekskantnøkkel	6 mm nøkkelvidde

DK

Støjparametre

Målebetingelser i henhold til udkast pr EN 1870-1: 1995-07
De angivne værdier er emissionsværdier og skal således ikke samtidig forestille at være sikre arbejdsværdier. Selv om der er en sammenhæng mellem emissions- og imissionsniveauer, kan det på den baggrund ikke med sikkerhed afgøres, om yderligere forholdsregler er nødvendige eller ej. Faktorer, som kan påvirke det aktuelle på arbejdspladsen fremherskende imissionsniveau, omfatter verigheden af påvirkningerne, arbejdsrummets egenart, andre støjkilder osv., f.eks. antallet af maskiner og processer i nærheden.
De tilladte arbejdspladsværdier kan ligeledes variere fra land til land. Denne information skal dog gøre brugeren i stand til at foretage en bedre vurdering af fare og risiko.

Lydeffektniveau
Tomgang L_{WA} = 93,8 dB(A) Bearbejdning L_{WA} = 98,6 dB(A)

Operatørpladsrelaterede emissionsværdier i dB
Tomgang L_{pAeq} = 85,4 dB(A) Bearbejdning L_{pAeq} = 87,0 dB(A)

For de nævnte emissionsværdier gælder en måleusikkerhedsfaktor K = 4 dB.

Angivelser til støvemission
Støvemissionsværdierne målt i henhold til „Principper for kontrol af støvemission (koncentrationsparametre) fra træbearbejdningsmaskiner" udarbejdet af den tyske træbranches fagudvalg ligger under 2 mg/m³. Dermed kan man ved tilslutning af maskinen til en forskriftsmæssig virksomhedsintern udsugning med en lufthastighed på mindst 20 m/s gå ud fra en vedvarende sikker overholdelse af den TRK-grænsværdi for træstøv, som gælder i Forbundsrepublikken Tyskland.

Montering:

Samtlige monterings- og omstillingsarbejder må kun udføres, når netstikket er trukket ud.

Af emballeringstekniske årsager er Deres scheppach bordrundsav ikke komplet monteret.

Monteringsværktøj:

Leverancen omfatter

1 enkelt gaffelnøgle	str. 19 mm
1 enkelt gaffelnøgle	str. 30 mm
1 unbraconøgle	str. 5 mm
1 unbraconøgle	str. 6 mm

Fig./Kuva „A“

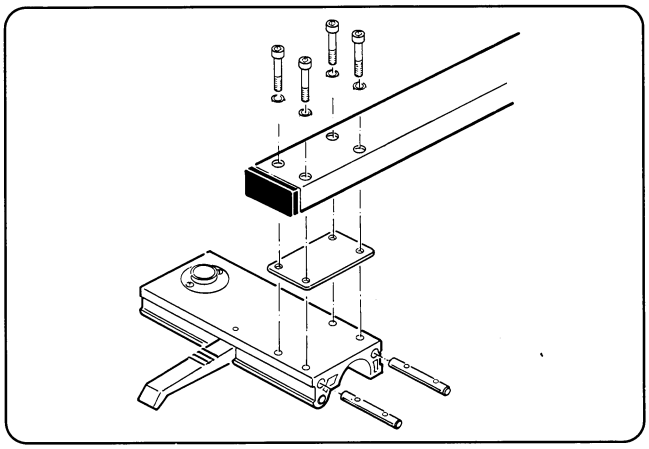

Tope longitudinal

Fig. „A“

Una por tornillos el tubo de tope, la placa intermedia y la corredera de guía. Para eso, inserte ambos pernos roscados en la corredera de guía.

4 casquillos distanciadores
4 tornillos cilíndricos **M 6 x 40**

Fig./Kuva „B“

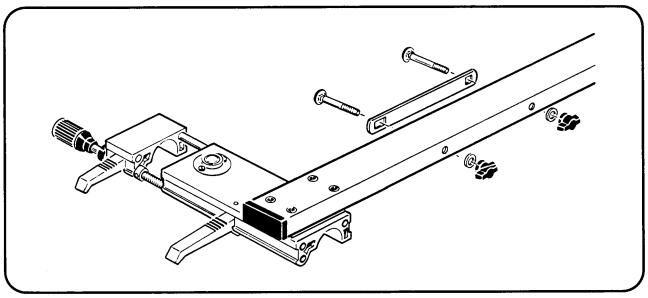

Fig. „B“

Atornille la chapa intermedia al tubo de tope. **No apriete.**

2 tornillos cilíndricos **M 6 x 75**
2 arandelas **6**
2 tuercas de mariposa **M 6**

Fig./Kuva „C“

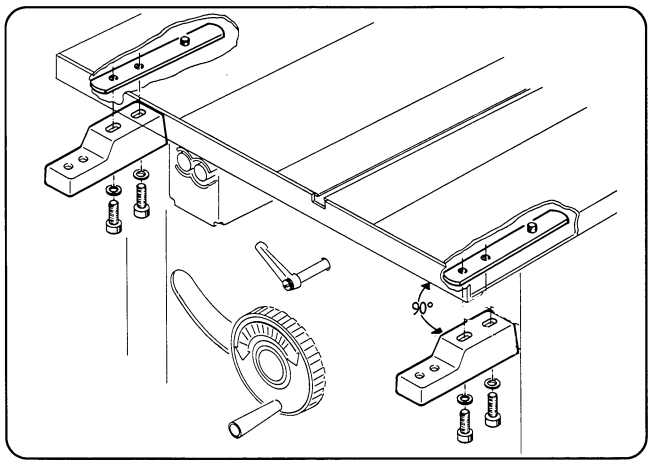

Fig. „C“

Atornille dos piezas de apoyo al lado inferior del tablero de mesa.

2 tornillos cilíndricos cada uno **M 8 x 20**
2 arandelas **8**

La placa de roscas en el tablero de su ts 4010 ya se montó en la fábrica.

Enrosque los tornillos cilíndricos solo a mano. No los apriete.

Fig./Kuva „D“

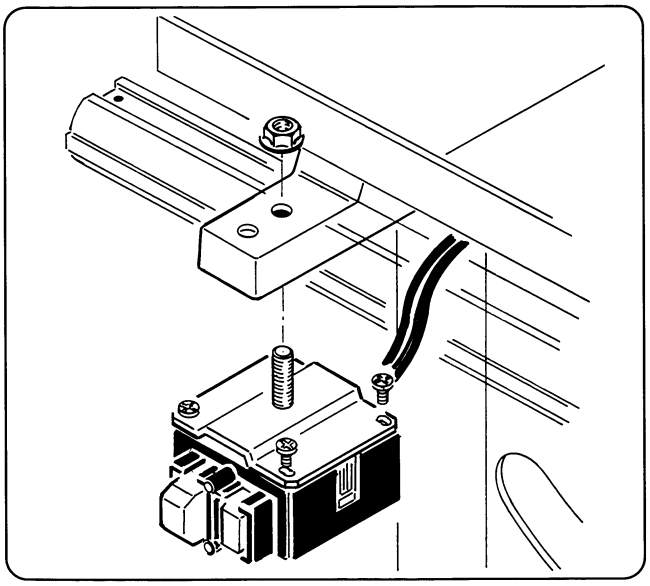

Interruptor y chapa de sujeción

Fig. „D“

Antes de montar el tope longitudinal hay que instalar el interruptor.

Atornille el interruptor a la chapa de sujeción.
4 tornillos alomados **4,2 x 16**

Atornille la chapa en el soporte.

1 tuerca hexagonal Verbus Ripp **M 6**

Interruptor e chapa do interruptor

Fig. „D“

Antes de prosseguir com a montagem do encosto lateral, deverá ser montado o interruptor.

Aparafuse o interruptor à chapa do interruptor
4 Parafusos de cabeça lenticular **4.2 x 16**

Aparafuse a chapa do interruptor ao supporte.
1 Porca sextavada Verbus Ripp **M 6**

S

Längsanslag

Fig „A“

Skruva ihop anslagrör, mellanplatta och styrsläde. Stick för detta in de båda gängade bultarna i styrsläden.

4 mellanbussningar
4 cylinderskruvar **M 6 x 40**

Fig „B“

Skruva fast mellanplåten på anslagsröret. **Dra inte åt!**

2 cylinderskruvar **M 6 x 75**
2 brickor **6**
2 vingmuttrar **M 6**

Fig „C“

Skruva fast två hållare på bordsplattans undersida.

2 cylinderskruvar **M 8 x 20** till varje
2 brickor **8**

Gängplattan i bordsplattan på Er ts 4010 är monterad på fabriken.

Dra tills vidare endast åt cylinderskruvarna för hand, dra inte åt.

Brytare och brytarplåt

Fig „D“

Före vidare montering av längsanslaget måste brytaren monteras.

Skruva fast brytaren på brytarplåten

4 linsformade skruvar **4,2 x 16**

Skruva fast brytarplåten på hållaren.

1 sexkantsmutter
Verbus Ripp **M 6**

SF

Halkaisuohjain

Kuva „A“

Vasteputki, välilevy ja ohjausluisti ruuvataan yhteen. Molemmat kierrepultit työnnetään ohjausluistiin.

4 välihylsyä
4 sylinteriruuvia **M 6 x 40**

Kuva „B“

Välipelti ruuvataan kiinni vasteputkeen. **Ei saa kiristää!**

2 sylinteriruuvia **M 6 x 75**
2 aluslevyä **6**
2 siipimutteria **M 6**

Kuva „C“

Kaksi kannatinta ruuvataan kiinni pöytälevyn alapuolelle.

kussakin 2 sylinteriruuvia **M 8 x 20**
kussakin 2 aluslevyä **8**

Laitteen **ts 4010** pöytälevyn kierrelevy on asennettu valmistajan toimesta.

Sylinteriruuvit kiristetään ensin vain käsin, niitä ei saa kiristää tiukkaan.

Kytkin ja kytkinpelti

Kuva „D“

Ennen halkaisuohjaimen asennusta on asennettava kytkin.

Kytkin ruuvataan kiinni kytkinlevyyn.

4 kuperapäistä ruuvia **4,2 x 16**

Kytkinlevy ruuvataan kiinni kannattimeen.

1 kuusikantamutteri
Verbus Ripp **M 6**

N

Breddeanlegg

Fig. „A“

Skru sammen anleggsrøret, mellomplaten og føringssleiden. For å få dette riktig må du sette inn de to boltene med gjenger i føringssleiden.

4 mellombøssinger
4 sylinderskruer **M 6 x 40**

Fig. „B“

Skru mellomplaten på anleggsrøret. **Trekk ikke til!**

2 sylindrskruer **M 6 x 75**
2 underlagsskiver **6**
2 vingemuttere **M 6**

Fig. „C“

Skru de to bæreklossene fast til kanten på bordplaten, hver med

2 sylinderskruer **M 8 x 20**
2 underlagsskiver **8**

Platen med gjenger i bordplaten på din **ts 4010** er montert på fabrikken.

Sylinderskruene må du i første omgang bare skru inn med hånd, og ikke trekke dem til.

Bryter og bryterplate

Fig. „D“

Før du går videre med monteringen av breddeanlegget må du montere bryteren.

Skru bryteren fast på bryterplaten

4 linseskruer **4,2 x 16**

Skru bryterplaten til bæreklossen

1 sekskantmutter
Verbus Ripp **M 6**

DK

Længdeanslag

Fig. „A“

Skru anslagsrør, mellemplade og styreslæde sammen. Sæt til dette formål de to gevindbolte ind i styreslæden.

4 mellembøsninger
4 cylinderskruer **M 6 x 40**

Fig. „B“

Skru mellempladen fast på anslagsrøret. **Spænd den ikke fast!**

2 cylinderskruer **M 6 x 75**
2 spændeskiver **6**
2 vingemøtrikker **M 6**

Fig. „C“

Skru to holdere fast på undersiden af bordpladen.

2 cylinderskruer **M 8 x 20** pr. holder
2 spændeskruer **8**

Gevindpladen i bordpladen på Deres **ts 4010** er monteret fra fabrikken.

Spænd i første omgang cylinderskruerne til med hånden, spænd dem ikke fast.

Kontakt og kontaktplade

Fig. „D“

Før den videre montage af længdeanslaget skal kontakten monteres.

Skru kontakten fast på kontaktpladen.

4 linsehoved skruer **4,2 x 16**

Skru kontaktpladen fast på holderen.

1 maskinmøtrik
Verbus Ripp **M 6**

Fig./Kuva „E“

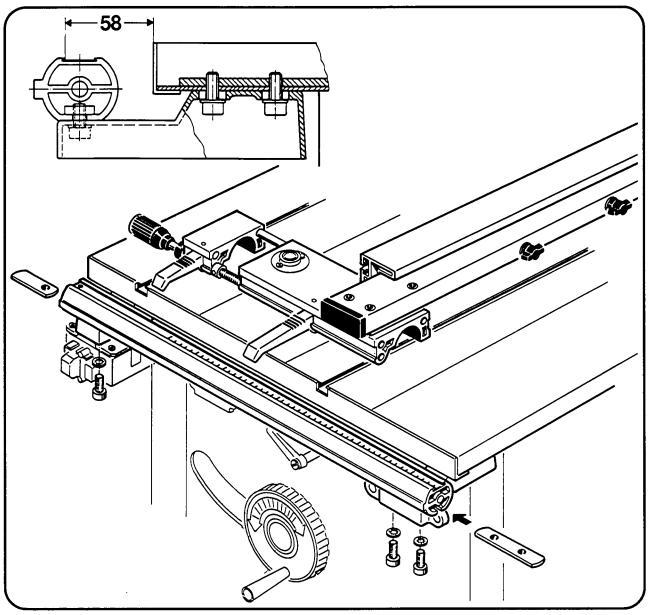

Tubo de guía

Fig. „E“

- Introduzca las piezas de hierro enroscadas en el tubo de guía y atorníllelas a los dos apoyos.
  3 tornillos cilíndricos **M 8 x 16**
  3 arandelas **Ø 8**
  Apriete ligeramente los tornillos cilíndricos M 8 x 16.
- Ajuste el tubo de guía paralelamente al tablero de mesa
  – medida de controle = 58 mm
  El tubo de guía debe terminar exactamente con el lado izquierdo del tablero. No debe ni resaltar ne retroceder.
  Apriete los tornillos cilíndricos **M 8 x 16 y M 8 x 20**.
- Abra la palanca excéntrica a la corredera de guía (tirar hacia arriba) y ponga la corredera de guía desde arriba sobre el tubo de guía.
- Inserte el riel de tope (según la largura del corte) con la superficie baja o alta y apriete las tuercas de mariposa.

Fig./Kuva „F“

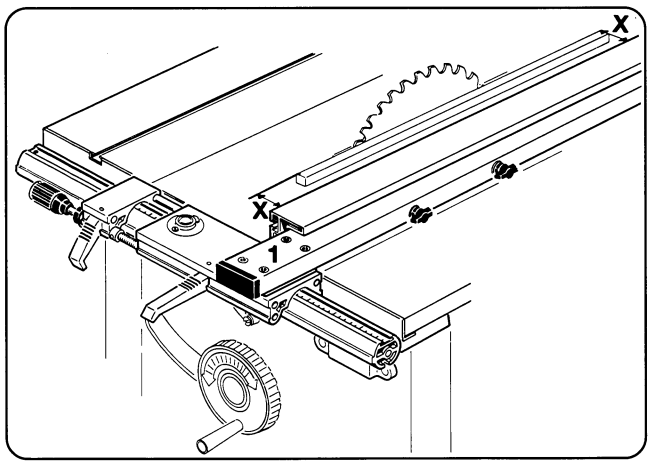

Ajuste del tope longitudinal

Fig. „F“

Para el ajuste de precisión del tope longitudinal a la hoja de sierra, suelte los cuatro tornillos cilíndricos **(1)** y apriete la corredera de guía a una distancia de aprox. **600 mm** a la hoja de sierra para obtener la paralelidad del tope por múltiples medidas **(X)** y reajustes. Vuelva a apretar los tornillos cilíndricos **(1).**

Importante:
Con larguras de corte con menos de 120 mm, guíe la pieza a trabajar con el palo corredizo.

Fig./Kuva „G“

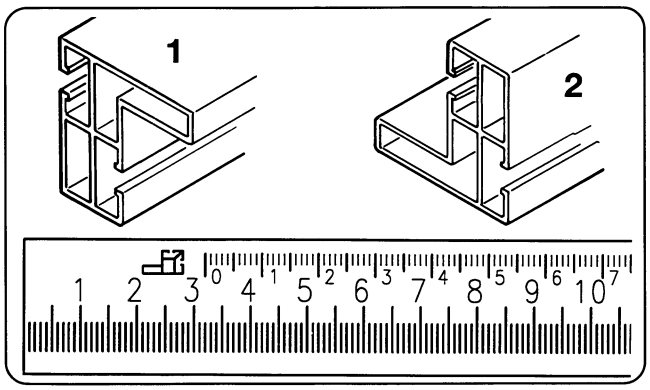

Barra de tope

Fig. „G“

Posición 1:

Para trabajar con superficies de apoyo amplias.
El ancho de corte señalado se ve en la escala negra.

Posición 2:

Para trabajar con superficies de apoyo reducidas.
El ancho de corte señalado se ve en la escala azul (símbolo de superficie pequeña).

Régua de encosto

Fig. „G“

Posição: 1

Para trabalhos com grande superfície de base.
A largura de corte indicada situa-se em cima da escala indicadora preta.

Posição: 2

Para trabalhos com reduzida superfície de base.
A largura de corte indicada situa-se em cima da escala indicadora azul (símbolo de superfície de base reduzida).

S

Styrrör

Fig „E“

- Skjut in gängskivan i styrröret och skruva fast på de båda hållarna.

3 cylinderskruvar	**M 8 x 16**
3 brickor	**Ø 8**

Dra åt cylinderskruvarna M 8 x 16 lätt.

- Ställ in styrröret parallellt med bordsplattan. **Kontrollmått = 58 mm**

Dessutom måste styrröret sluta exakt till den vänstra bordssidan; den får varken stå framför eller bakom.
Dra åt cylinderskruvarna **M8 x 16, M 8 x 20.**

- Öppna excenterarmen på styrsläden (dra uppåt) och sätt på styrsläden på styrröret uppifrån.

- Sätt in anslagsskenan allt efter snittbredd med låg eller hög anliggningsyta och dra åt vingmuttrarna.

Längsanslagsinställning

Fig „F“

För exakt justering av längsanslaget till sågklingan: lossa de fyra cylinderskruvarna **(1)** och kläm fast styrsläden ca **100 mm** från sågklingan. Lägg en rak ca **600 mm** lång list mot sågklingan och för anslaget till parallellitet genom upprepad mätning **(X)** och justering. Dra åter åt cylinderskruvarna **(1).**

VIKTIGT!
Arbeta ovillkorligen med skjutstock då snittbredden är under 120 mm.

Anslagsskena

Fig „G“

Ställning: 1

För arbeten med hög anliggningsyta. Den visade snittbredden ligger på den svarta visningsskalan.

Ställning: 2

För arbeten med låg anliggningsyta. Den visade snittbredden ligger på den blå visningsskalan. (Symbol låg anliggningsyta).

SF

Ohjainkisko

Kuva „E“

- Kierreraudat työnnetään ohjainkiskon sisään ja ruuvataan kiinni molempien kannattimien päälle.

3 sylinteriruuvia	**M 8 x 16**
3 levyä	**Ø 8**

Sylinteriruuvit M 8 x 16 on kiristettävä kevyesti.

- Ohjainkisko säädetään samansuuntaiseksi pöytälevyn kanssa.
Asennusmitta = 58 mm
Ohjainkiskon on lisäksi oltava tiukasti kiinni pöydän vasemmassa reunassa; se ei saa olla liian kaukana eikä myöskään reunan sisällä.
Sylinteriruuvit **M 8 x 16, M 8 x 20** kiristetään.

- Ohjausluistin epäkeskovivut avataan (vedetään ylöspäin) ja ohjausluisti asetetaan ylhäältä ohjainkiskon päälle.

- Vastekisko asetetaan leikkuuleveydestä riippuen joko alemman tai ylemmän vastepinnan kanssa paikalleen ja siipimutterit kiristetään.

Halkaisuohjaimen säätö

Kuva „F“

Jotta halkaisuohjain voidaan säätää tarkkaan sahanterään nähden, on avattava neljä sylinteriruuvia **(1)** ja ohjausluisti kiinnitetään noin **100 mm** päähän sahanterästä. Suora, noin **600 mm** pitkä lista asetetaan sahanterälle ja vaste asetetaan samansuuntaiseksi mittaamalla useita kertoja **(X)** ja säätämällä. Sylinteriruuvit **(1)** kiristetään jälleen.
TÄRKEÄÄ!
Kun halkaisuleveys on alle 120 mm, on ehdottomasti otettava avuksi työntösauva.

Vastekisko

Kuva „G“

Asento: 1

Työskentely korkean vastepinnan kanssa.
Näytetty halkaisuleveys on mustalla näyttöasteikon alueella.

Asento: 2

Työskentely matalan vastepinnan kanssa.
Näytetty halkaisuleveys on sinisellä näyttöasteikon alueella. (matalamman vastepinnan symboli).

N

Føringsrør

Fig. „E“

- Skyv de gjengete jernstengene inn i føringsrøret og skru dem fast til de to bæreklossene.

3 sylinderskruer	**M 8 x 16**
3 underlagsskiver	**8**

De sylindriske skruene M 8 x 16 må bare trekkes svakt til.

- Innstill føringsrøret parallelt med bordplaten.
Kontrollmål = **58 mm**
Føringsrøret må flukte nøyaktig med den venstre siden på bordet, og må verken stikke utenfor eller ligge innenfor kanten.
Trekk til sylinderskruene **M 8 x 16** og **M 8 x 20.**

- Du åpner eksenterhåndtaket på føringssleiden (trekk det oppover), og setter føringssleiden ovenfra ned på føringsrøret.

- Alt etter snittbredden setter du inn anleggsskinne med lav eller høy anleggsflate og trekker til vingemutteren.

Innstilling av breddeanlegget

Fig. „F“

For nøyaktig å stille inn breddeanlegget i forhold til sagbladet løser du de fire sylindriske skruene **(1)** og klemmer føringssleiden fast ca. **100 mm** fra sagbladet. Legg så en ca. **600 mm** lang list an mot sagbladet. Ved flere ganger å måle avstanden **(X)** stiller du anslaget slik at det går helt parallelt med sagbladet. Trekk til sylinderskruene **(1)** igjen.
VIKTIG!
Ved snittbredder på mindre enn 120 mm må du ubetinget bruke skyvehåndtak.

Anleggsskinne

Fig. „G“

Stilling 1

For arbeider med høy anleggsflate. Snittbredden blir vist på den sorte skalaen.

Stilling 2

For arbeider med lav anleggflate. Snittbredden blir vist på den blå skalaen (symbol lav anleggflate).

DK

Styrerør

Fig. „E“

- Sæt gevindpladerne ind i styrerøret og skru dem på de to holdere.

3 cylinderskruer	**M 8 x 16**
3 spændeskiver	**8**

Spænd cylinderskruerne M 8 x 16 let til.

- Indstil styrerøret parallelt med bordpladen.
Kontrollmål = **58 mm**
Desuden skal styrerøret flugte præcis med den venstre bordside; den må hverken rage ud over siden eller slutte før denne.
Fastspænd cylinderskruerne **M 8 x 16, M 8 x 20.**

- Åbn excenterarmen på styreslæden (træk den opad) og sæt styreslæden på styrerøret fra oven.

- Sæt anslagsskinnen i med lav eller høj anlægsflade afhængigt af skærebredde og spænd vingemøtrikkerne til.

Indstilling af længdeanslag

Fig. „F“

For at justere længdeanslaget nøjagtigt i forhold til savklingen skal de fire cylinderskruer **(1)** løsnes og styreslæden fikseres ca. **100 mm** fra savklingen. Læg en lige, ca. **600 mm** lang liste mod savklingen og sæt anslaget parallelt ved måle **(X)** og justere skiftevis, indtil parallel indstilling er nået.
Spænd cylinderskruerne **(1)** fast igen.

VIGTIGT!
Ved skærebredder under 120 mm skal der altid arbejdes med skubbestok.

Anslagsskinne

Fig. „G“

Stilling: 1

For arbejder med høj anlægsflade. Den viste skærebredde ligger på den sorte viserskala.

Stilling: 2

For arbejder med lav anlægsflade. Den viste skærebredde ligger på den blå viserskala. (Symbol lav anlægsflade).

Fig./Kuva „H“

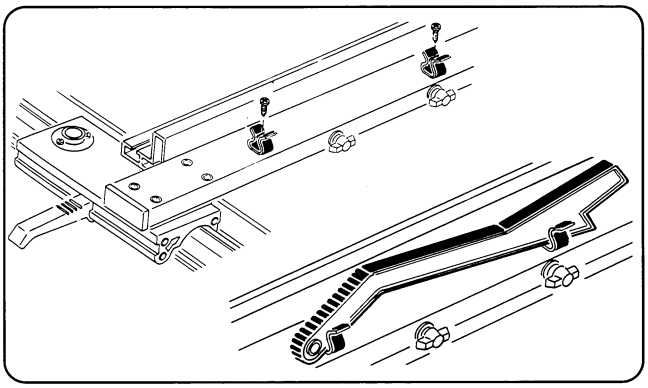

Taco de empuje

Fig. „H“

Fije las 2 pinzas de sujeción en el tope longitudinal.
1 tornillo alomado respectivamente **B 4,2 x 9,5**

Inserte el taco en las pinzas.

Utilice el taco de empuje cada vez que vaya a hacer cortes longitudinales en piezas estrechas (menos de 120 mm)

Barra deslizante

Fig. „H“

Fixe 2 ganchos de fixaçao no encosto lateral.
1 parafuso de cabeça lenticular cada **B 4.2 x 9.5**

Fig./Kuva „I“

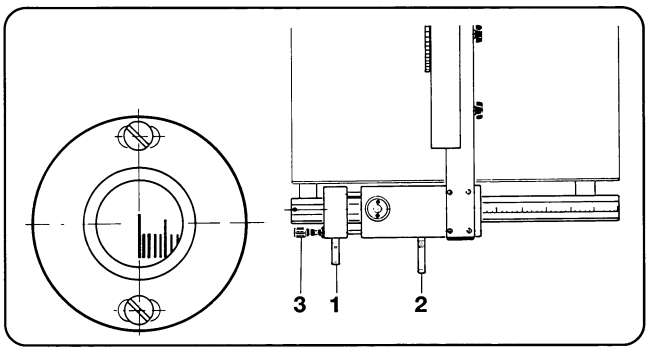

Tope longitudinal

Fig. „I“

Ajustar la lupa
Ponga el riel de retención a la hoja de sierra y apriete las palancas excéntricas **(1 + 2).** Suelte los tornillos de la lupa y ajuste la lupa sobre la escala en la posición **„0“.**
Apriete los tornillos.

Fig./Kuva „J“

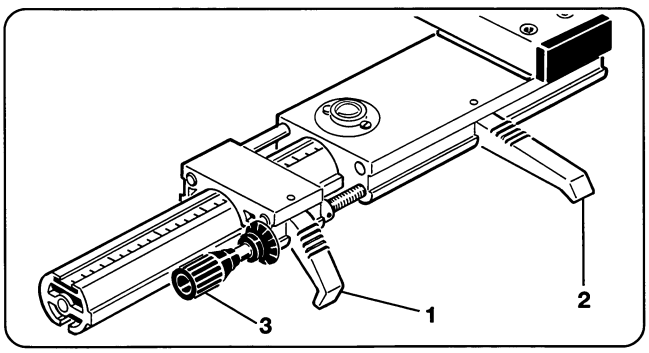

Fig. „J“

Ajuste fino
El ajuste fino se hace por el husillo de regulación **(3)** con la palanca excéntrica **(1)** bloqueada y la palanca excéntrica **(2)** abierta.

Fig./Kuva „K“

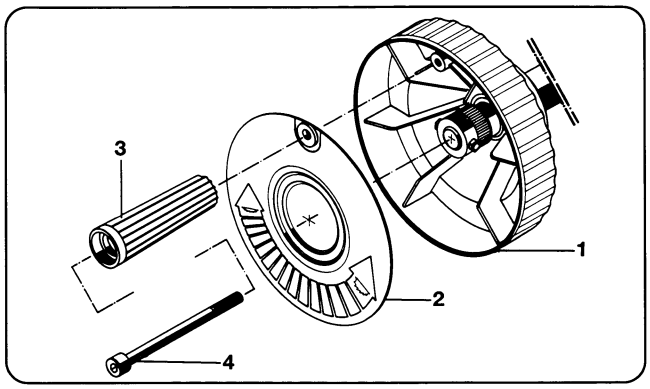

Volante

Fig. „K“

Atornille el platillo y el mango al volante.
1 tornillo cilíndrico **M 8 x 90**

1 volante
2 platillo de volante
3 mango
4 tornillo cilíndrico M 8 x 90

S

Skjutstock

Fig „H“

Fäst 2 fästbyglar på längsanslaget.

1 linsformad skruv **B 4,2 x 9,5** till varje

Stick in skjutstocken i fästbyglarna.

Använd ovillkorligen skjutstock vid längsskärning av smala arbetsstycken (mindre än 120 mm).

Längsanslag

Fig „I“

Justera avläsningslupp.
Placera anslagsskenan mot sågklingan och spänn fast excenterarmarna **(1 och 2).** Lossa avläsningsluppens fästskruvar och ställ delstrecket exakt över **nollstrecket** på skalan.
Dra åt skruvarna.

Fig „J“

Fininställning
Fininställningen sker via justeringsspindeln **(3)** vid fastlåst excenterarm **(1)** och öppnad excenterarm **(2).**

Handhjul

Fig „K“

Skruva fast handhjulstallrik och handgrepp på handhjulet.
1 cylinderskruv **M 8 x 90**

Handhjul
Handhjulstallrik
Handgrepp
Cylinderskruv M 8 x 90

SF

Työntösauva

Kuva „H“

2 pidikettä kiinnitetään halkaisuohjaimeen
kussakin 1 kuperapäinen ruuvi **B 4,2 x 9,5**

Työntösauva painetaan pidikkeisiin.

Työntösauva on ehdottomasti otettava käyttöön, kun halkaistaan kapeita työkappaleita.

Halkaisuohjain

Kuva „I“

Suurennuslasin asennus
Vastekisko asetetaan sahanterälle ja epäkeskovivut **(1 ja 2)** kiristetään. Suurennuslasin kiinnitysruuvit irrotetaan ja jakoviiva asetetaan tarkalleen asteikon **nollaviivalle.**
Ruuvit kiristetään.

Kuva „J“

Hienosäätö
Hienosäätö suoritetaan säätökaralla **(3),** kun epäkeskovipu on lukittu **(1)** ja epäkeskovipu **(2)** on avattu.

Käsipyörä

Kuva „K“

Käsipyörän lautanen ja kahva ruuvataan käipyörään kiinni.
1 sylinteriruuvi **M 8 x 90**

1 käsipyörä
1 käsipyörän lautanen
3 kahva
4 sylinteriruuvit M 8 x 90

N

Skyvekloss

Fig. „H“

Fest de to holderklemmene på breddeanlegget.
Hver med en linseskrue **B 4,2 x 9,5**

Stikk skyveklossen inn i holderklemmene.

Når kløyver smale arbeidsstykker (smalere enn 120 mm) må du ubetinget bruke skyvekloss.

Breddeanlegg

Fig. „I“

Justering av avlesningslupen
Sett anleggsskinnen het inntil sagbladet og stram eksenterhåndtakene **(1 og 2).**
Løs festeskruene for avlesningslupen og still delestreken nøyaktig over **nullstreken** på skalaen.
Trekk til skruen igjen.

Fig. „J“

Fininnstilling
Fininnstillingen foretar du ved hjelp av forstillingsspindlen **(3)** med låst eksenterhåndtak **(1)** og åpnet eksenterhåndtak **(2).**

Håndratt

Fig. „K“

Skru tallerkenen og håndtaket fast på håndrattet.
1 sylinderskrue **M 8 x 90**

1 Håndratt
2 Håndratttallerken
3 Håndtak
4 Sylinderskrue M 8 x 90

DK

Skubbestok

Fig. „H“

Fastgør 2 holdebøjler på længdeanslaget.
1 linsehovedet skrue **B 4,2 x 9,5**

Sæt skubbestokken ind i holdebøjlerne.

Anvend altid skubbestok ved langskæring af smalle emner (mindre end 120 mm).

Længdeanslag

Fig. „I“

Justering af aflæsninglup.
Sæt anslagsskinnen op mod savklingen og spænd excenterarmene **(1 og 2)** fast. Løsn aflæsningsluppens fastgørelsesskruer og anbring delstregen nøjagtig over **nulstregen** på skalaen.
Spænd skruerne fast.

Fig. „J“

Finindstilling
Finindstillingen sker via justeringsspindlen **(3)** ved fastlåst excenterarm **(1)** og åbnet excenterarm **(2).**

Håndhjul

Fig. „K“

Skru håndhjulstallerkenen og håndgrebet på håndhjulet.
1 cylinderskrue **M 8 x 90**

1 Håndhjul
2 Håndhjulstallerken
3 Håndgreb
4 Cylinderskrue M 8 x 90

Fig./Kuva „L“

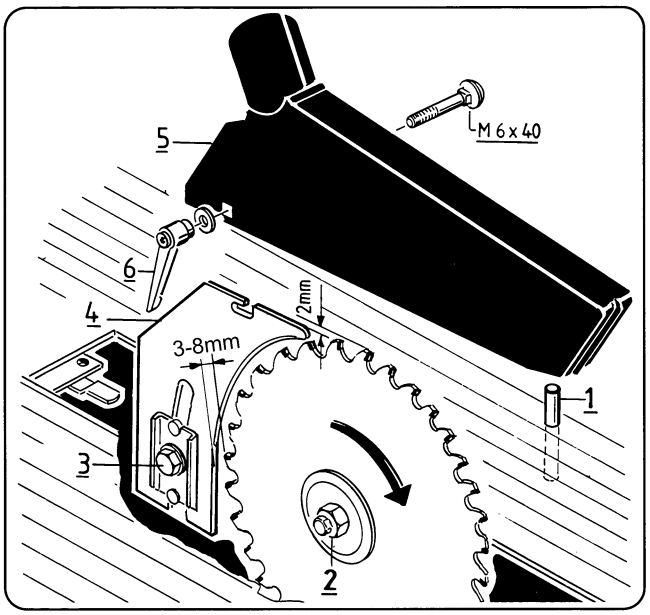

Abb./Fig./Εικ. „L1“

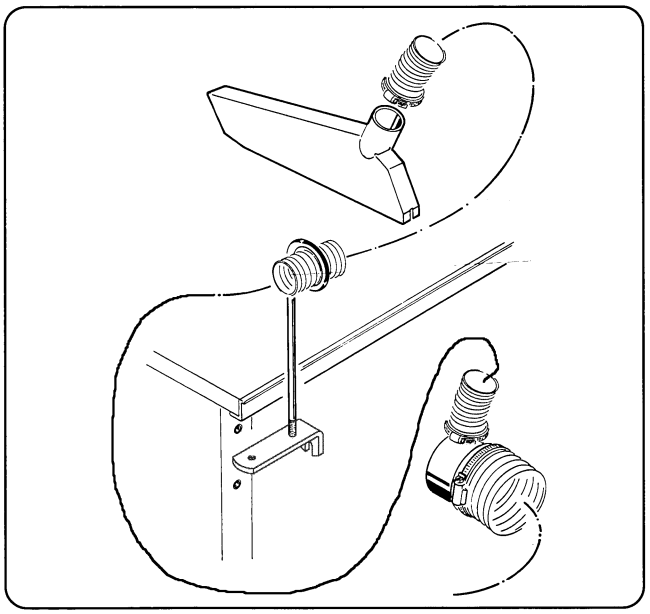

Fig./Kuva „M“

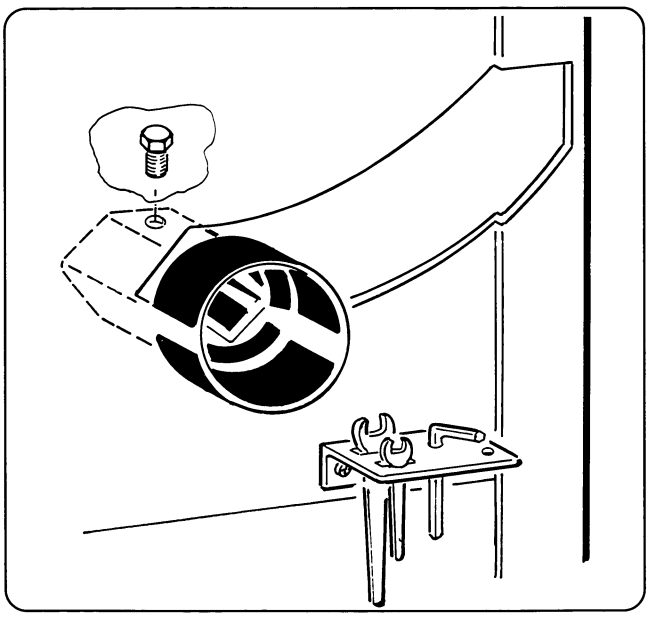

⚠ Campana de aspiración – cuña partidora – hoja de sierra

Fig. „L“

1 mandril de sujeción
2 tuercas hexagonales M 20 a la izquierda

- Extraiga la inserción izquierda de la mesa.
- Inserte el mandril de sujeción **(1)** en el eje de corte a través del orificio situado en la mitad derecha de la mesa.
  Para aflojar o apretar la tuerca **M 20 (2),** fije el eje con el mandril.
- **Tenga en cuenta el sentido de rotación de la hoja.**

⚠ Cuña partidora

- Suelta los tornillos **(3),** coloque la cuña y sujétela. La distancia entre la hoja y la cuña **(4)** no debe sobrepasar de 8 mm. Compruebe dicha distancia cada vez que cambie la hoja de sierra y reajústela en caso necesario. La punta de la cuña no debe quedar nunca más abajo que la base del diente superior. El ajuste ideal es de **2 mm** como máximo por debajo de la punta del diente superior.

La cuña partidora es un dispositivo de protección esencial que guía la pieza e impide que la ranura de corte se cierre detrás de la hoja y la pieza retorne. Utilice siempre una cuña de ancho adecuado – consulte el número grabado en la superficie de la cuña. La cuña no debe ser nunca más estrecha que el cuerpo de la hoja ni más ancha que la ranura de corte.

⚠ Campana de apsiración

Coloque el tornillo semiplano M 6 x 40 en la campana de aspiración, con la arandela y la palanca de sujeción. Fije la campana a la cuña partidora.

¡IMPORTANTE!

⚠ **¡Baje siempre la campana de aspiración hasta la pieza!**

Boca de aspiración

Fig. „M“

Inserte la boca de aspiración en el tubo expulsor posterior y atorníllela.

1 tornillo alomado **6,3 x 13**

Portaherramientas

Tenga siempre a mano las herramientas de a bordo de la **ts 4010,** colocadas en el portaherramientas.

⚠ Lâmina de serra – cunha abridora – cobertura de aspiração

Fig. „L“

1 Mandril de retenção
2 Porca sextavada M 20 esquerda

- Retire a peça intermédia da bancada do lado esquerdo.
- Através da perfuração da metade direita da bancada, insira o mandril de retenção **(1)** no veio da serra.
  Para soltar ou apertar a porca sextavada **M 20 (2),** o veio de serra é travado com o mandril de retencão.
- **Respeite a direcção de andamento da lâmina de serra.**

⚠ Cunha abridora

- Solte os parafusos **(3),** insira a cunha abridora e aperte-a. A distância entre a lâmina de serra e a cunha abridora **(4)** poderá ser, no máximo, de 8 mm, e deverá ser verificada após cada mudança da lâmina de serra, e, caso necessário, reajustada. A ponta da cunha abridora nunca deverá ser ajustada mais profunda que a altura base do dente superior da serra. Um ajuste para, **no máximo, 2 mm** inferior à ponta do dente superior da serra é o mais adequado.

A cunha abridora é um dispositivo de protecção importante, que conduz a peça e impede o fecho da fenda de corte atrás da lâmina de serra e o recuo da peça. Tenha em atenção a espessura da cunha abridora: veja os valores gravados na cunha abridora. A cunha abridora não deve ser mais delgado que o corpo da lâmina de serra, nem mais espessa que a largura da fenda de corte.

⚠ Cobertura de aspiração

Aparafuse o parafuso de cabeça M 6 x 40 com anilha e alavanca de fixação na cobertura de aspiração. Fixe a cobertura de aspiração em cima da cunha abridora.

IMBORTANTE!

⚠ **A cobertura de aspiração, em qualquer processo de trabalho, deverá ser descida para cima da peça a ser trabalhada.**

Tubuladura de aspiração

Fig. „M“

Insira e aparafuse a tubuladura de aspiração para a unidade de aspiração ao tubo expelente na parte de trás.

1 Parafuso de cabeça lenticular **6.3 x 13**

Suporte de ferramentas

Insira a ferramenta de bordo para a **ts 4010,** pronto a ser utilizada, no suporte de ferramentas.

S

Sågklinga - klyvkniv - utsugningskåpa

Fig „L“

1 Fasthållningsdorn
2 Sexkantsmutter M 20 vänster

- Ta ur det vänstra bordinlägget.
- Stick in fasthållningsdornen **(1)** i sågaxeln genom den högra bordshalvans borrhål.
  För att lossa eller spänna sexkantsmuttern M 20 **(2)** arreteras sågaxel med fasthållningsdornen.
- **Se till att sågklingan har rätt rotationsriktning.**

Klyvkniv

- Lossa skruvarna **(3),** sätt i klyvkniven och spänn fast. Avståndet mellan sågklinga och klyvkniv **(4)** får vara högst 8 mm och måste efter varje sågklingsbyte kontrolleras och om så krävs ställas in på nytt. Klyvknivsspetsen får aldrig vara djupare inställd än det översta sågskärets skärgrundhöjd. En inställning på **max 2 mm** under den översta sågskärsspetsen är mest lämplig.

Klyvkniven är en viktig skyddsanordning som för arbetsstycket och förhindrar att snittfogen stängs bakom sågklingan och att arbetsstycket slår bakåt. Var uppmärksam på klyvknivstjockleken - se inslagna tal på klyvkniven. Klyvkniven får inte vara tunnare än sågklingskroppen och inte tjockare än dess snittfogsbredd.

Utsugningskåpa

Skruva in rundskruven med flathuvud M 6 x 40 med bricka och spännspak i utsugningskåpan. Spänn fast utsugningskåpan på klyvkniven.

VIKTIGT!

Utsugningskåpan måste vara nedsänkt vid varje arbete på arbetsstycket.

Utsugningsmuff

Fig „M“

Sätt på utsugningsmuffen till utsugningsanläggningen på tömningsröret på baksidan och skruva fast.

1 linsformad skruv **6,3 x 13**

Verktygshållare

Sätt i den medföljande verktygssatsen till **ts 4010** inom räckhåll i verktygshållaren.

SF

Pyörösahanterä-jakoveitsi-suojus purunimuliitoksella

Kuva „L“

1 kiinnityskara
2 kuusikantamutteri M 20m, vasen

- vasemmanpuoleinen pöytätason kitakappale otetaan ulos.
- kiinnityskara **(1)** asetetaan oikeanpuoleisen pöytäpuoliskon reikien läpi terä-akseliin.
  Kuusikantamutterin M 20 **(2)** irroittamista tai kiristämistä varten teräakseliin täytyy lukita.
- **Pyörösahanterän käyntisuunta on otettava huomioon.**

Jakoveitsi

- Ruuvit **(3)** avataan, jakoveitsi asetetaan paikalleen ja kiinnitetään. Sahanterän ja jakoveitsen välimatka **(4)** saa olla korkeintaan 8 mm ja se on tarkastettava aina pyörösahanterän vaihdon jälkeen ja säädettävä tarvittaessa uudelleen. Jakoveitsen kärkeä ei saa koskaan säätää alemmaksi kuin ylimmän hampaan hampaan juuren korkeus on. Parasta on valita säätökorkeudeksi **maks. 2 mm** ylimmän hampaan huipun alapuolella.

Jakoveitsi on tärkeä suojalaite, joka ohjaa työkappaletta ja estää sen, että leikkuu-ura sahanterän takana sulkeutuu ja työkalu kimmahtaa takaisin. Ota jakoveisen vahvuus huomioon - katso jakoveitseen stanssatut numerot. Jakoveitsi ei saa olla ohuempi kuin sahanterä eikä paksumpi kuin sen leikkuu-uran leveys.

Yläsuojus purunimuliitoksella

Matalapyöreäperäinen ruuvi M6 x 40 sekä levy ja kiinnitysvipu ruuvataan kiinni yläsuojukseen. Yläsuojus kiinnitetään jakoveitsen päälle.

TÄRKEÄÄ!

Yläsuojus on käännettävä aina työskenneltäessä työkappaleen päälle.

Purunimuliitoskappale

Kuva „M“

Purunimuliitoskappale työnnetään poistoputken taakse ja ruuvataan kiinni.

1 kuperapäinen ruuvi **6,3 x 13**

Työkalupidike

Laitteen **ts 4010** työkalut on työnnettävä työkalupidikkeeseen, jossa ne ovat työskenneltäessä aina käsillä.

N

Sagblad – klyvkniv – avsugshette

Fig. „L“

1 Fastholdingsdor
2 Sekskantmutter M 20 links

- Ta ut det venstre bordinnlegget.
- Gjennom boringen i det høyre bordinnlegget stikker du fastholdingsdoren **(1)** inn i sagspindlen.
  For å løse eller trekke til sekskantmutteren M 20 **(2)** blir spindlen låst av fastholdingsdoren.
- **Pass på sagbladets rotasjonsretning.**

Klyvkniv

- Løs skruene **(3),** sett inn klyvkniven og spenn den fast. Avstanden mellom sagbladet og klyvkniven **(4)** må være høyst 8 mm, og du må kontrollere dette hver gang du skifter sagblad, og hvis nødvendig etterstille. Spissen på klyvkniven må aldri ligge under tannåpningen på sagbladets øverste tann. En innstilling på **maks. 2 mm** under den øverste tannspissen er best egnet.

Klyvkniven er en viktig sikkerhetsanordning som fører arbeidsstykket og hindrer at snittfugen blir klemt sammen bak sagbladet. Den hindrer også tilbakeslag av arbeidsstykket. Klyvkniven må ikke være tynnere enn sagbladkroppen og ikke tykkere enn bredden på snittfugen.

Avsugshette

Skru inn skruen M 6 x 40 med underlagsskive og klemmhåndtak i avsugshetten. Klemm avsugshetten fast på klyvkniven.

VIKTIG!

Avsugshetten må ved hver arbeidsoperasjon bli senket ned på arbeidsstykket.

Avsugsstussen

Fig. „M“

Sett avsugsstussen inn på avsugsrøret på baksiden av maskinen, og skru det fast.

1 linseskrue **6,3 x 13**

Verktøyholder

Stikk verktøyene for **ts 4010** ned i verktøyholderen, slik at de er lett å komme til.

DK

Savklinge – spaltekniv – udsugningshætte

Fig. „L“

1 Holdedorn
2 Maskinmøtrik M 20 venstre

- Fjern det venstre bordindlæg.
- Stik holdedornen **(1)** ind i savakslen gennem hullet i den højre bordhalvdel.
  For at løsne eller fastspænde maskinmøtrikken M 20 **(2)** holdes savakslen med fast holdedornen.
- **Kontrollér savklingens rotationsretning.**

Spaltekniv

- Løsn skruerne **(3),** sæt spaltekniven i og spænd den fast. Afstanden mellem savklinge og spaltekniv **(4)** må højst være 8 mm og skal kontrolleres efter hvert savklingeskift og om nødvendigt indstilles på ny. Spalteknivspidsen må aldrig indstilles lavere end den øverste savtands tandbundshøjde. En indstilling på **max. 2 mm** under den øverste savtandsspids er bedst egnet.

Spaltekniven er en vigtig sikkerhedsanordning, som styrer emnet og forhindrer snitfugen bag savbladet i at lukke og emnet i at slå bagud. Kontrollér spalteknivens tykkelse – se tallene på spaltekniven. Spaltekniven må ikke være tyndere end selve savklingen og ikke tykkere end dennes snitfugebredde.

Udsugningshætte

Skru fladrundbolten M 6 x 40 ind i udsugningshætten med spændeskive og klemgreb. Spænd udsugningshætten fast på spaltekniven.

VIGTIGT!

Udsugningshætten skal sænkes ned på emnet ved hver arbejds gang.

Udsugningsstuds

Fig. „M“

Sæt udsugningsstudsen til udsugningsanlægget på tømningsrøret på bagsiden og skru den fast.

1 linseformet skrue **6,3 x 13**

Værktøjsholder

Sæt det medfølgende værktøjsæt til **ts 4010** i værktøjsholderen inden for rækkevidde.

Fig./Kuva „N“

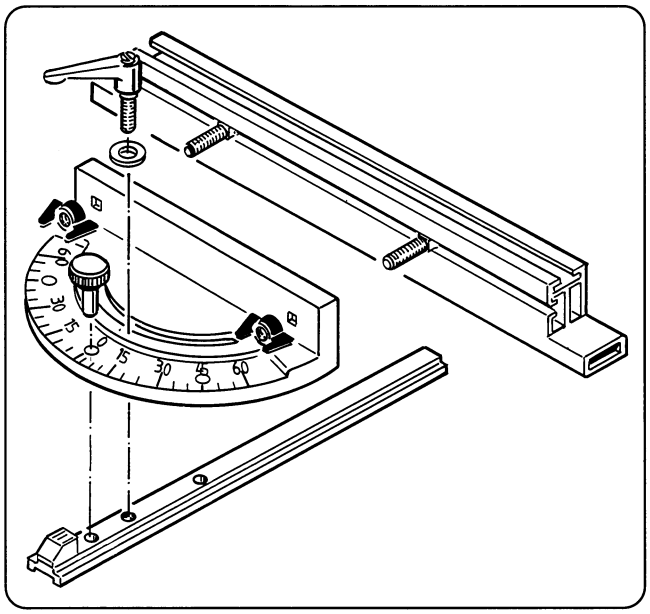

E

Calibre de filo transversal

Fig. „N“

Atornille la parte móvil y la regleta de deslizamiento juntas.

1 arandela	**Ø 6,4**
1 palanca de sujeción	**M 6**

Monte la barra de tope en la parte móvil.

2 tornillos semiplanos	**M 6 x 25**
2 mariposas	**M 6**

Utilice el calibre a derecha o izquierda de la hoja de sierra, según sus necesidades.

El bloqueo con 0° y 45° se efectúa con el pasador y la palanca de sujecion.

P

Calibre para corte transversal

Fig. „N“

Aparafuse a parte móvel à régua deslizante.

1 Anilha	**Ø 6,4**
1 Alavanca de fixação	**M 6**

Monte a régua de encosto à parte móvel.

2 Parafusos de cabeça boleada	**M 6 x 25**
2 Porcas de orelhas	**M 6**

Empregue o calibre para corte transversal, conforme a necessidade, do lado esquerdo ou direito.

O bloqueio em 0° e 45° é efectuado com o perno de encaixe e a alavanca de fixação.

Fig./Kuva „O“

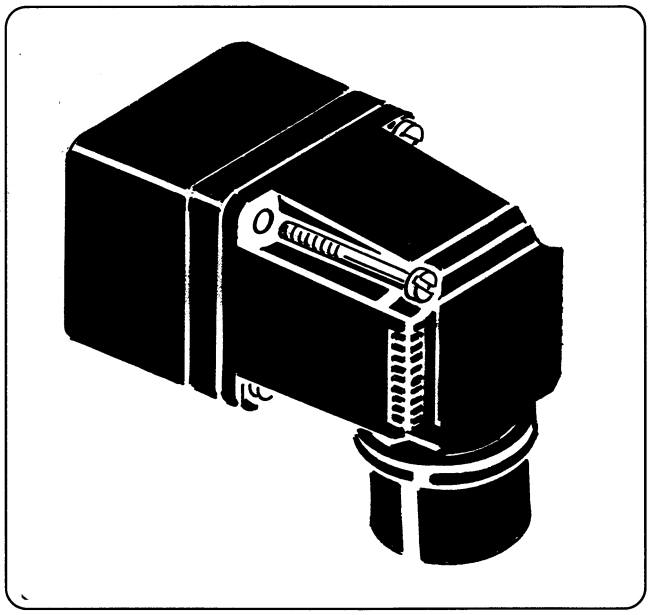

Fig. „O“

Atornillar el conjunto de enchufe alla parte posterior de la máquina.

2 tornillos cilíndricos	**M 4 x 60**

- Pulse el **botón verde** del interruptor de servicio para arrancar el motor.
- Pulse el **botón rojo** del interruptor de servicio para apagar el motor.
- Saca la clavija del enchufe para poner el motor en estado sin tensión.

Fig. „O“

Aparafusar o conjunto de ficha ao reverso da máquina.

2 Parafusos cilíndricos	**M 4 x 60**

- No interruptor de serviço, carregue o **botão de ligação verde,** o motor é ligado.
- Para desligar, carregue o **botão de desligamento vermelho.**
- Desligar a ficha de rede da tomada para pôr o motor em estado sem tensão.

Su sierra circular de mesa ts 4010 ya está montada.

A sua serra circular de bancada ts 4010 encontra-se agora montada.

Fig./Kuva „P“

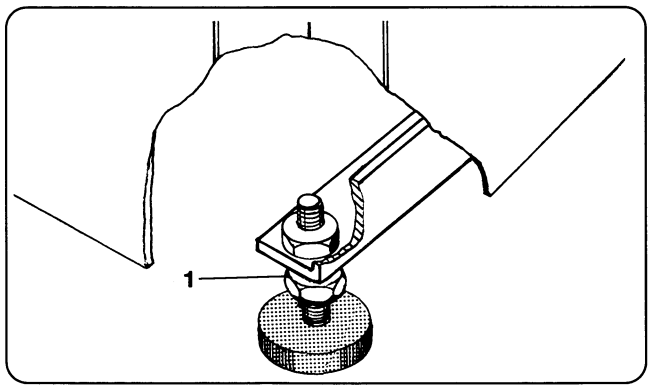

Instalación y ajuste

Fig. „P“

Asegúrese de colocar su **sierra circular de mesa scheppach ts 4010** sobre una base firme y horizontal. Equilibre las desigualdades del suelo si las hay.

Modo de proceder

- Afloje la tuerca hexagonal **(1).**
- Equilibre la altura.
- Apriete la tuerca hexagonal **(1).**

Posicionar e ajustar

Fig. „P“

Tenha atenção para que a sua serra circular de bancada **ts 4010** se encontre posicionada de modo estável em cima de piso sólido. Faça o nivelamento de irregularidades do solo.

Para tal, nos pés da armação:

- Solte a porca sextavada **(1).**
- Proceda ao nivelamento da altura.
- Aperte a porca sextavada **(1).**

S

Tvärskärningstolk

Fig „N“

Skruva ihop svängdelen och glidlisten.

1 bricka	**Ø 6,4**
1 spännspak	**M 6**

Montera anslagsskenan på svängdelen.

2 rundskruvar med flathuvud	**M 6 x 25**
2 vingmuttrar	**M 6**

Sätt geringsanslaget allt efter behov till vänster eller till höger om sågklingan.

Arreteringen vid 0o såväl som vid 45° sker med låsskruven och spännspaken.

Fig „O“

Skruva fast anslutningshuset på maskinens baksida.

2 cylinderskruvar	**M 4 x 60**

- Tryck på den **gröna inkopplingsknappen** på manöverställaren, motorn startar.
- Tryck på den **röda urkopplingsknappen** för att stänga av.
- Dra ut kontakten. Motorn blir spänningsfri.

Er bordcirkelsåg ts 4010 är nu monterad.

Uppställning och justering

Fig „P“

Se till att Er **scheppach bordcirkelsåg ts 4010** står rakt på hårt underlag och är stabilt uppställd. Jämna ut ojämnheter på golvet.

Justera på ramfötterna

- Lossa sexkantsmuttern **(1)**
- Genomför höjdutjämningen
- Dra åt sexkantsmuttern **(1)**

SF

Katkaisuohjain

Kuva „N“

Kääntöosa ja liukukisko ruuvataan toisiinsa kiinni.

1 aluslevy	**Ø 6,4**
1 kiinnitysvipu	**M 6**

Vastekisko asennetaan kääntöosaan kiinni

2 matalapyöreäperäistä ruuvia	**M 6 x 25**
2 siipimutteria	**M 6**

Katkaisuohjain asetetaan tarpeen mukaan joko sahanterän oikealle tai vasemmalle puolelle.

Lukitus 0° tai 45° kulmaan tapahtuu pistoholkeilla ja kiinnitysvivulla.

Kuva „O“

Kiinnitä pistokeyksikkö koneen takapuolelle.

2 sylinteriruuvia	**M 4 x 60**

- Painetaan käyttökytkimen **vihreää painonappia,** moottori käynnistyy.
- Poiskytkentä tapahtuu **punaisella katkaisunapilla.**
- Irrota verkkopistoke, silloin moottorissa ei ole jännitettä.

Pöytäpyörösaha ts 4010 on nyt asennettu.

Sijoitus ja säätö

Kuva „P“

Ota huomioon, että **scheppach pöytäpyörösaha ts 4010** on sijoitettu tukevalle alustalle ja suoraan. Jos alusta on epätasainen, se on tasoitettava.

Tätä varten koneen tassuja on säädettävä

- kuusikantamutteri **(1)** avataan
- korkeussäätö suoritetaan
- kuusikantamutteri **(1)** kiristetään

N

Gjæringsanlegg

Fig. „N“

Skru sammen dreiedelen og glidelisten.

1 underlagsskive	**Ø 6,4**
1 Klemhåndtak	**M 6**

Monter ansleggsskinnen på dreiedelen.

2 rundhodeskruer	**M 6 x 25**
2 vingemuttere	**M 6**

Alt etter behov setter du inn gjæringsanlegget på høyre eller venstre side av sagbladet.

Du låser gjæringsanlegget på 0° og 45° med stikkbolten og klemhåndtaket.

Fig. „O“

Skru kontaktenheten på maskinens bakside

2 sylinderskruer	**M 4 x 60**

- På betjeningsbryteren trykker du den **grønne trykknappen.** Motoren starter.
- Du stopper motoren ved å trykke den **røde tryikknappen.**
- Trekk nettkontakten ut slik at motoren er uten spenning.

Din bordsirkelsag ts 4010 er nå ferdig montert.

Plassering og oppretting

Fig. „P“

Du må påse at din **scheppach presisjons bordsirkelsag ts 4010** blir plassert på et solid, fast og plant underlag. Eventuelle ujevnheter i gulvet må du rette opp.

Til dette bruker du de stillbare føttene på understellet:

- Løs sekskantmutteren **(1).**
- Utfør opprettingen i høyden.
- Trekk til sekskantmutteren **(1)** igjen.

DK

Tværskæringslære

Fig. „N“

Skru svingdel og glideliste sammen.

1 spændeskive	**Ø 6,4**
1 klemgreb	**M 6**

Monter anslagsskinnen på svingdelen.

2 fladrundbolte	**M 6 x 25**
2 vingemøtrikker	**M 6**

Sæt tværskæringslæren i til venstre eller højre for savklingen alt efter behov.

Fikseringen ved 0° samt ved 45° sker med låseskrue og klemgreb.

Fig. „O“

Skru stikenheden på maskinens bagside

2 cylinderskruer	**M 4 x 60**

- Tryk på den **grønne indkoblingsknap** på driftskontakten, motoren starter.
- Tryk på den **røde udkoblingsknap** for at koble ud.
- Træk netstikket ud, således at motoren er uden spænding.

Deres bordrundsav ts 4010 er nu monteret.

Opstilling og justering

Fig. „P“

Sørg for, at Deres **scheppach bordrundsav ts 4010** står lige og stabilt på et fast underlag. Udjævn ujævnheder i gulvet.

Til dette fomål skal De på stellets fødder

- løsne maskinmøtrikken **(1)**
- foretage højdeudligning
- fastspænde maskinmøtrikken **(1)**

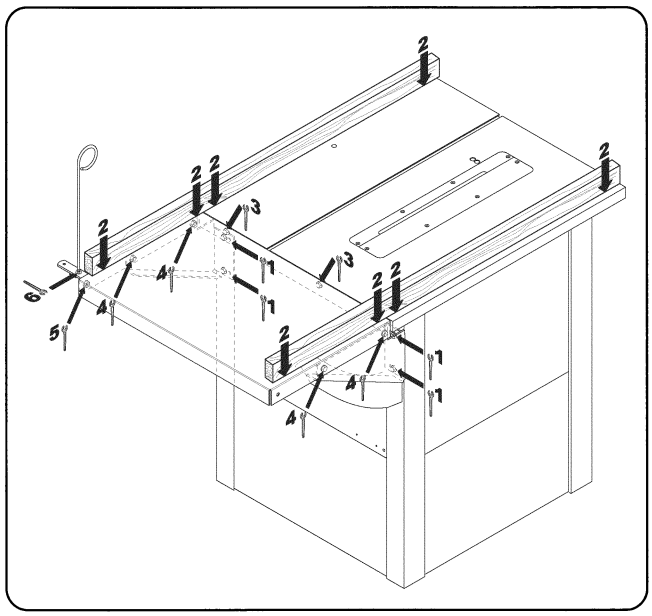

Puesta en funcionamiento

⚠ **Lea detenidamente los consejos de seguridad antes de poner la máquina en marcha.**

Compruebe si están montados todos los dispositivos auxiliares y de protección.

La sierra scheppach ts 4010 está lista para funcionar nada más conectarla a la red eléctrica.

NOTA:

El fabricante no se responsabiliza de los daños causados en la máquina o por ella como consecuencia de:

- Manejo incorrecto.
- Incumplimiento de las instrucciones de uso.
- Reparaciones hechas por personal no autorizado.
- Empleo de piezas de repuesto no originales.
- Uso de la máquina para fines indebidos.
- Corte del sistema eléctrico debido al incumplimiento de las normas y estipulaciones eléctricas nacionales e internacionales (p. ej. DIN 57113 / VDE 0113).

Colocação em serviço

⚠ **Antes de colocar a maquina em serviço, respeite as instruções de segurança.**

Todos os dispositivos de protecção e de auxílio deverão estar montados.

Após a ligação à corrente eléctrica, a scheppach ts 4010 está pronta para operar.

OBSERVAÇÃO:

O fabricante deste aparelho não se responsabiliza, segundo a lei em vigor referente à responsabilidade sobre produtos, por danos que ocorram neste aparelho ou em resultado do seu funcionamento:

- Manuseamento inadequado.
- O não respeito das instruções de utilização.
- Reparações por terceiros; montadores não autorizados.
- Montagem e substituição de „peças sobressalentes não originais **scheppach".**
- Utilização não adequada.
- Avaria na unidade eléctrica em resultado do não respeito das prescrições eléctricas e determinações VDE 0100, Din 57113 / VDE 0113.

Fig./Kuva „Q"

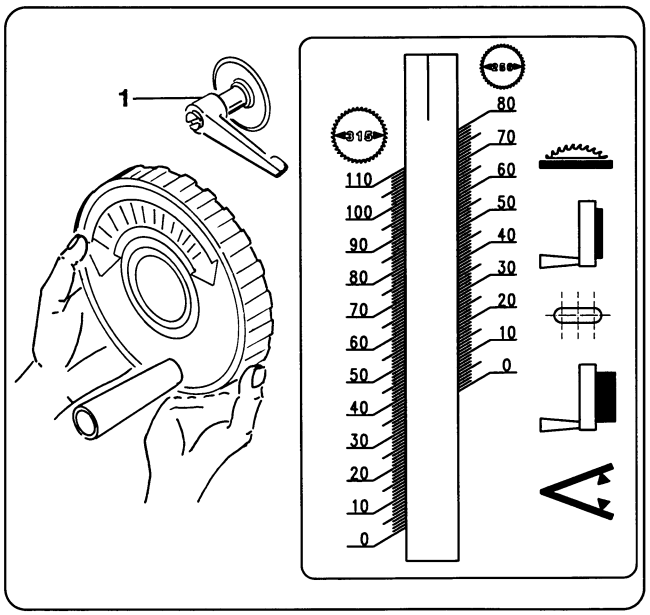

Ajuste de la altura de la hoja de sierra
Ajuste del ángulo de la hoja de sierra

Fig. „Q"

- **La altura se ajusta girando simplemente la rueda a derecha o izquierda.**
- Con hojas de sierra de **Ø 315 mm** la altura ajustada se lee en la escala izquierda.
- Con hojas de sierra de **Ø 250 mm** la altura ajustada se lee en la escala derecha.
- **Hoja de sierra de Ø 350 = altura de corte de 17 – 107 mm.**
- **Hoja de sierra de Ø 250 = altura de corte de 0 – 74 mm**
- Para **ajustar el ángulo de la hoja de sierra (máx. 45°),** tire de la rueda con ambas manos y manténgala sujeta. Suelte el mango de fijación **(1).**
- Ajuste el ángulo deseado girando la rueda.
- **Una vez hecho el ajuste, apriete de nuevo el mango de fijación.**
- Tire del mango y colóquelo en posición horizontal o inclinado hacia arriba.
- Para reponer el ángulo de 0°, gire la rueda hasta el tope máximo.

Ajuste da altura da lâmina de serra
Ajuste do ângulo da lâmina de serra

Fig. „Q"

- **O ajuste da altura é efectuado através da simples rotação na roda de mão para a esquerda ou direita.**
- Com a lâmina de serra Ø **315 mm,** leia a altura de corte ajustada na **escala esquerda.**
- Com a lâmina de serra Ø **250 mm,** leia a altura de corte ajustada na **escala direita.**
- **Lâmina de serra Ø 315 mm = altura de corte de 17 – 107 mm**
- **Lâmina de serra Ø 250 mm = altura de corte de 0 – 74 mm**
- **Para proceder ao ajuste do ângulo da lâmina de serra (máx. 45°),** puxe a roda de mão para fora com ambas as mãos e segure-a. Solte a manípulo de fixação **(1).**
- Ajuste o ângulo de corte pretendido rodando a roda de mão.
- **Após a conclusão do ajuste, aperte de novo o manípulo de fixação.**
- Coloque o manípulo de fixação para cima na horizontal ou diagonal. Para tal, puxe o manípulo de fixação para fora e rode-o.
- Para recolocar em 0°, rode a roda de mão de volta até ao encosto final.

S

Driftstart

⚠ **Läs säkerhetsanvisningarna före driftstarten.**

Samtliga skydds- och hjälpanordningar måste vara monterade.

Efter anslutning till nätet är Er scheppach ts 4010 driftklar.

ANVISNING:

Tillverkaren av denna maskin ansvarar inte enligt produktionsansvarslagen för skador som uppstår på denna maskin, eller skador som uppstår pga av denna maskin vid:

- icke fackmässig behandling.
- att bruksanvisningen inte följts.
- reparationer av tredje man, icke auktoriserad montör.
- montering av och byte med „icke originalreservdelar från **scheppach**".
- icke ändamålsenlig användning.
- fel på den elektriska anläggningen då de elektriska föreskrifterna och VDE-bestämmelserna 0100, DIN 57113 / VDE 0113 inte har följts.

Höjdjustering av sågklinga
Vinkeljustering av sågklinga

Fig „Q"

- **Höjdjustering sker genom en enkel vridning av handhjulet till vänster eller höger.**
- Läs av den inställda snitthöjden på den vänstra skalan vid sågklinga med **Ø 315 mm.**
- Läs av den inställda snitthöjden på den högra skalan vid sågklinga med **Ø 250 mm.**
- **Sågklinga Ø 315 mm = snitthöjd på 17 – 107 mm**
- **Sågklinga Ø 250 mm = snitthöjd på 0 – 74 mm**
- **För vinkeljustering av sågklinga (max 45°):** dra ut handhjulet med båda händerna och håll fast. Lossa spänngreppet **(1).**
- Ställ in den önskade snittvinkel genom att vrida på handhjulet.
- **Dra åter åt spänngreppet efter genomförd inställning.**
- Ställ spänngreppet vågrätt eller snett uppåt. Dra därefter ut spänngreppet och vrid.
- Ställ tillbaka handhjulet ända till ändanslaget för återställning på **0°.**

SF

Käyttöönotto

⚠ **Turvallisuusohjeet on luettava ennen käyttöönottoa.**

Kaikkien suoja- ja apulaitteiden tulee olla paikalleen asennetut.

scheppach ts 4010 on sähköverkkoon liittämisen jälkeen käyttövalmis.

OHJE:

Tämän laitteen valmistaja ei vastaa voimassaolevan tuotevastuulain mukaan vahingoista, jotka syntyvät, kun:

- laitetta käsitellään väärin
- käyttöohjetta ei huomioida
- laitteen korjaus annetaan ilman valtuuksia toimivan, asiaatuntemattoman henkilön tehtäväksi
- kun laitteeseen asennetaan tai vaihdetaan muita kuin „alkuperäisiä **scheppach**-varaosia"
- laitetta käytetään määräysten vastaisesti
- sähkölaitteisto ei toimi, kun sähkölaitteita koskevia VDE-määräyksiä 0100, DIN 57113 / VDE 0113 ja muita ohjeita ei huomioida

Pyörösahanterän korkeuden säätö
Pyörösahanterän kallistuksen säätö

Kuva „Q"

- **Korkeuden säätö tapahtuu kiertämällä käsipyörää vasemmalle tai oikealle.**
- **Ø 315 mm** sahanterällä säädetty sahausvahvuus luetaan **vasemmanpuoleiselta asteikolta.**
- **Ø 250 mm** sahanterällä säädetty leikkuukorkeus luetaan **oikeanpuoleiselta asteikolta.**
- **Ø 315 mm sahanterä = sahausvahvuus 17 – 107 mm**
- **Ø 250 mm sahanterä = sahausvahvuus 0 – 74 mm**
- **Sahanterän kallistuksensäätö (maks. 45°)** käsipyörä vedetään molemmin käsin ulos ja siitä pidetään kiinni. Kiinnityskahva **(1)** avataan.
- Kallistus säädetään käsipyörää kiertämällä.
- **Kiinnityskahva kiristetään jälleen säädön jälkeen.**
- Kiinnityskahva käännetään ylöspäin vaakasuoraan tai vinoon. Tätä varten kiinnityskahva on vedettävä ulospäin ja kierrettävä.
- Käsipyörä on kierrettävä takaisin vasteeseen saakka, kun halutaan jälleen säätö asentoon **0°.**

N

Igangsetting

⚠ **Før du setter maskinen i gang må du være godt kjent med sikkerhetsreglene, og være nøye med å følge dem.**

Alle beskyttelses- og sikkerhetsanordninger må være montert.

Etter at du har sluttet din scheppach bordsirkelsag ts 4010 til nettet er den klar for drift.

LEGG MERKE TIL:

Fabrikanten av denne maskinen er ifølge produktansvarslover ikke ansvarlig for skader som måtte oppstå på maskinen eller som følge av den på grunn av noen av disse årsaker:

- Feilaktig bruk av maskinen.
- Instruksjonene i brukerveiledningen er ikke blitt fulgt.
- Det er foretatt reparasjoner på maskinen av ikke autorisert reparatør.
- Det er skiftet ut og satt inn deler som „ikke er originale **scheppach** reservedeler".
- Skader på det elektriske anlegg som skyldes at de elektriske forskrifter ikke er blitt overholdt eller at VDE-forskriftene 0100, DIN 57113/ VDE 0113 ikke er blitt fulgt.

Høydeforstilling av sagbladet
Skråforstilling av sagbladet

Fig. „Q"

- **Du forstiller sagbladet i høyden** ved bare å dreie håndrattet til venstre eller høyre.
- Bruker du sagblad **Ø 315 mm** avleses du den innstilte snitthøyden på den **venstre** skalaen.
- Bruker du sagblad **Ø 250 mm** avleser du den innstilte snithøyden på den **høyre** skalaen.
- **Sagblad Ø 315 mm = Snitthøyde fra 17 – 107 mm**
- **Sagblad Ø 250 mm = Snitthøyde fra 0 – 74 mm**
- **Du skråforstiller sagbladet (maks. 45°)** ved med begge hender å trekke håndrattet ut og holdes fast. Løs klemhåndtaket **(1).**
- Du stiller inn ønsket snittvinkel ved å dreie på håndrattet.
- **Etter at du har gjor innstillingen må du stramme til håndtaket igjen.**
- Sett klemhåndtaket vannrett eller skrått oppover. For å gjøre dette må du trekke klemhåndtaket ut og så dreie det.
- Du stiller sagbladet tilbake til **0°** ved å dreie på håndrattet inntil anslaget.

DK

Ibrugtagning

⚠ **Læs sikkerhedsanvisningerne igennem før ibrugtagning.**

Samtlige sikkerheds- og hjælpeanordninger skal være monteret.

Efter nettilslutning er Deres scheppach ts 4010 driftsklar.

BEMÆRK:

Producenten af dette produkt hæfter i henhold til den gældende tyske produktansvarslov ikke for skader på dette produkt eller skader forårsaget af dette produkt som følge af:

- usagkyndig behandling.
- overtrædelse af brugsanvisningen.
- reparationer af tredje mand, uautoriserede montører.
- montering af og udskiftning af „ikke originale reservedele fra **scheppach**".
- ikke bestemmelsesmæssig anvendelse.
- svigt af det elektriske anlæg ved overtrædelse af de elektriske forskrifter og VDE-bestemmelserne 0100, DIN 57113/VDE 0113.

Højdejustering af savklinge
Vinkeljustering af savklinge

Fig. „Q"

- **Højdejustering sker ved ganske enkelt at dreje håndhjulet til venstre eller højre.**
- Aflæs den indstillede skærehøjde på den **venstre skala** ved savklinge med **Ø 315 mm.**
- Aflæs den indstillede skærehøjde på den **højre skala** ved savklinge med **Ø 250 mm.**
- **Savklinge Ø 315 mm = skærehøjde på 17 – 107 mm**
- **Savklinge Ø 250 mm = skærehøjde på 0 – 74 mm**
- **For vinkeljustering af savklinge (max 45°)** skal håndhjulet trækkes ud med begge hænder og holdes fast. Klemgrebet skal løsnes **(1).**
- Indstilling af den ønskede skærevinkel sker ved at dreje håndhjulet.
- **Spænd klemgrebet fast efter endt indstilling.**
- Sæt klemgrebet vandret eller skråt opad. Træk til dette formål klemgrebet udad og drej det.
- For tilbagestilling til **0°** skal håndhjulet drejes til endestop.

Fig./Kuva „R“

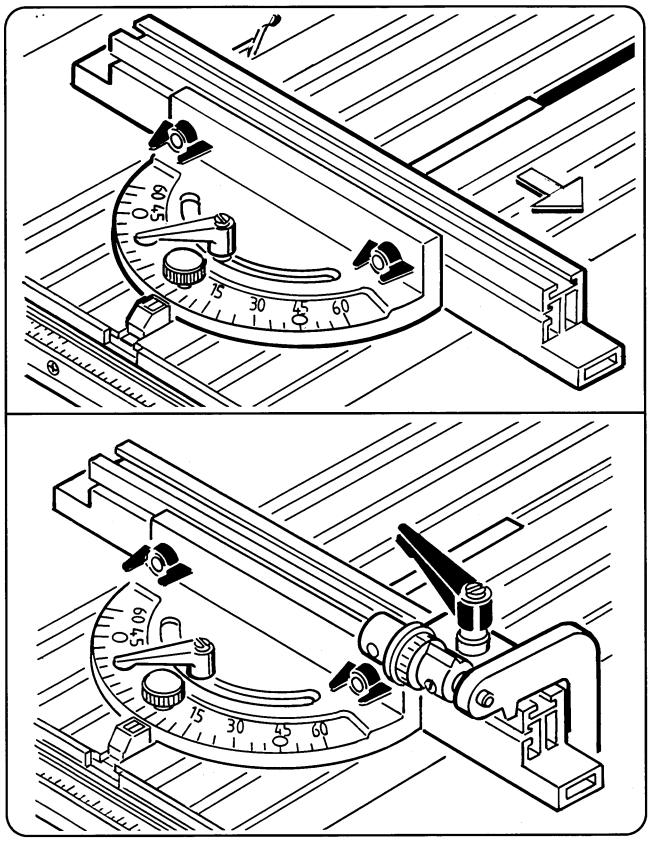

Fig./Kuva „S“

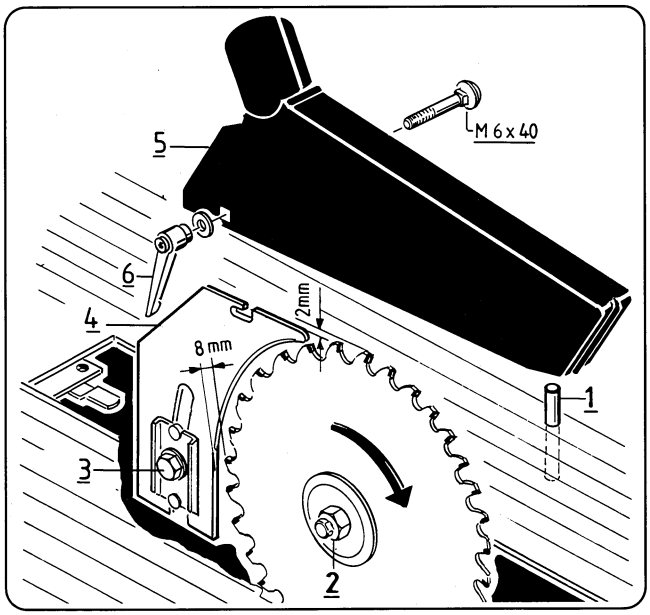

Fig./Kuva „T“

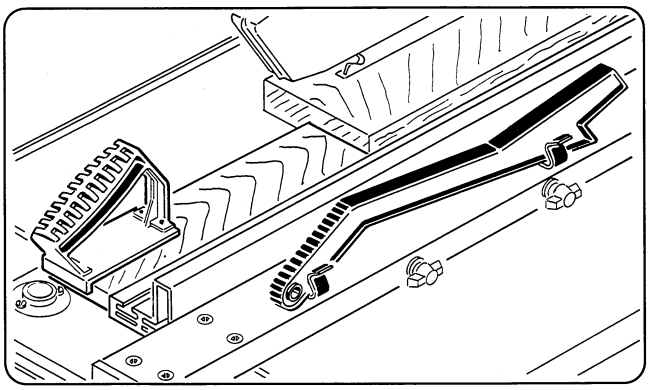

Calibre de filo transversal

Fig. „R“

El calibre de filo tansversal se puede utilizar a derecha o izquierda de la hoja de sierra, según las necesidades.

El margen de giro es de 0 – 60° por ambos lados. El valor se ajusta con el tornillo de muletilla.

Fije el ajuste de 0° y 45° con el pasador y apriete el tornillo de muletilla.

Tope rebatible

(accesorio especial)

El tope rebatible montado en la barra de tope es un complemento ideal al calibre de filo transversal.

El ajuste fino en el tope final permite hacer un ajuste exacto con ayuda del tornillo moleteado.

Cambio de la hoja de sierra

Fig. „S“

¡IMPORTANTE!

⚠ **¡Utilice siempre hojas de sierra originales scheppach bien afiladas y sin fisuras ni deformaciones!**

Cambie la inserción de la mesa cuando la cuña partidora esté desviada.

¡ATENCIÓN!

⚠ **¡Desenchufe el cable de alimentación antes de cambiar la hoja de sierra!**

1 mandril de sujeción
2 tuercas hexagonales M 20 a la izquierda

- Extraiga la inserción izquierda de la mesa.
- Inserte el mandril de sujeción **(1)** en el eje de corte a través del orificio situado en la mitad derecha de la mesa.
  Para flojar o apretar la tuerca **M 20 (2),** fije el eje con el mandril.
- **Tenga en cuenta el sentido de rotación de la hoja.**

⚠ Taco y asidero de empuje

Fig. „T“

- Utilice el taco de empuje siempre que vaya a cortar piezas estrechas, con una distancia entre la hoja y la barra de tope de menos de 120 mm.
- Utilice el asidero para empujar piezas pequeñas que tengan una forma especial.
  Las maderas de empuje las puede fabricar y fijar al asidero usted mismo.

Calibre para corte transversal

Fig. „R“

O calibre para corte transversal poderá ser inserido na bancada de serra tanto do lado esquerdo como direito da lâmina de serra.

O âmbito de deslocação sem níveis, é para os dois lados 0 – 60°, e fixado através do parafuso com cabo.

Fixe o ajuste em 0° e 45° com o perno de encaixe e aperte o parafuso com cabo.

Encosto rebatível

(acessório especial)

O encosto rebatível montado na régua de encosto é um acrescento ideal ao calibre para corte transversal.

O ajuste fino no encosto final possibilita ajustes exactos através do parafuso de cabeça recartilhada.

Substituição da lâmina de serra

Fig. „S“

IMPORTANTE!

⚠ **Utilize só „lâminas de serra originais scheppach“ bem afiadas, sem rasgos e não deformadas.**

Se a ranhura da serra estiver danificada, substitua a peça intermédia de bancada.

ATENÇÃO!

⚠ **Durante a substituição da lâmina de serra, retire a ficha eléctrica da tomada!**

1 Mandril de retenção
2 Porca sextavada M 20 esquerda

- Retire a peça intermédia da bancada do lado esquerdo.
- Através da perfuração da metada direita da bancada, insira o mandril de retenção **(1)** no veio da serra.
  Para soltar ou apertar a porca sextavada **M 20 (2),** o veio de serra é travado com o mandril de retenção.
- **Respeite a direcção de andamento da lâmina de serra.**

⚠ Barra deslizante e pega deslizante

Fig. „T“

- Para o corte de peças pequenas, com uma distância entre a lâmina de serra e a régua de encosto inferior a 120 mm, empregue sempre a barra deslizante.
- Para deslocar pequenas peças com formas especiais use a pega deslizante.
  As respectivas madeiras deslizantes poderão ser fabricadas pessoalmente e serem afixadas na pega deslizante.

S

Geringsanslag
Fig „R“

Geringsanslaget kan sättas såväl till vänster som till höger om sågklingan i sågbordet.

Det steglösa svängområdet uppgår på båda sidor till 0 – 60° och fixeras med tersskruven.

Fixera inställningen vid vid 0° såväl som vid 45° med låsskruven och dra åt kipphandtaget.

Fällbart anslag
(specialtillbehör)

Det fällbara anslaget som är monterat på anslagsskenan är ett idealiskt komplement till geringsanslaget.

Fininställningen på ändanslaget gör det möjligt med exakta inställningar via letterskruven.

Sågklingsbyte
Fig „S“

VIKTIGT!

Använd endast väl slipade, repfria, icke deformerade „Original scheppach sågklingor“.

Byt ut bordinlägget då sågspringan blivit hackig.

OBS!

Dra ur nätanslutningskontakten vid sågklingsbyte!

1 Fasthållningsdorn
2 Sexkantsmutter M 20 vänster

- Ta ur det vänstra bordinlägget.
- Stick in fasthållningsdornen (1) i sågaxeln genom den högra bordshalvans borrhål.
  För att lossa eller spänna sexkantsmuttern M 20 (2) arreteras sågaxeln med fasthållningsdornen.
- **Se till att sågklingan har rätt rotationsriktning.**

Skjutstock och skjutgrepp
Fig „T“

- Använd ovillkorligen skjutstocken vid skärning av smala arbetsstycken, med ett avstånd mellan sågklinga och anslagsskena på mindre än 120 mm.
- Använd skjutgreppet för att föra små speciellt formade arbetsstycken. Ni kan själv tillverka de aktuella skjutträstyckena och fästa dem på skjutgreppet.

SF

Katkaisuohjain
Kuva „R“

Katkaisuohjainta voidaan käyttää sahanterän oikealle tai vasemmala puolelle pyörösahanterää.

Portaaton kääntöalue molempiin suuntiin on **0 – 60°** ja paikalleenlukitus tapahtuu kiristysruuvilla.

Säätö asentoon **0° ja 45°** lukitaan pistoholkilla ja kiristysruuvi on kiristettävä.

Rajoitin
(erikoistarvike)

Vastekiskoon asennettu rajoitin on ihanteellinen katkaisuohjaimen varuste.

Hienosäätö rajoittimalla makdollistaa tarkan säädön pyälletyllä ruuvilla.

Sahanterän vaihto
Kuva „S“

TÄRKEÄÄ!

Ota käyttöön ainoastaan terävät, hyväkuntoiset ja vääntymättömät „alkuperäiset scheppach sahanterät“.

Kitakappale on vaihdettava uuteen, kun sahausaukon reunat ovat rikkoutuneet.

HUOMIO!

Verkkopistoke on irrotettava pistorasiasta, kun sahanterä vaihdetaan!

1 Kiinnipitokara
2 Kuusikantamutteri M 20 vasemmalla

- Vasemmanpuoleinen kitakappale otetaan pois.
- Kiinnipitokara (1) asetetaan oikeanpuoleisen pöytäpuoliskon kautta terä-akseliin.
  Terä-akseli lukitaan kiinnipitokaralla, kun kuusikantamutteri M 20 (2) irrotetaan tai sitä kiristetään.
- **Sahanterän kiertosuunta on huomioitava.**

Työntösauva ja työntökahva
Kuva „T“

- Kapeiden työkappaleiden leikkuuseen, kun välimatka sahanterän ja halkaisuohjaimeen välillä on vähemmän kuin 120 mm, on ehdottomasti käytettävä työntösauvaa.
- Pienten, erityisesti muotoiltujen työkappaleiden työntämiseen on käytettävä työntökahvaa.Käytettävät työntöpuukappaleet voidaan valmistaa itse ja kiinnittää työntökahvaan.

N

Gjæringsanlegg
Fig. „R“

Du kan montere gjæringsanlegget på bordet både til venstre og til høyre for sagbladet.

Du kan stille inn vinkelen trinnløst til begge sider fra **0 til 60°.** Du låser innstillingen med vingeskruen.

- Innstillingene i **0° og 45°** fikserer du med stikkbolten og låser dem med vingeskruen.

Klaffanslag (ekstra tilbehør)
(ekstra tilbehør)

Klaffanslaget som er montert på anleggsskinnen er et ideellt tilbehør til gjæringsanlegget.

Finninnstilling av endeanslaget gjør du meget nøyaktig med den serraterte skruen.

Skifte av sagblad
Fig. „S“

VIKTIG!

Det må bare bli satt inn skarpslipte „originale scheppach sagblad“ som ikke har sprekker eller riss og som ikke er deformert.

Hvis det oppstår flisete snittfuge må bordinnlegget skiftes ut.

PASS PÅ!

Før du skifter sagblad må du trekke ut stikkontakten.

1 Fastholdingsdor
2 Sekskantmutter M 20 links

- Ta ut det venstre bordinnlegget..
- Gjennom boringen i det høyre bordinnlegget stikker du fastholdingsdoren **(1)** inn i sagspindlen.
  For å løse eller trekke sekskantmutteren M 20 (2) blir spindlen låst av fastholdingsdoren.
- **Pass på sagbladets rotasjonsretning.**

Skyvekloss og skyvehåndtak
Fig. „T“

- Hvis du skjærer smale arbeidsstykker hvor avstanden mellom sagblad og anleggsskinne er mindre enn 120 mm må du ubetinget bruke skyvekloss.
- Når du skal skjære små spesielt formete arbeidsstykker må du bruke skyvehåndtak.
  Skyveklosser lager du selv slik at de passer til formålet, og fester dem i skyvehåndtaket.

DK

Tværskæringslære
Fig. „R“

Tværskæringslæren kan monteres på savbordet både til venstre og til højre for savklingen.

Det trinløse svingområdet er **0 – 60°** til begge sider og fastspænd klemgrebet.

- Fiksér indstillingen ved **0° og 45°** med låseskruen og fastspænd klemgrebet.

Vippeanslag
(specialtilbehør)

Et monteret vippeanslag på anslagsskinnen udgør det optimale supplement til tværskæringslæren.

Finindstillingsfunktionen på endeanslaget gør det muligt at foretage nøjagtige indstillinger via fingerskruen.

Skift af savklinge
Fig. „S“

VIGTIGT!

Anvend kun „originale scheppach savklinger“, der er godt slebet, uden revner og ikke er bøjede.

Udskift bordindlæg, hvis savfugen er ujævn.

ADVARSEL!

Træk netstikket ud ved skift af savklinge

1 Holdedorn
2 Maskinmøtrik M 20 venstre

- Fjern det venstre bordindlæg.
- Sæt holdedornen **(1)** i savakslen gennem hullet i den højre bordhalvdel.
  For at løsne eller spænde maskinmøtrikken M 20 **(2)** holdes savakslen fast med holdedornen.
- **Kontrollér, at savklingens rotationsretning er korrekt.**

Skubbestok og skubbegreb
Fig. „T“

- Anvend altid skubbestokken ved skæring af smalle emner med en afstand mellem savklinge og anslagsskinne på mindre end 120 mm.
- Anvend skubbegrebet til fremføring af små specielt formede emner.
  De forskellige fremføringstræstykker kan De selv lave og fastgøre på skubbegrebet.

Mantenimiento

⚠ **Desconecte el motor y quite la clavija de la red siempre que realice trabajos de mantenimiento o de limpieza.**

Los siguientes son los trabajos de mantenimiento a efectuar en su sierra circular de mesa ts 4010:

- Después de una hora de trabajo, compruebe **la tensión de la correa.** Ajuste la tensión, si es necesario, de la maniera siguiente:
  Abra la pared lateral de arriba. Por ajuste de las tuercas de fijación al motor tense la correa debidamente.
  Compruebe la tensión de la correa regularmente.

- Vuelva a lubrificar **la cadena de rodillos** y las piezas movibles (ajuste de la altura y de las piezas giratorias) ocasionalmente.
  Abra la pared lateral derecha arriba.
- Mantenga siempre limpia de resina **la superficie de la mesa.**
- Si no se utilice una instalación aspiradora, limpie ocasionalmente los restos de madera y las irutas de **la parte interna de la máquina.**
  Este es necesario para garantir una expulsión sin perturbaciones de virutas.
  Retire la pieza intercalada izquierda.
  Al trabajar sin aspiradora, el ámbito de ajuste de la regulación de la altura y del ángulo puede ser limitado debido al depósito de virutas.

Todos los dispositivos de protección y seguridad han de volverse a montar inmediatamente después de terminar los trabajos de reparación y mantenimiento.

- Para una expulsación de virutas sin perturbaciones limpie ocasionalmente los restos de madera y las virutas de la parte interna de la máquina.
- La regulación de la altura y del ángulo puede ser limitada debido al deposito de virutas. **Retire la pieza intercalada e limpie el ámbito de regulación.**

S

Underhåll

⚠ **Stäng av motorn och dra ur nätanslutningskontakten vid alla underhålls- och rengöringsarbeten.**

Ni bör följa nedanstående underhållspunkter för Er bordcirkelsåg ts 4010.

- Kontrollera **remspänningen** efter ungefär en driftstimme och efterspänn om så behövs.
  Öppna för detta den högra sidoväggen. Få den nödvändiga spänningen på remmen genom att justera lika mycket på fästmuttrarna på motorn.
  Kontrollera remspänningen med jämna mellanrum.
- Smörj **rullkedjan** och de rörliga delarna (höjd- och svängjustering) med jämna mellanrum.
  Öppna den övre högra sidoväggen.
- Håll alltid **bordsytan** fri från kåda.
- **För störningsfri spånutkastning** måste sågskyddslådan med jämna mellanrum göras ren från trärester och sågspån.
  Höjd- och vinkeljusteringsområdet kan inskränkas pga eventuella spånavlagringar.
  Ta ur det vänstra bordinlägget och rengör justeringsområdet.

Samtliga skydds- och säkerhetsanordningar måste efter avslutade reparations- och underhållsarbeten genast monteras tillbaka.

SF

Huolto

⚠ **Moottori on sammutettava ja verkkopistoke on irrotettava pistorasiasta ennen huolto- tai puhdistustöiden suorittamista.**

Seuraavat huoltotoimenpiteet on suoritettava scheppach tarkistuspyörösahaa ts 4010 huollettaessa.

- **Hihnajännite** on tarkastettava noin yhden käyttötunnin jälkeen ja hihnaa on tarvittaessa kiristettävä.
  Tätä varten on avattava ylempi oikeanpuoleinen sivuseinä. Hihnaa kiristetään moottorin kiinnitysmuttereita kiristämällä. Hihnajännite on tarkastettava säännöllisesti.
- **Kettinki** sekä liikkuvat osat (korkeuden ja kallistuksen säädöt) on öljyttävä säännöllisesti.
  Oikeanpuoleinen, ylempi sivuseinä avataan.
- **Pöydän pinta** on pidettävä aina puhtaana pihkasta.
- **Jotta lastut poistuisivat helposti purunimuliitoksen kautta,** sahansuojakotelo on puhdistettava säännöllisesti puunkappaleista ja lastuista sekä sahanpurusta.
  Korkeuden ja kallistuksen säätöalue voi pienentyä, jos lastuja kerääntyy.
  Vasemmanpuoleinen kitakappale poistetaan ja säätöalue puhdistetaan.

Kaikki suoja- ja turvalaitteet on asennettava välittömästi uudelleen paikalleen, kun korjaus- tai huoltotyöt on suoritettu.

N

Vedlikehold

⚠ **Under alt vedlikeholds- og rengjøringsarbeider må motoren bli sjaltet ut og stikkontakten trukket ut.**

For å holde din bordsirkelsag ts 4010 i god stand er det viktig at du jevnlig foretar de nedenstående vedlikeholds- og rengjøringsarbeidene.

- **Remstrammingen** må du etter ca en times drift kontrollere, og hvis nødvendig etterstramme.
  Dette gjør du ved å åpne den øvre, høyre sideplaten. Du justerer så remmen til ønsket stramming ved helt likt å forstille festemutterne på motoren.
  Kontroller av og til remstrammingen.
- **Rullekjeden** og de bevegelige delene (høyde- og skråforstillingen) må du jevnlig smøre med olje.
  Du kommer til ved å åpne den øvre høyre sideplaten.
- **Bordoverflaten** må du holde ren for kvae og harpiks.
- **Utkast av spon.** For at sagsponen kan bli kastet ut uten problemer må sagbladbeskyttelsen jevnlig bli rengjort for spon og trerester.
  Høyde- og vinkelforstillingen kan bli hindret på grunn av sponansamling.
  Du må da ta ut det venstre bordinnlegget og rengjøre forstillingsanordningen.

Alle beskyttelses- og sikkerhetsanordninger må etter avsluttede reparasjons- eller vedlikeholdsarbeider straks bli montert på plass igjen.

DK

Vedligeholdelse

⚠ **Stands motoren og træk netstikket ud ved alle vedligeholdelses- og rengøringsarbejder.**

På Deres scheppach bordrundsav ts 4010 bør De overholde følgende vedligeholdelsespunkter.

- Remspændingen bør kontrolleres efter ca. 1 driftstime og efterspændes eventuelt.
  Åben det øverste, højre sidepanel. Ved at stille jævnt på alle befæstigelsesboltene på motoren opnås den korrekte remspænding. Kontroller herefter med jævne mellemrum.
- Smør **rullekæden** samt de bevægelige dele (højde- og svingjustering) med jævne mellemrum.
  Åben det øverste, højre sidepanel.
- Hold alltid **bordoverflaten** fri for harpiks.
- **For fejlfri spånudkastning** skal savsikkerhedskassen med jævne mellemrum gøres ren for trærester og savspåner.
  Højde- og vinkeljusteringsområdet kan begrænses pga. eventuelle spånaflejringer.
  Fjern det venstre bordindlæg og rengør justeringsområdet.

Samtlige beskyttelses- og sikkerhedsanordninger skal genmonteres efter endt reparations- og vedligeholdelsesarbejde.

E

⚠ Conexion eléctrica

El motor eléctrico preinstalado está conectado para su puesta en servicio. La conexión cumple las normas pertinentes VDE y DIN.

La conexión de alimentación del cliente, así como el cable alargador empleado han de cumplir estas prescripciones.

Freno del motor

Para aumentar la seguridad puede equiparse su con un freno de parada automático (equipamiento especial). El freno empieza a actuar después de desconectarse el motor impulsor.

Advertencias importantes

El motor eléctrico 230 V / 50 Hz está fabricado para el régimen de servicio S 6 / 40 %.

En caso de sobrecarga del motor, este se desconecta automáticamente. Después de un corto período de enfriamiento (de duración variable) se puede volver a encender el motor.

⚠ Cables eléctricos de alimentación defectuosos

En los cables eléctricos de alimentación se producen a menudo fallos de aislamiento.

Las causas pueden ser:

- Puntos sometidos a presión cuando los cables de alimentación son guiados por las rendijas de puertas y ventanas.
- Dobleces debido a una mala fijación o guia de los cables de alimentación.
- Cortes por pisar los cables de alimentación.
- Fallos de aislamiento por tirar del enchufe de la pared.
- Rasgaduras debidas al envejecimiento del aislamiento.

Los cables de alimentación defectuosos no deben ser usados, ya que al fallar el aislamiento suponen un peligro mortal.

Revise con regularidad si los cables de alimentación estan defectuosos. Tenga cuidado de que los cables no estén conectados a la red eléctrica.

Los cables eléctricos han de cumplir las normas pertinentes VDE y DIN. Utilice solo cables de alimentación con la identificación H 07 RN.
En el cable de alimentación ha de estar indicado, segun las prescriciones, el tipo de cable.

P

⚠ Ligação eléctrica

O motor eléctrico encontra-se instalado e pronto a funcionar. A ligação do motor obedece às normas actuais das VDE e DIN.

A ligação à rede nas instalações de cliente bem como as extensões de cabo utilizadas terão de obedecer a estas normas.

Instalação de travagem do motor

Para aumentar a segurança pode ser equipada sua de um freio de parada automático (equipamento especial). O efeito do freio começa depois de ligar o motor de accionamento.

Observações importantes

O motor eléctrico 230 V / 50 Hz foi concebido para o modo de operação S 6 / 40 %.

Em caso de sobrecarga do motor, este desliga-se automaticamente. Depois de um período de arrefecimento (de duração variável) o motor poderá ser novamente ligado.

⚠ Fios eléctricos danificados

Fios de ligação eléctrica estão frequentemente sujeitos a danos de isolamento.

Causes de tal situação constituem:

- Áreas de pressão, quando os fios de ligação passam por janelas ou frinchas das portas.
- Áreas de dobra, provocadas por fixação ou condução não apropriada dos fios de ligação.
- Áreas de corte, provocadas por trânsito em cima dos fios de ligação.
- Danos de isolamento provocados por puxões fortes da ficha da tomada.
- Fissuras provocadas por desgaste do isolamento.

Os fios de ligação eléctrica assim danificados não poderão ser usados, pois constituem perigo de morte devido aos danos no isolamento.

Verifique regularmente se os fios de ligação eléctrica apresentam alguns danos. Tenha cuidado para que, durante a inspecção, os fios não estejam ligados à corrente eléctrica.

Os fios de ligação eléctrica terão de obedecer às normas actuais das VDE e DIN. Utilize apenas fios de ligação com a designação H 07 RN.
É obrigatória a identificação do modelo nos fios de ligação.

S

⚠ Elektrisk anslutning

Den installerade elmotorn är ansluten i driftfärdigt skick. Anslutningen motsvarar gällande VDE- och DIN-bestämmelser.

Kundens nätanslutning liksom den använda förlängningssladden måste motsvara dessa föreskrifter.

Motorbromsanläggning

Er **scheppach**-maskin är utrustad med automatisk motorbroms. Den börjar verka så snart som motorn slås av.

Viktiga upplysningar

Elmotorn 230 V / 50 Hz är avsedd för driftsätt S 16 / 40 %.

Vid överbelastning av motorn stängs den automatiskt av. Efter att den kylts av (tar olika lång tid) kan motorn åter slås till.

⚠ Skadade elledningar

Isoleringsskador uppträder ofta på anslutningsledningar.

Orsaker:

- Klämskador, när ledningarna dras via föster eller dörrar.
- Brottskador p. g. a. att ledningarna har fästs eller dragits på ett felaktigt sätt.
- Avsliten ledning p. g. a. ledningen körts över.
- Isoleringsskador p. g. a. attledningen stilist ut ur vägguttaget.
- Skador p. g. a. att isoleringen är för gammal.

Sådana skadade ledningar får inte användas, eftersom de p. g. a. isoleringsskadorna är livsfarliga.

Kontrollera regelbundet att de elektriska ledningarna inte är skadade. Se till att anslutningsledningen inte är kopplad till elnätet, då kontrollen utförs.

Elektriska anslutningsledningar måste motsvara de gällande VDE- och DIN-bestämmelserna. Använd endast anslutningar av typen H 07 RN.
Det är föreskrivet att alla ledningar skall vara försedda med en tryckt typbeteckning.

SF

⚠ Sähköliitäntä

Koneeseen asennettu sähkömoottori on liitetty käyttövalmiiksi. Liitäntä vastaa kyseisiä VDE- ja DIN-määräyksiä.

Asiakkaan suorittaman verkkoliitännän sekä hänen käyttämiensä jatkojohtojen täytyy vastata näitä määräyksiä.

Moottorin jarru

scheppach-koneessa on automaattinen jarruyksikkö, joka alkaa toimia heti kun pysäytyspainiketta painetaan.

Tärkeä ohje

Sähkömoottori 230 V / 50 Hz on suunniteltu käyttölajille S 16 / 40 %.

Moottori pysähtyy automaatisesti, jos se kuorimittuu liiikaa. Jäähtymisajan (ajallisesti ei aina sama) jälkeen moottori voidaan taas kytkeä päälle.

⚠ Vialliset sähköliitosjohdot

Sähköliitosjohtoihin syntyy usein eristysvaurioita.

Syynä ovat:

- Painekohdat, jos liitosjohtoja on viety ikkunoiden ja oven rakojen läpi.
- Taittumakohdat, jotka ovat aiheutuneet liitosjohtojen vääränlaisesta kiinnityksestä tai johtamisesta.
- Johdon katkeaminen, koska jodon yli on ajettu.
- Katkaisukohdat, jotka ovat aiheutuneet siitä, että on ajettu liitosjohtojen yli.
- Eristysvauriot, jotka ovat aiheutuneet siitä, että liitosjohto on repäisty irti seinäpistorasiasta.
- Eristyksen vanhenemisesta aiheutuneet repeämät.

Sellaisia viallisia sähköliitosjohtoja ei saa käyttää ja ne ovat eristysvaurioiden takia hengenvaarallisia.

Tarkasta säännöllisesti, ettei liitosjohdoissa ole vauroita. Tarkastuksen aikana liitosjohto ei saa olla sähköverkossa.

Sähköliitosjohtojen täytyy vastata asianomaisia VDE- ja DIN-määräyksiä. Käytä vain sellaisia liitosjohtoja, joissa on merkintä H 07 RN.
Liitosjohdossa täytyy olla tyyppimerkintä (määräys).

N

⚠ Elektrisk tilslutning

Den installerte motoren er tilkoplet klar for drift. Koplingene er utført i overensstemmelse med VDE- og DIN-forskriftene.

Tilslutningen til nettet som kunden utfører må bli gjort i overensstemmelse med disse forskriftene. Tilførselsledningen må også være av godkjent type.

Motor bremseanordning

Din **scheppach** maskin er utstyrt med en automatisk brems. Bremsen blir automatisk koplet inn i det øyeblikk motoren blir sjaltet ut.

Viktige opplysninger

Den elektriske motoren er utført for driftstype S 6 / 40 %.

Ved overbelastning sjalter motoren automatisk ut. Etter en avkjølingsperiode (kan være forskjellig) kan motoren igjen bli startet.

⚠ Skader på elektriske tilførselsledninger

Det oppstår ofte isolasjonen på elektriske tilførselsledninger.

Årsakene er:

- Trykkskeder hvis tilførselsledningen blir ført gjennom vindus- eller døråpninger.
- Knekk på ledningen ved ufagmessig befestigelse eller oppheng.
- Snittsteder ved at det er blitt kjørt over ledningen.
- Skader på isolasjonen ved at stikkontakten er blitt trukket ut ved å trekke i ledningen.
- Sprekker på grunn av aldring av isolasjonen.

Slike ledninger med feil eller skader på isolasjonen må ikke bli brukt. De er livsfarlige.

Du må jevnlig kontrollere ledningene at de ikke er blitt skadet. Når du kontrollerer ledningene må du passe på at de er strømløse og ikke tilsluttet nettet.

Elektriske tilførselsledninger må være i overensstemmelse med gjeldende VDE- og DIN-forskrifter. Du må bare bruke ledninger som merket H 07 RN. Forskriftene forlanger at dette kjennetegnet er avmerket på selve ledningen.

DK

⚠ Elektrisk tilslutning

Den installerede elmotor er tilsluttet klar til drift. Tilslutningen svarer til de gældende VDE- og DIN-bestemmelser.

Den kundemæssige tilslutning såvel som en eventuel forlængerledning skal også følge disse bestemmelser.

Motor-bremseanordning

Træbearbejdningsmaskiner, som anvendes i Tyskland, skal være udstyret med en automatisk virkende stilstandsbremse. Bremsen går i funktion, når der slukkes for drivmotoren.

Vigtige henvisninger

Elektromotoren 230 V / 50 Hz er udført til driftsart S 6 / 40 %.

Ved overbelastning kobler denne selvstændigt ud. Efter en vis afkølingstid (varierende) kan motoren startes igen.

⚠ Beskadigelse af el-tilslutningsledningen

På de elektriske tilslutningsledninger sker der ofte isolationsbeskadigelser.

Årsager hertil er:

- Trykstеder når tilslutningsledningerne trækkes gennem vinduer og døråbninger.
- Knæksteder på grund af ukorrekt fastgørelse eller føring af tilslutningsledningerne.
- Snitsteder på grund af overkørsel af tilslutningsledningen.
- Isolationsskader på grund af at stikket rives ud af vægkontakten.
- Revner på grund af ældning af isolationen.

Sådanne beskadigede ledninger må ikke anvendes, og er på grund af skaderne i isolationen livsfarlige.

Elektriske tilslutningsledninger skal regelmæssigt kontrolleres for skader. Pas på at tilslutningsledningen ikke er tilsluttet nettet under kontrollen.

Elektriske tilslutningsledninger skal være i overensstemmelse med de gældende VDE- og DIN-bestemmelser. Anvend kun ledninger der er kendetegnet med mærkningen H 07 RN.
Påtegnelsen af typebetegnelsen på tilslutningsledningen er forskriftsmæssig.

E

P

1 ~

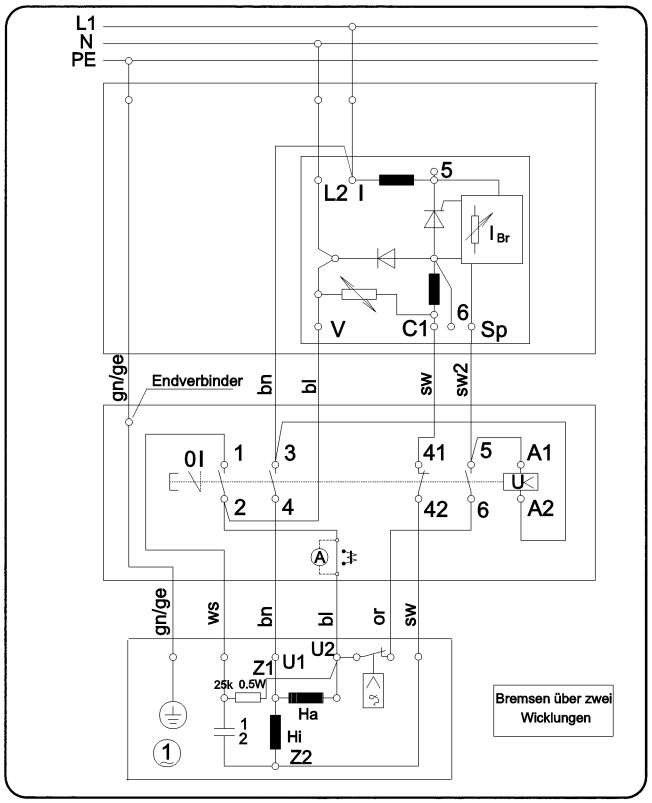

Motor de corriente monofásica

- La tensión de la corriente debe ser de 230 V - 50 Hz.
- Los cables alargadores de hasta 25 m de largo han de tener una seccion de 1,5 mm², a partir de los 25 m de largo la sección mínima ha de ser de 2,5 mm².
- La conexión de alimentación está protegida por fusibles de 16 A de acción lenta.

Motor de corrente monofásica

- A tensão de corrente terá de ser de 230 Volts - 50 Hz.
- Fios de extensão até 25 m de comprimento têm de apresentar um corte transversal de 1,5 mm² e pelo menos de 2,5 mm² se tiverem mais de 25 m de comprimento.
- A ligação passiva à rede está assegurada com 16 A.

3 ~

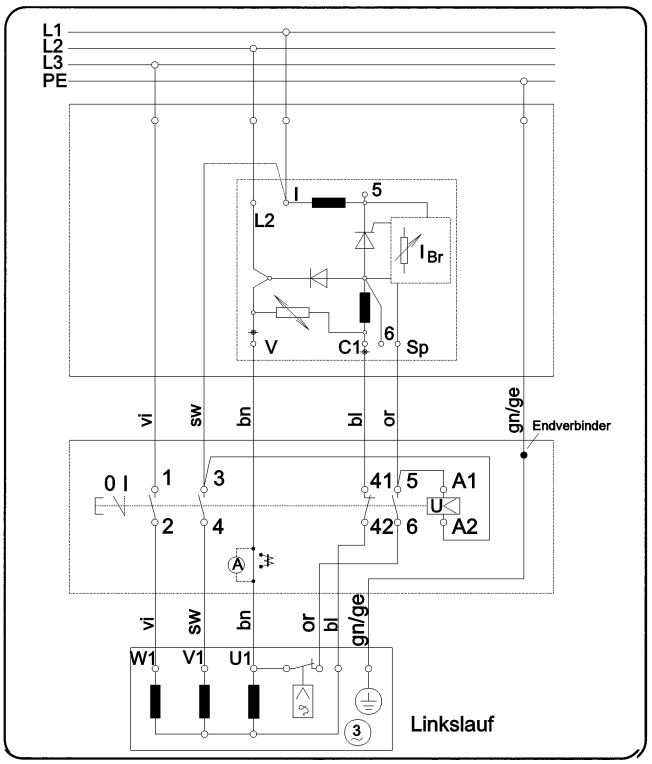

Motor de corriente trifásica

El motor eléctrico 400 V /50 Hz está fabricado para un régimen de servicio S 6 / 40 %.

- La tensión de la corriente debe ser de 400 V – 50 Hz.
- La conexion de alimentación y los cables alargadores tienen que tener cinco hilos = 3 P + N + tierra.
- Los cables alargadores han de tener una sección mínima de 1,5 mm².
- La conexión de alimentación es protegida con un máximo de 16 A.
- Al realizar la conexión de alimentación o al cambiar de emplazamiento, hay que comprobar el sentido de giro y, si es necesario, cambiar la polaridad (enchufe hembra de la pared).

⚠ **Las conexiones y reparaciones del equipo eléctrico han de ser realizadas solo por un electricista.**

Al realizar una consulta, indique, por favor, los siguientes datos.

- Fabricante del motor
- Tipo de corriente del motor
- Datos de la placa de identificación de la máquina

En caso de devolución del motor, envie siempre la unidad motriz completa con el interruptor.

Motor de corrente trifásica

O motor eléctrico 400 V / 50 Hz foi concebido para o modo de operação S 6 / 40 %.

- A tensão de rede terá de ser de 400 Volts – 50 Hz.
- A ligação de rede e os fios de extensão têm de ter 5 condutores = 3 P + N + SL.
- Fios de extensão têm de possuir um corte transversal no mínimo de 1,5 mm².
- A ligação passiva à rede está assegurada com 16 A no máximo.
- Se estiver ligada à rede ou se houver deslocação da máquina, é preciso verificar o sentido de rotação e, se necessário, trocar a polaridade (tomada da parede).

⚠ **Ligações ou reparações do equipamento eléctrico deverão ser apenas e exclusivamente levadas a cabo por electricistas especializados.**

Ao contactar-nos indique, por favor, os seguintes dados:

- Fabrico do motor
- Tipo de corrente do motor
- Indicações da placa de modelo da máquina.

Em caso de devolução do motor, envie sempre a unidade de propulsão completa e o interruptor.

S

Växelströmsmotor

- Nätspänningen måste uppgå till 230 V – 50 Hz.
- Förlängningssladdar måste uppvisa en diameter om minst 1,5 mm², om de är under 25 meter långa. Om de är över 25 meter långa måste diameter vara minst 2,5 mm².
- Nätanslutningen säkras med 16 A.

Trefasmotor

Elmotorn 400 V / 50 Hz är avsedd för drifttypen S 6 / 40 %.

- Nätspänningen måste uppgå till 400 V – 50 Hz.
- Nätanslutningen och förlängningskablarna måste vara försedda med fem trådar = 3 P + N + SL.
- Förlängningskablarna måste ha en minimidiameter om 1,5 mm².
- Nätanslutningen säkras med 16 A.
- I samband med nätanslutning eller förflyttning måste rotationsriktningen kontrolleras och ventuellt måste byta plats (vägguttag).

⚠ **Anslutningar och reparationer på den elektriska utrustningen får utföras endast av utbildade elektriker.**

Var god ange följande uppgifter vid förfrågningar:

- Motortillverkare
- Motorns strömart
- Uppgifterna på maskinuppgiftsbrickan.

Vid återsändning av maskinen skall alltid den kompletta drivenheten med strömbrytare skickas in.

SF

Vaihtovirtamoottori

- Verkkojännitteen täytyy olla 230 Volttia – 50 Hz.
- Jatkojohtojen poikkileikkauksen täytyy olla 1,5 mm², jos johto on enintään 25 m pitkä; yli 25 m pitkien johtojen poikkileikkauksen täytyy olla 2,5 mm².
- Verkkoliitännän sulake 16 A hidas.

Kolmivaihemoottori

Sähkömoottori 400 V / 50 Hz on suunniteltu käyttölajille S 6 / 40 %.

- Verkkojännitteen täytyy olla 400 volttia – 50 Hz.
- Verkkoliitännän ja pidennysjohdon täytyy olla 5-säikeisiä = 3 vaihejohdinta + nollajohdin + maadoitusjohdin.
- Pidennysjohtojen poikkileikkauksen on oltava vähintään 1,5 mm².
- Verkkoliitännän sulake enintään 16 A.
- Verkkoliitännän tai paikanvaihdon yhteydessä täytyy pyörimissuunta tarkistaa, tarvittaessa täytyy polaarisuus vaihtaa (seinäpistorasia).

⚠ **Sähkövarusteiden liitännät ja ja korjaukset saa suorittaa ainoastaan sähköalan ammattityövoima.**

Seuraavat tiedot täytyy ilmoittaa kysymysten yhteydessä:

- Moottorin valmistaja
- Moottorin sähkölaji
- Koneen tyyppikilvessä olevat tiedot

Jos lähetät moottorin takaisin, lähetä aina täydellinen työyksikkö sekä kytkin.

N

Enfaset vekselstrøm motor

- Nettspenningen må være 220 Volt – 50 Hz.
- Forlengelsesledninger må inntil en lengde på 25 meter ha et tverrsnitt på 1,5 mm². Hvis lengden er over 25 meter må tverrsnittet være minst 2,5 mm².
- Nettilkoplingen må ha 16 A sikringer.

Trefase vekselstrøm motor

Den elektriske motoren 220 V / 50 Hz er utført for driftstype S 6 / 40 %.

- Nettspenningen må være 220 Volt – 50 Hz.
- Tilførsels- og forlengelsesledningene må være 5 ledet = 3 P + N + J.
- Forlengelsesledningen må ha et tverrsnitt på minst 1,5 mm².
- Nettilkoplingen må ha 16 A sikringer.
- Når maskinen blir tilsluttet nettet og når den blir flyttet må motorens dreieretning bli kontrollert. Eventuelt må to ledninger bli byttet om i veggkontakten.

⚠ **Koplinger og reparasjoner i det elektriske anlegget må bare bli utført av autorisert elektriker.**

Ved forespørsler må du oppgi disse dataene:

- Motorfabrikantens navn
- Strømtype (en-, trefase, spenning, frekvens)
- Dataene som er stemplet inn på maskinskillet

Hvis motoren blir returnert må hele drivenheten med bryter bli sendt inn.

DK

Vekselstrømsmotor

- Netspændingen skal være på 250 V / 50 Hz.
- Forlængerledninger skal ved længder på indtil 25 m have et tværsnit på 1,5 mm², ved længder på over 25 m skal de have et tværsnit på mindst 2,5 mm².
- Nettilslutningen skal være sikret med 16 A træge sikringer.

Vekselstrømsmotor

Elektromotoren til 400 V / 50 Hz er udført til driftsart S 6 / 40 %.

- Netspændingen skal være på 400 V / 50 Hz.
- Nettilslutning og forlængerledning skal være femledere = 3 P + N + PE.
- Forlængerledningen skal have et tværsnit på mindst 1,5 mm².
- Nettilslutningen må maksimalt være sikret med 16 A.
- Ved nettilslutning eller ved skift af standplads skal den korrekte omløbsretning kontrolleres, hvis det er nødvendigt byttes to faser (vægstikdåsen).

⚠ **Tilslutninger og reparationer på den elektriske udrustning må kun udføres af elektriske fagfolk.**

Ved forespørgsler bedes De angive følgende data:

- Motorfabrikant
- Motorens tilslutningsart (kraft/2-faset)
- Data fra maskinens typeskilt

Hvis en motor sendes tilbage bedes De om altid at sende den komplette drivenhed med afbryder.

E Subsanado de averías

Avería	Causa posible	Remedio
1. La hoja de sierra suelta después de apagar el motor.	La tuerca de fijación está poco apretada.	Apriete la tuerca de fijación M 20 con rosca a la izquierda.
2. El motor no arranca.	a) El fusible ha saltado. b) Cable alargador defectuoso. c) Las conexiones del motor del interruptor no están bien hechas, freno no aireado. d) Motor o interruptor averiados.	a) Revise el fusible. b) Consulte las instrucciones de uso páginas 34 – 36. c) Mande revisar por un electricista. d) Consulte las instrucciones de uso páginas 34 – 36.
3. Sentido de rotación del motor erróneo.	a) Condensador averiado. b) Conexión errónea.	a) Mande revisar por un electricista. b) Haga cambiar por un electrisista la polaridad del enchufe de la pared.
4. El motor no tiene potencia, se apaga.	a) Sobrecarga por no estar bien afilada la hoja de sierra. b) La termoprotección responde.	a) Afile la hoja de sierra. b) Aciende de nuevo el motor.
5. Quemaduras en la superficie de corte. Al corte transversal	a) Hoja de sierra sin afilar. b) Hoja de sierra errónea. c) Tope longitudninal no paralelo a la hoja de sierra. d) Carro corredizo no parallelo a la hoja de sierra.	a) Afile la hoja de sierra. b) Use una hoja para cortes longitudinales. c) Cambie el tope longitudinal. d) Ajuste el carro corredizo en relación a la hoja de sierra.
6. La potencia de serrar diminue con plena rotación del motor.	Correa suelta.	Tensar la correa, veda „Mantenimiento“.
7. La pieza a trabajar se ataca entre hoja de sierra y tope longitudinal.	Tope longitudinal no paralelo a la hoja de sierra.	Compruebe el ajuste del tope longtudinal.

P

(S) Felavhjälpning

Störning	Möjlig orsak	Åtgärd
1. Sågklingan lossnar efter att motorn slagits ifrån	Fästmuttern för lätt åtdragen	Dra åt fästmuttern, M20 vänstergängad
2. Motorn startar inte	a) Nätsäkringen defekt b) Förlängningskabel defekt c) Anslutningar på motor eller brytare inte i ordning, broms luftar inte d) Motor eller brytare defekt	a) Kontrollera nätsäkringen b) Se Bruksanvisning elanslutning sida 35 – 37 c) Låt elfackmän kontrollera d) Se Bruksanvisning, elanslutning sida 35 – 37
3. Fel rotationsriktning på motorn	a) Kondensator defekt b) Felanslutning	a) Låt elfackmän byta ut b) Låt elfackmän byta polaritet i väggurtaget
4. Motorn avger ingen effekt, slår själv ifrån	a) Överbelastning pga slö sågklinga b) Termoskydet slår till	a) Sätt i slipad sågklinga b) Koppla åter in efter avkylningstid
5. Brännställen på snittytan Vid tvärsnitt	a) Slö sågklinga b) Fel sågklinga c) Längsanslaget inte parallellt med sågklingan d) Skjutsläden inte parallell med sågklingan	a) Sätt i slipad sågklinga b) Sätt i sågklinga för längdsnitt c) Ställ in längsanslag d) Rikta in skjutsläden mot sågklingan
6. Minskande sågningskapacitet vid max motorvarvtal	Remmen slapp	Spänn remmen, se Underhåll
7. Arbetsstycke fastnar mellan sågklingan och längsanslaget	Längsanslaget löper inte parallellt med sågklingan	Kontrollera inställningen för längsanslaget

(SF) Toimenpiteet häiriön ilmetessä

Häiriö	Mahdollinen syy	Toimenpide
1. Sahanterä irtoaa moottorin käynnistämisen jälkeen	Kiinnitysmutteria ei ole kiristetty tarpeeksi	Kiinnitysmutteri on kiristettävä, M 20 vasen kierre
2. Moottori ei käynnisty	a) Verkkosulake on lauennut b) Jatkojohto on viallinen c) Moottorin tai kytkimen liitännät eivät ole kunnossa, jarrun tuuletus ei toimi d) Moottori tai kytkin on viallinen	a) Verkkosulake on tarkastettava b) Katso käyttöohje, sähköliitäntä sivulla 35 – 37 c) Tarkistus on annettava sähkölalan asiantuntijan tehtäväksi. d) Katso käyttöohje, sähköliitäntä sivulla??
3. Moottorin pyörimissuunta on väärä	a) Kondensaattori on viallinen b) Kytkentä on virheellinen	a) Vaihto on annettava sähköalan ammattilaisen tehtäväksi. b) Sähköasentajan on vaihdettava seinäpistorasian polaarisuus.
4. Moottorissa ei ole tehoa, se kytheytyy itsetään pois pööltä	a) Moottori on ylikuormitettu, koska sahanterä on liian tylsä. b) Lämpösuja laukeaa	a) Vaihda terävä sahanterä b) Jäähtymisajan jälkeen käyttö on jälleen mahdollista
5. Leikkupinnalla on palaneita kohtia halkaisussa	a) Sahanterä on tylsä b) Käytössä on väärä sahanterä c) Halkaisuohjain ei ole samansuuntainen sahanterän kanssa d) Liukupöytä ei ole samansuuntainen sahanterän kanssa	a) Vaihda terävä sahanterä b) Vaihda halkaisuun tarkoitettu sahanterä c) Säädä halkaisuohjain d) Säädä liukupöytä sahanterään nähden
6. Sahausteho heikkenee, vaikka käytössä on moottorin täysi kierrosluku	Hihna on löysällä	Kiristä hihna, katso huolto
7. Työkappale jumiutuu pyörösahanterän ja halkaisuohjaimen väliin	Halkaisuohjain ei ole samansuuntaisena sahanterän kanssa	Halkaisuohjaimen säätö on tarkastettava

(N) Feilsøking

Feil	Mulig årsak	Løsning
1. Sagbladet løsner etter at motoren slått av.	Festemutteren er ikke trukket godt nok til.	Trekk festemutteren M 20 venstregjenger bedre til.
2. Motoren vi ikke starte.	a) Nettsikringene er gått. b) Forlengelsesledningen er defekt. c) Tilkoplingene i motoren eller bryteren er ikke i orden. Bremsen løser seg ikke. d) Motor eller bryter er defekt.	a) Kontroller nettsikringene. b) Se brukerveiledningen „Elektrisk tilslutning" side 35 – 37. c) En autorisert elektriker må kontrollere dette. d) Se brukerveiledningen „Elektrisk tilslutning" side 35 – 37.
3. Motoren roterer i feil retning.	a) Kondensatoren er defekt. b) Feilaktig tilkopling.	a) Kondensatoren må skiftes ut av en autorisert elektriker. b) La en autorisert elektriker skifte om to ledninger i veggkontakten.
4. Motoren har ingen kraft og sjalter seg ut.	a) Overbelastning på grunn av sløvt sagblad. b) Det termiske motorvernet slår ut.	a) Sett inn et skarpslipt sagblad. b) Sjalt inn motorvernet etter at det er blitt avkjølet.
5. Brente steder på snittflaten – ved lengdesnitt – ved kappsnitt	a) Sløvt sagblad. b) Feil type sagblad. c) Breddeanlegget er ikke parallelt med sagbladet. d) Skyvebordet løper ikke parallell med sagbladet.	a) Sett inn et skarpslipt sagblad. b) Sett inn et kløyvsagblad. c) Still inn breddeanlegget. d) Rett inn skyvebordet i forhold til sagbladet.
6. Sagbladet slurer ved fullt motorturtall.	Remmen er for slakk, og slurer.	Stram remmen. Se avsnittet „Vedlikehold".
7. Arbeidsstykket blir klemt mellom breddeanlegget og sagbladet	Breddeanlegget er ikke parallelt med sagblad.	Kontroller innstillingen av breddeanlegget.

(DK) Fejlafhjælpning

Fejl	Mulig årsag	Afhjælpning
1. Savklinge løsner sig efter slukning af motor.	Fastgørelsesskruer ikke ordentlig fastspændt.	Fastspænd fastgørelsesmøtrik, M 20 venstregevind.
2. Motoren starter ikke.	a) Svigt af netsikring b) Forlængerledning defekt c) Tilslutninger til motor eller kontakt ikke i orden, bremse aktiveres ikke d) Motor eller kontakt defekt	a) Kontrollér netsikringen b) Se Brugsanvisning, eltilslutning side 35 – 37 c) Tilkald elektriker d) Se Brugsanvisning eltilslutning side 35 – 37
3. Forkert rotationsretning på motoren	a) Kondensator defekt b) Fejltilslutning	a) Lad den udskifte af elektriker b) Få elektriker til at ændre polaritet i stikdåsen på væggen.
4. Motoren afgiver ingen effekt, slår fra af sig selv	a) Overbelastning pga. sløv savklinge b) Termosikring aktiveres	a) Isæt slebet savklinge b) Klar til indkobling efter afkølingsperiode
5. Brændet steder på skæreflade ved tværsnit	a) Sløv savklinge b) Forkert savklinge c) Længdeanslag ikke parallelt med savklingen d) Skydeslæde ikke parallel med savklingen	a) Isæt slebet savklinge b) Isæt savklinge beregnet til længdesnit c) Indstil længdeanslag d) Indstil skydeslæde i forhold til savklinge
6. Faldende skæreydelse ved max. motoromdrejningstal	Remmen er slap	Spænd remmen, se Vedligeholdelse
7. Emne sidder fast mellem savklinge og længdeanslag	Længdeanslaget løber ikke parallellt med savklingen	Kontrollér indstillingen af længdeanslaget

NOTIZEN:

scheppach

ts 4010 ci

Ersatzteilliste (D)

Spare parts list (GB)

Liste de pièces de rechange (F)

Listino pezzi di ricambio (I)

Onderdelenlijst (NL)

Λίστα ανταλλακτικών (GR)

Lista de piezas de repuesto (E)

Lista de peças (P)

Reservedelslista (S)

Varaosaluettelo (SF)

Reservedelsliste (N)

Reservedelsliste (DK)

Scheppach Maschinenfabrik GmbH & Co. KG · D-89335 Ichenhausen · Telefon 0 82 23 / 40 02-0 · Telefax 0 82 23 / 40 02-20
e-mail: info@scheppach.com · Internet: http://www.scheppach.com

D

Zur einwandfreien und schnellen Bearbeitung einer Ersatzteilbestellung sind folgende Angaben notwendig:

1. Maschinentyp
2. Maschinen-Nummer
3. Bezeichnung und Bestell-Nummer des Ersatzteiles
4. Bei Ersatzteilbestellungen der elektr. Ausrüstung sind die Daten der Typenschilder von Motor und Schalter aufzuführen.
5. Die Stückzahl des gewünschten Ersatzteiles
6. Genaue Angaben über Adresse sowie Versandart

GB

The following details are required to allow correct and fast processing of a spare parts order:

1. Machine type
2. Machine number
3. Description, order number for spare part
4. When ordering spare parts for electric equipment, the date shown on the nameplate of motor and switch must be quoted.
5. Quantity of the required spare part
6. Exact details of address and type of dispatch

F

Pour une exécution precise et rapide de vos commandes de pièces détachées, les indications suivantes sont nécessaires:

1. Type de la machine
2. Numéro de la machine
3. Désignation, no. de commande de la pièce détachée
4. Lors de la commande de pièces détachées de composant électrique il faut preciser les caractéristiques de la plaque moteur et de l'interrupteur
5. La quantité des pièces détachées demandées
6. Adresse et mode de transport exacts

I

Per un perfetto e sollecito svolgimento di un'ordinazione di pezzi di ricambio, occorrono i seguenti dati:

1. Tipo macchina
2. Numero di macchina
3. Denominazione, numero d'ordinazione del pezzo di ricambio
4. Per ordinazioni sull'impianto elettrico occorrono i dati sull'etichetta del motore e dell'interruttore
5. La quantità desiderata dei pezzi di ricambio
6. l'indirizzo precisa e le condizioni spedizionali

NL

Voor een onberispelijke en snelle uitvoering van uw bestelling van onderdelen zijn de volgende opgaven noodzakelijk:

1. Type van de machine
2. Nummer van de machine
3. Aanduiding, bestelnummer van het onderdeel
4. Bij bestelling van onderdelen voor het elektrische gedeelte moet u de datum op het type-plaatje van de motor en schakelaar opgeven
5. Het aantal van de gewenste onderdelen
6. Juiste opgave van het adres en verzendwijze

GR

Για τη γρήγορη και άμεση εξυπηρέτηση μιας παραγγελίας ανταλλακτικών χρειάζονται τα εξής στοιχεία.:

1. Τύπος μηχανήματος
2. Αριθμός μηχανήματος
3. Ονομασία και αριθμός του ανταλλακτικού
4. Για παραγγελίες ανταλλακτικών του ηλεκτρικού εξοπλισμού χρειάζονται τα στοιχεία της πινακίδας του κινητήρα και του διακόπτη.
5. Ο αριθμός του επιθυμητού ανταλλακτικού.
6. Ακριβή στοιχεία για την διεύθυνση και τον τρόπο αποστολής.

E

Para tramitar correctamente un pedido de piezas de repuesto, se necesitan los siguientes datos:

1. Tipo de máquina
2. Número de máquina
3. Designación y número de referencia del repuesto
4. Al hacerse pedidos de piezas de repuesto del sistema eléctrico, se indican los datos de la placa de características del motor y del interruptor
5. La cantidad de piezas de repuesto que se desea
6. Datos exactos sobre la dirección, así como de la manera de expedición

P

Para um serviçio correcto e rápido das peças sobressalentes são necessárias as seguientes indicações:

1. Tipo de máquina
2. Número de máquina
3. Designacão e no. de artículo da lista de peças
4. Para pedidos de peças eléctricas dar el tipo do motor e do comutador
5. Número de peças
6. Pormenores da dirécção e maneira de expedicão

S

För att felfritt och snabbt kunna bearbeta en reservdelsbeställning, är följande uppgifter nödvändiga:

1. Maskintyp
2. Maskinnummer
3. Beteckning, reservdelens beställningsnummer
4. Vid reservdelsbeställningar av elektrisk utrustning bör uppgifter på motorns och strömbrytarens skyltar anges
5. Antal önskade reservdelar
6. Exakt adress och försändelsesätt

SF

Virheetöntä ja nopeaa varaosa toimitusta varten tarvitaan seuraavat tiedot:

1. Koneen tyyppi
2. Koneen numero
3. Varaosan nimi ja tilausnumero
4. Sähkölaitteiden varaosatilauksissa on mainittava moottorin ja kytkimen tyyppikilvessä olevat tiedot
5. Varaosien tilausmäärä
6. Tarkka osoite ja lähetystapa

N

For å få en hurtig og korrekte behandling av reservedelsbestillingene, er det nødvendig med følgende oppgaver:

1. Maskintype
2. Maskinnummer
3. Benevnelse og bestillingsnummer for reservedelen
4. Ved reservebestilling av det elektriske utstyr, må oppgis data på typeskiltene for motor og bryter
5. Antall av den ønskede reservedel
6. Nøyaktig forsendelsesadresse og forsendelsesmåte

DK

Ved bestilling af reservedele bedes venligst følgende opgivet:

1. Maskintype
2. Maskin-nummer
3. Betegnelse og bestillingsnummer
4. Ved bestilling af reservedele bedes venligst opgivet type på motor eller elektriske kontakter
5. Antal af den ønskede reservedel.
6. Nøjagtig adresse og forsendelsesmåde

Scheppach Maschinenfabrik GmbH & Co. KG · D-89335 Ichenhausen · Telefon 0 82 23 / 40 02-0 · Telefax 0 82 23 / 40 02-20
e-mail: info@scheppach.com · Internet: http://www.scheppach.com

ts 4010

scheppach

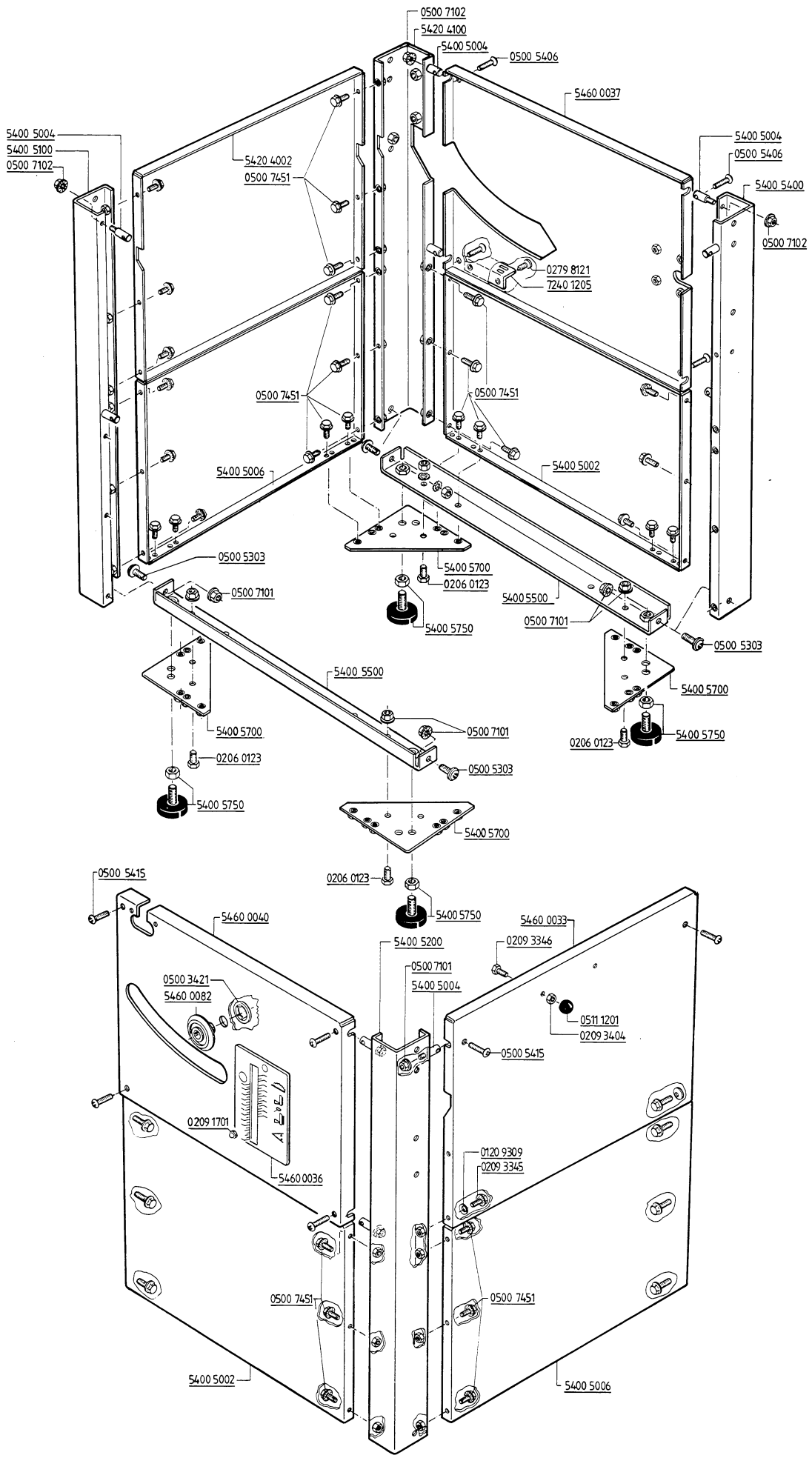

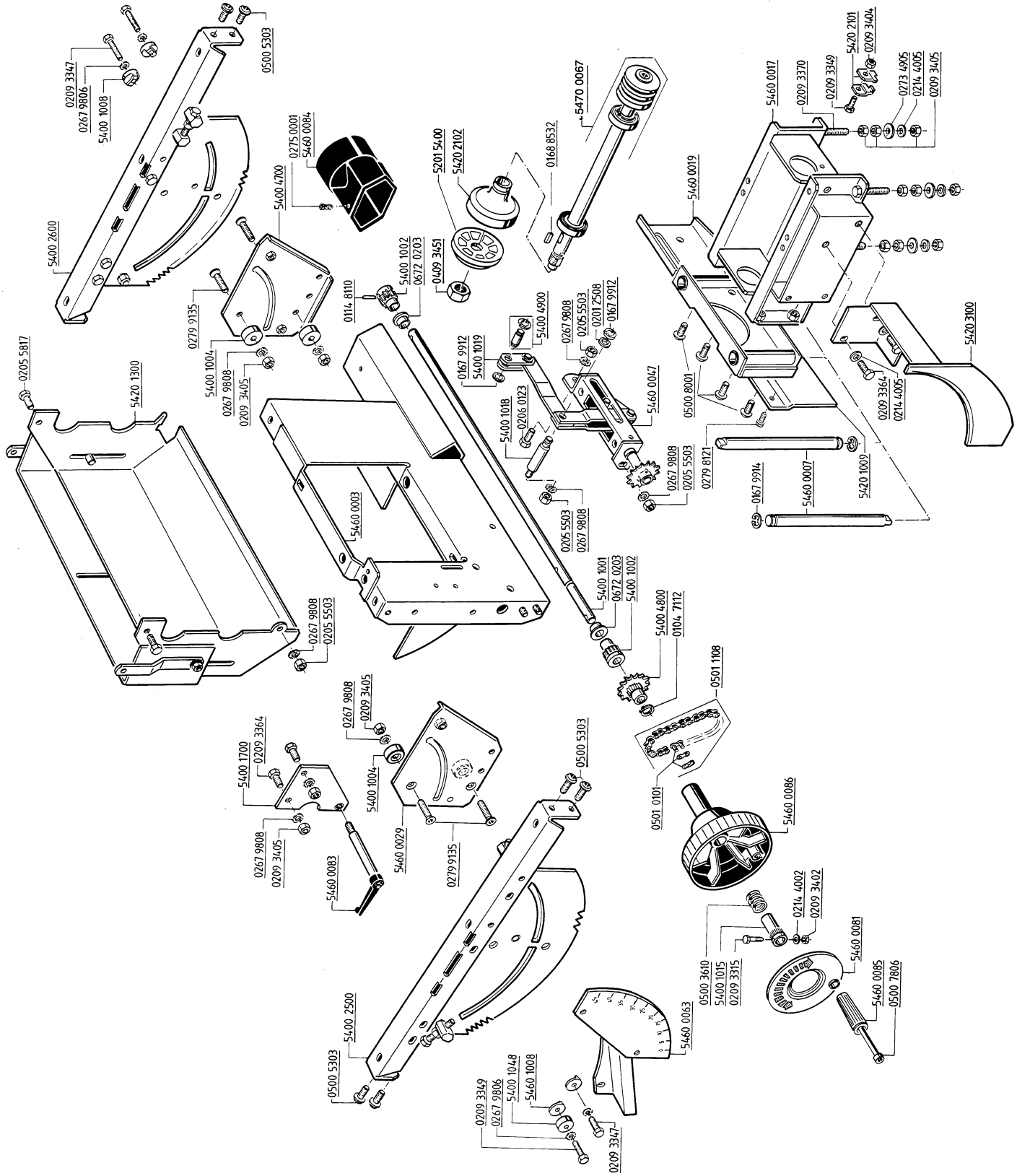
0209 3347
0267 9806
5400 1008
0500 5303
5400 2600
0275 0001
5460 0084
5400 4700
0279 9135
5400 1004
0267 9808
0209 3405
0205 5817
5420 1300
5201 5400
5420 2102
0409 3451
0168 8532
5470 0067
0114 8110
5400 1002
0672 0203
5400 4900
0267 9808
0205 5503
0201 2508
0167 9912
0167 9912
5400 1019
0206 0123
5400 1018
5460 0047
0205 5503
0267 9808
5460 0003
0267 9808
0205 5503
5400 1001
0672 0203
5400 1002
5400 4800
0104 7112
0501 1108
0501 0101
5460 0086
0267 9808
0209 3405
5400 1004
0500 5303
5400 1700
0209 3364
0267 9808
0209 3405
5460 0083
5460 0029
0279 9135
5400 2500
0500 5303
0209 3349
0267 9806
5400 1048
5460 1008
0209 3347
5460 0063
0500 3610
5400 1015
0209 3315
0214 4002
0209 3402
5460 0081
5460 0085
0500 7806
5460 0017
0209 3370
0209 3349
5420 2101
0209 3404
0213 4905
0214 4005
0209 3405
5460 0019
0500 8001
0209 3364
0214 4005
5420 3100
0279 8121
0167 9914
5460 0007
5420 1009

ts 4010

scheppach

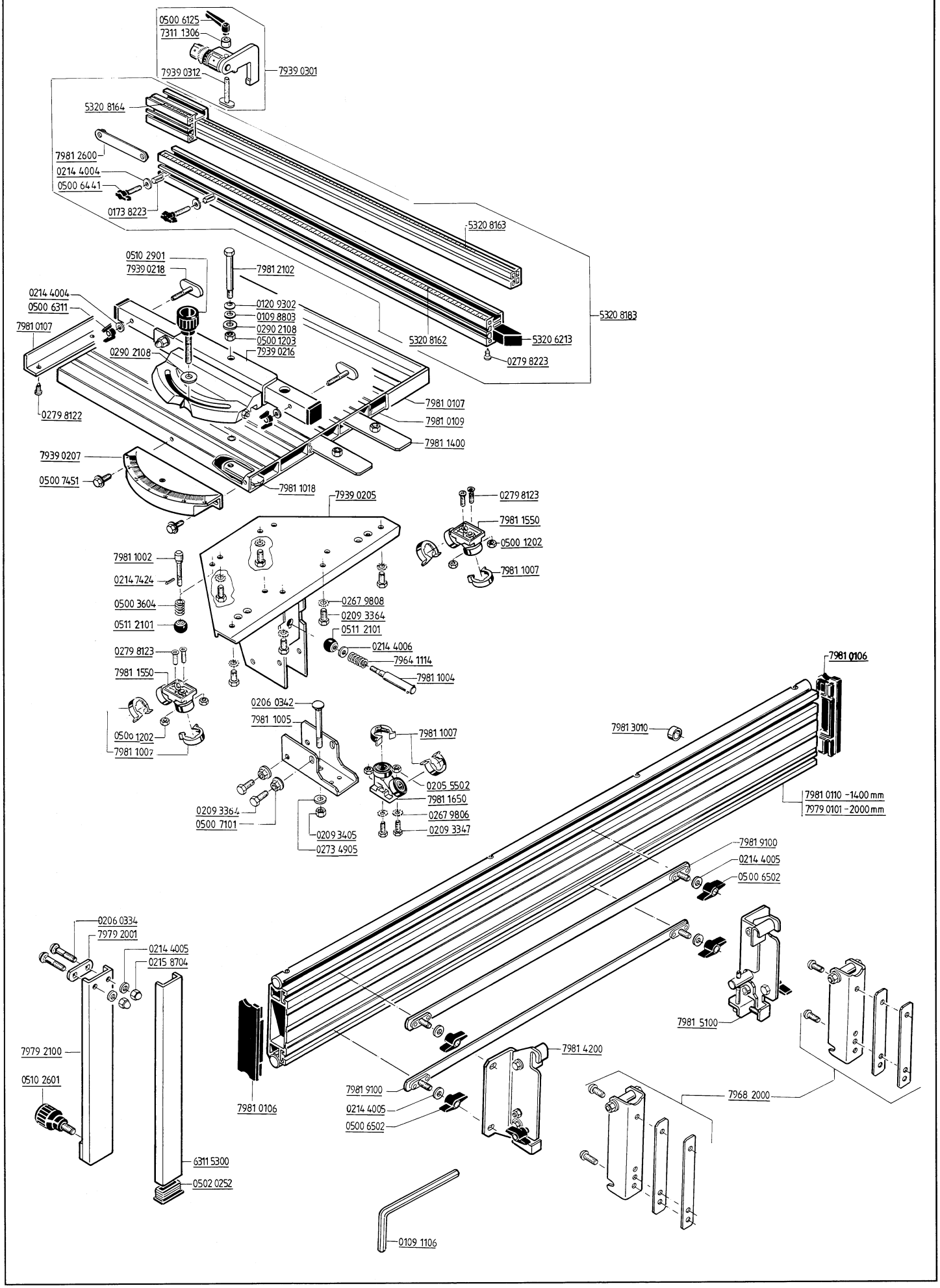

Scheppach Fabrikation von Holzbearbeitungsmaschinen GmbH - D-89335 Ichenhausen - Tel. 08223/4002 0 - Fax 08223/4002 20
e-mail. info@scheppach.com - Internet: http//www.scheppach.com

ts 4010

scheppach

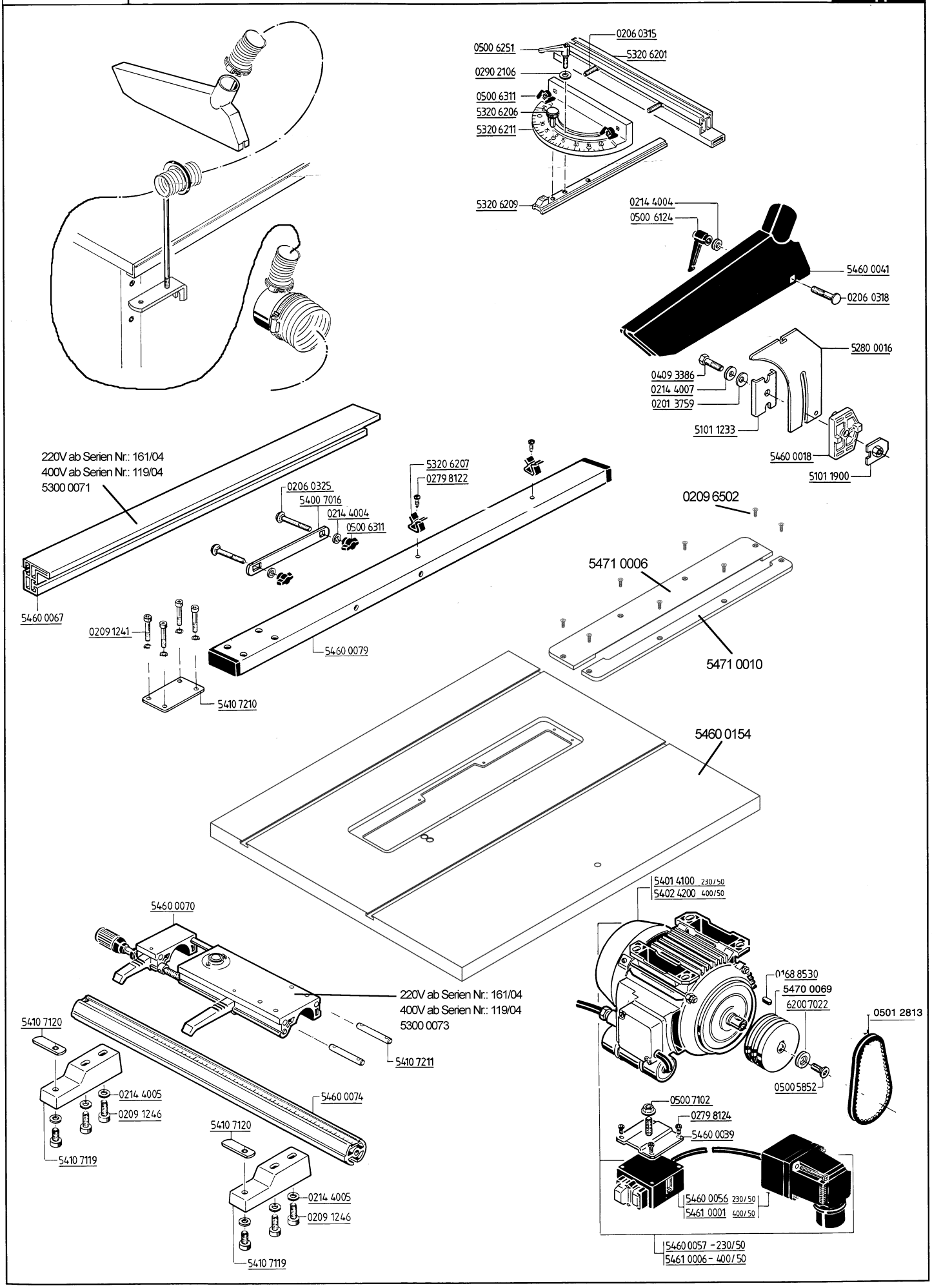

Scheppach Fabrikation von Holzbearbeitungsmaschinen GmbH - D-89335 Ichenhausen - Tel. 08223/4002 0 - Fax 08223/4002 20
e-mail. info@scheppach.com - Internet: http//www.scheppach.com

ts 4010

scheppach

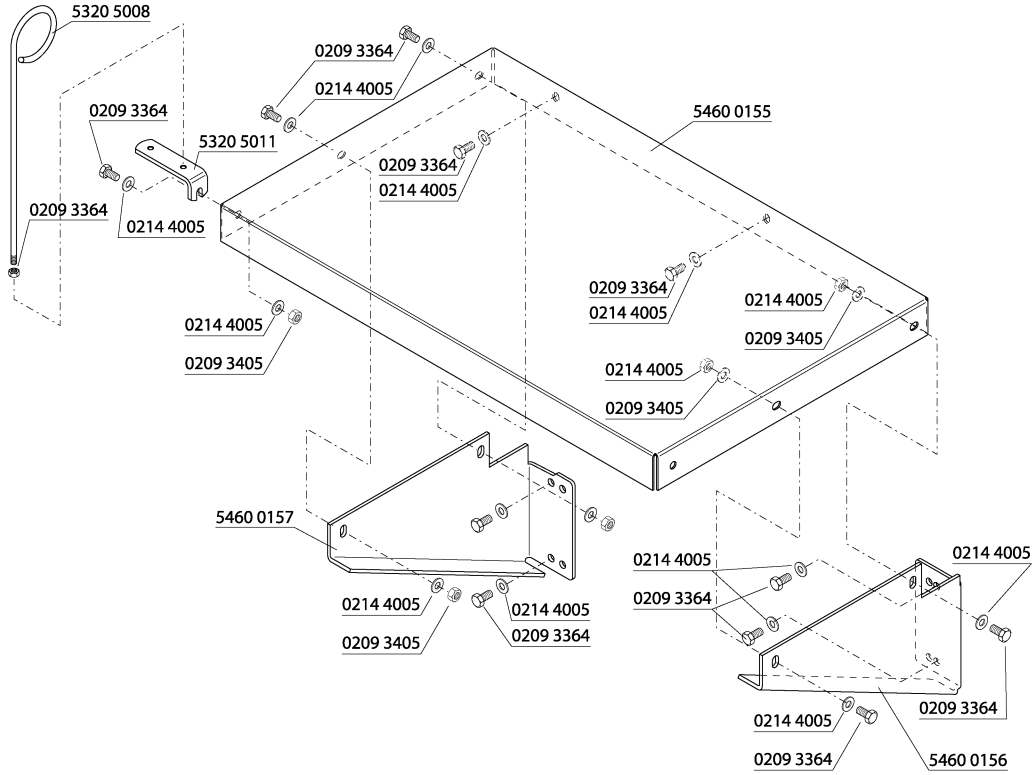

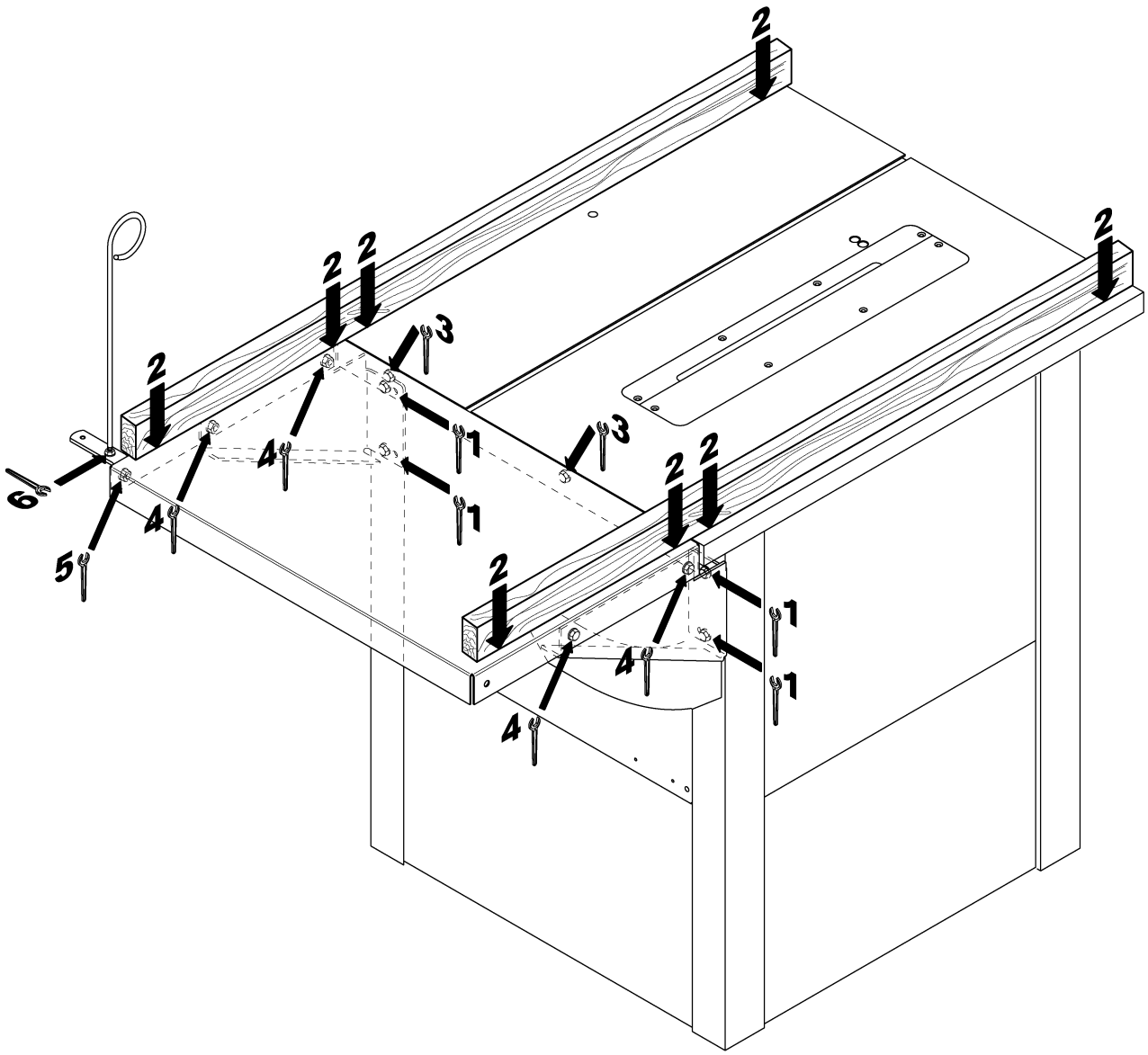

Scheppach Fabrikation von Holzbearbeitungsmaschinen GmbH - D-89335 Ichenhausen - Tel. 08223/4002 0 - Fax 08223/4002 20
e-mail. info@scheppach.com - Internet: http//www.scheppach.com

Schwerpunktlage

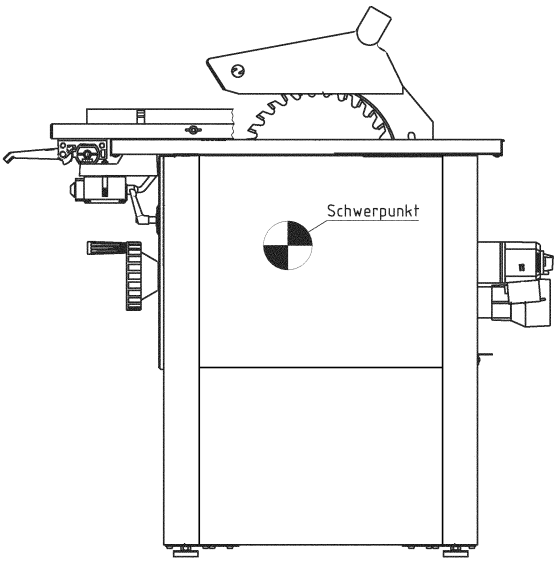

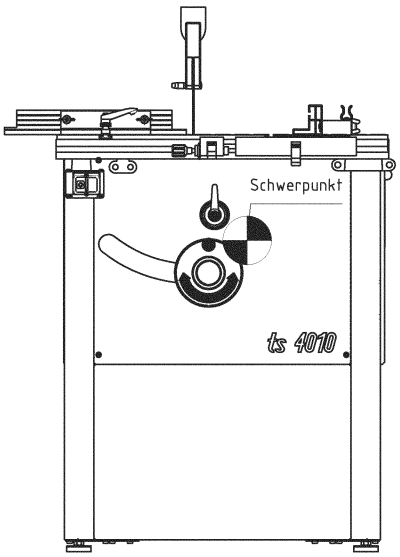

Arbeitsbereich

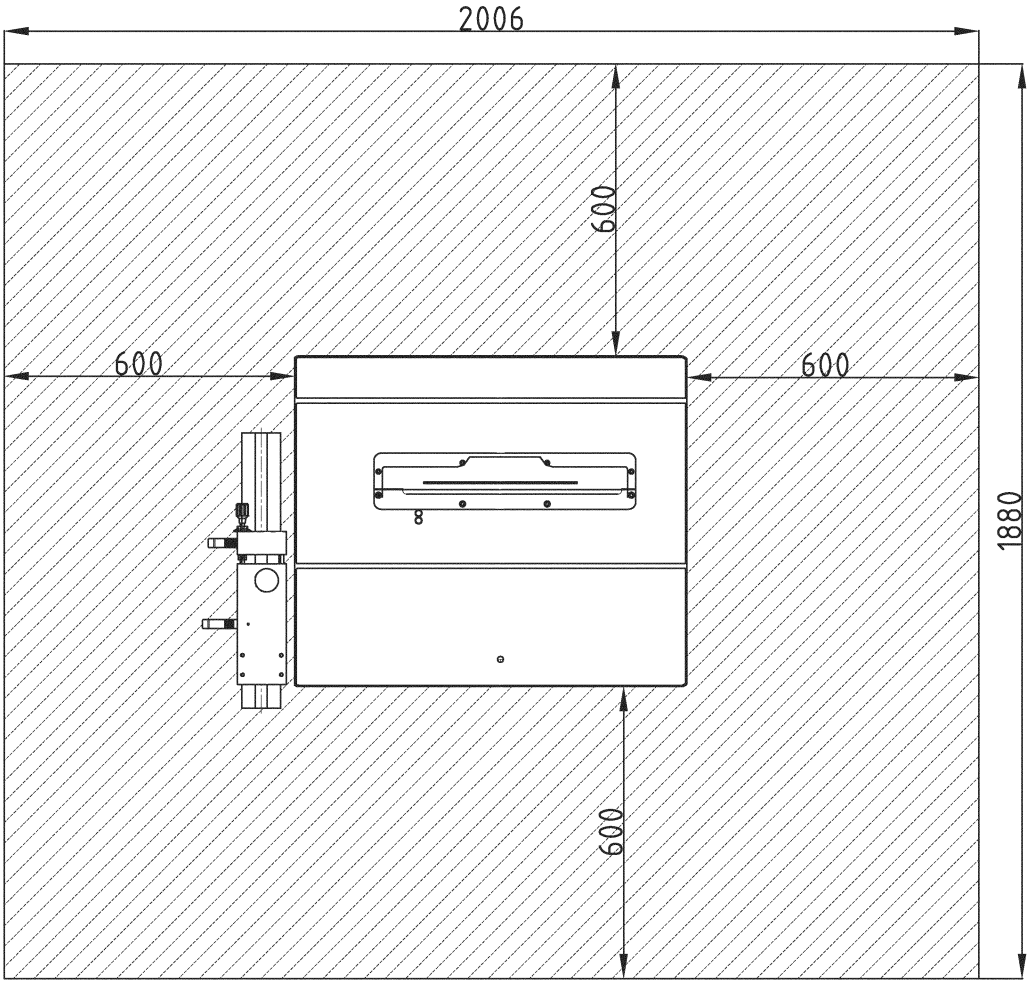

(D) EG-Konformitätserklärung

Hiermit erklären wir, **Scheppach Fabrikation von Holzbearbeitungsmaschinen GmbH; Günzburger Str. 69, D-89335 Ichenhausen**

daß die nachfolgend bezeichnete Maschine aufgrund ihrer Konzipierung und Bauart sowie in der von uns in Verkehr gebrachten Ausführung den einschlägigen Bestimmungen nachstehender EG-Richtlinien entspricht.
Bei einer nicht mit uns abgestimmten Änderung der Maschine verliert diese Erklärung ihre Gültigkeit.

Bezeichnung der Maschine:	Tischkreissäge
Maschinentyp:	ts 4010 ci
Einschlägige EG-Richtlinien:	EG-Maschinenrichtlinie 98/37 EG
	EG-Niederspannungsrichtlinie 72 / 23 / EWG, zuletzt geändert durch die Richtlinie 93 / 68 / EWG, EG-EMV-Richtlinie 89 / 336 / EWG, zuletzt geändert durch die Richtlinie 93 / 68 / EWG
Angewandte harmonisierte europäische Normen	EN 292-1, EN 292-2, EN 294, EN 349, EN 418, EN 1088, EN 60204-1, EN 55014, EN 55104, EN 60555-2, EN 60555-3
Angewandte europäische Normentwürfe	EN 847-1, EN 954-1, EN 1870-1
Angewandte nationale technische Spezifikationen und Normen:	ISO 7960,
Gemeldete Stelle nach Anhang VII:	Fachausschuß Holz; 70504 Stuttgart Prüf- und Zertifizierungsstelle im BG-PRÜFZERTIFIKAT
Eingeschaltet zur:	EG-Baumusterprüfung, (EG-Baumusterbescheinigung Nr.
Ort, Datum:	Ichenhausen, XX.XX.2004
Unterschrift:	i.V. Reinhold Bauer (Konstruktionsleiter) I.V. Gerhard Bucher (Produktionsleiter)

(GB) EC declaration of conformity

We **Scheppach Fabrikation von Holzbearbeitungsmaschinen GmbH; Günzburger Str. 69, D-89335 Ichenhausen**

hereby declare that the machine named below corresponds to the relevant safety and health requirements of the EC guidelines specified below in its design and construction and in the version which we introduced to the market.
This declaration becomes invalid if changes are made to the machine without our consent.

Description of the machines:	Circular sawbench
Machine type:	ts 4010 ci
Relevant EC guidelines:	EC machine guideline 98/37 EG
	EC low-voltage guideline 72 / 23 / EWG, last amended by guideline 93 / 68 / EWG; EC EMV guideline 89 / 336 / EWG, last amended by guideline 93 / 68 / EWG
Applied harmonized European standards:	EN 292-1, EN 292-2, EN 294, EN 349, EN 418, EN 1088, EN 60204-1, EN 55014, EN 55104, EN 60555-2, EN 60555-3
Applied European drafts of standards:	EN 847-1, EN 954-1, EN 1870-1
Applied national technical standards and specifications, especially:	ISO 7960,
Notified body within the meaning of Annex VII:	TÜV Rheinland Sicherheit und Umweltschutz GmbH, 51101 Köln
Engaged for:	EC type-examination (EC type-examination certificate no. 9610459 01)
Date:	Ichenhausen, XX.XX.2004
Signature:	i.V. Reinhold Bauer (Konstruktionsleiter) I.V. Gerhard Bucher (Produktionsleiter)

(F) Déclaration »CE« de conformité

Nous soussignés, **Scheppach Fabrikation von Holzbearbeitungsmaschinen GmbH; Günzburger Str. 69, D-89335 Ichenhausen**

déclarons par la présente que la machine mentionnée ci-après, en vertu de sa conception et de sa construction, ainsi que le type comercialisé par notre société, sont conformes aux normes en vigueur exigées en matière de sécurité et de santé, et correspondent aux lignes directrices de la CE mentionnées ci-après.
En cas d'une modification de la machine non authorisée par notre société, cette déclaration devient invalide.

Désignation de la machine:	Scie circulaire à table
Type de machine:	ts 4010 ci
Lignes directrices CE en vigueur:	Ligne directrice CE pour machines 98/37 EG
	Ligne directrice CE pour basse tension 72 / 23 / EWG, dernièrement modifiée par la ligne directrice 93 / 68 / EWG; Ligne directrice EMV 89 / 336 / EWG, dernièrement modifiée par la ligne directrice 93 / 68 / EWG.
Normes européennes harmonisées utilisées:	EN 292-1, EN 292-2, EN 294, EN 349, EN 418, EN 1088, EN 60204-1, EN 55014, EN 55104, EN 60555-2, EN 60555-3
Projets de normes européennes utilisées:	EN 847-1, EN 954-1, EN 1870-1
Normes et specifications techniques nationales qui ont été utilisées notamment:	ISO 7960,
L'organisme notifié conformément à l'annex VII:	TÜV Rheinland Sicherheit und Umweltschutz GmbH, 51101 Köln
Interposé afin de:	Effectuer la vérification »CE« de type (Attestation »CE« de type n° 9610459 01)
Date:	Ichenhausen, XX.XX.2004
Signature:	i.V. Reinhold Bauer (Konstruktionsleiter) I.V. Gerhard Bucher (Produktionsleiter)

(I) Dichiarazione CE di conformità

Noi, **Scheppach Fabrikation von Holzbearbeitungsmaschinen GmbH; Günzburger Str. 69, D-89335 Ichenhausen**

dichiaramo con la presente che la macchina di seguito risponde, per concezione e costruzione, e per il modello da noi messo in circolazione, ai requisiti di sicurezza per cose e persone delle Normative Comunitarie di seguito.
La presente dichiarazione perde di validità nel caso di modifiche apportate alla macchina senza nostro consento.

Denominazione della macchina:	Sega circolare da banco
Tipo macchina:	ts 4010 ci
Relative Normative Comunitarie:	Normativa CE per le macchine 98/37 EG
	Normativa per la bassa tensione 72 / 23 / EWG, ultimamente modificata per la normativa 93 / 68 / EWG; Normativa EMV 89 / 336 / EWG, ultimamente modificata per la normativa 93 / 68 / EWG
Norme europee armonizzate applicate:	EN 292-1, EN 292-2, EN 294, EN 349, EN 418, EN 1088, EN 60204-1, EN 55014, EN 55104, EN 60555-2, EN 60555-3
Progetti di norme europee applicate:	EN 847-1, EN 954-1, EN 1870-1
Norme e specificatzioni tecniche nazionali applicate in particolare:	ISO 7960,
Organismo notificato ai sensi dell'Appendice VII:	TÜV Rheinland Sicherheit und Umweltschutz GmbH, 51101 Köln
Intervenuto per:	Certificazione CE (Attestato di certificazione CE n. 9610459 01)
Data:	Ichenhausen, XX.XX.2004
Firma:	i.V. Reinhold Bauer (Konstruktionsleiter) I.V. Gerhard Bucher (Produktionsleiter)

(NL) EG-verklaring van overeenstemming

Hiermede verklaren wij, **Scheppach Fabrikation von Holzbearbeitungsmaschinen GmbH; Günzburger Str. 69, D-89335 Ichenhausen**

dat de hierna genoemde machine zowel door haar ontwerp en constructie als in de door ons in de handel gebrachte uitvoering voldoet aan de desbetreffende, fundamentele eisen van de hierna genoemde EG-richtlijnen inzake veiligheid en gezondheid.
Bijn een niet met ons afgestemde wijziging aan de machine verliest deze verklaring haar geldigheid.

Benaming van de machine:	Tafelcirkelzaag
Machinetype:	ts 4010 ci
Desbetreffende EG-richtlijnen:	EG-richtlijn inzake machines 98/37 EG
	EG-richtlijn inzake lage spanning 72 / 23 / EWG, laatst gewijzigd door richtlijn 93 / 68 / EWG; EG-EMV-richtlijn 89 / 336 / EWG, laatst gewijzigd door richtlijn 93 / 68 / EWG
Gebruikte europese geharmoniseerde normen:	EN 292-1, EN 292-2, EN 294, EN 349, EN 418, EN 1088, EN 60204-1, EN 55014, EN 55104, EN 60555-2, EN 60555-3
Gebruikte europese normontwerpen:	EN 847-1, EN 954-1, EN 1870-1
Gebruikte nationale technische normen en specificaties in het bijzondere:	ISO 7960,
Instantie waarvan kennisgeving volgens bijlage VII:	TÜV Rheinland Sicherheit und Umweltschutz GmbH, 51101 Köln
Ingeschakeld ter:	EG-typeonderzoek (EG-typeonderzoek Nr. 9610459 01)
Datum:	Ichenhausen, XX.XX.2004
Handtekening:	i.V. Reinhold Bauer (Konstruktionsleiter) I.V. Gerhard Bucher (Produktionsleiter)

(GR) Δήλωση καταλληλότητας για την ΕΟΚ

Δια της παρούσης δηλώνουμ **Scheppach Fabrikation von Holzbearbeitungsmaschinen GmbH; Günzburger Str. 69, D-89335 Ichenhausen**

ότι το ακολούθως αναφερόμενο μηχάνυμα βάσει του σχεδιασμού και της κατασκευής του όπως και της μορφής πον κυκλοφορούμε ανταποκρίνεται στους σχετικούς όρους των ακολούθων κατευθυντήριων οδηγιών της Ε.Ε
Μη εγκεκριμένες από εμάς αλλαγές στο μηχάνημα ακυρώνουν την ισχύ της δήλωσης αυτής.

Ονομασία του μηχανήματος:	Δισκοπρίονο
Τύπος μηχανήματος:	ts 4010 ci
Σχετικές κατευθυντήριες οδηγίες της Ε.Ε	Οδηγία της Ε.Ε περί χανημάτων 98/37 EG
	Οδηγία της Ε.Ε περί χαμηλής τάσεως 72 / 23 / ΕΟΚ, τελευταία αλλαγή με την οδηγία 93 / 68 / ΕΟΚ; Οδηγία της Ε.Ε περί EMV 89 / 336 / ΕΟΚ, τελευταία αλλαγή με την οδηγία 93 / 68 / ΕΟΚ
Εφαρμοσθείσες εναρμονισμένες ευρωπαϊκές προδιαγραφές:	EN 292-1, EN 292-2, EN 294, EN 349, EN 418, EN 1088, EN 60204-1, EN 55014, EN 55104, EN 60555-2, EN 60555-3
Εφαρμοσθέντα ευρωπαϊκά σχέδια προδιαγραφών:	EN 847-1, EN 954-1, EN 1870-1
Χρησιμοποιούμενοι εθνικοί κανονισμοί και τεχνικές πραδιαγραφές ιδιατέρως:	ISO 7960,
Αναφερόμενη υπηρεσία στην προσδήκη VII:	ΚΤΕΟ Ρηνανίας ΕΠΕ για την ασφάλεια και την προστασία του περιβάλλοντος, 51101 Κόιν
Σε λειτουργία για τον:	Ελεγχο δείγματος κατασκευής της ΕΟΚ (Βεβαίωση δείγματος κατασκευής της ΕΟΚ No. 9610459 01)
Ημερομηνία:	Ichenhausen, XX.XX.2004
Υπογραφή:	i.V. Reinhold Bauer (Konstruktionsleiter) I.V. Gerhard Bucher (Produktionsleiter)

(E) Declaración de conformidad CE

Por la presente, **Scheppach Fabrikation von Holzbearbeitungsmaschinen GmbH; Günzburger Str. 69, D-89335 Ichenhausen**

certificamos que la siguiente máquina, gracias a su concepto y construcción, así como en la versión puesta en circulación por nosotros, cumple los requerimientos especificados y pertinentes de seguridad y protección sanitaria de las normativas de la CE mencionadas abajo.
En caso de efectuarse una modificación de la máquina sin ser acordada con nosotros, esta declaración pierde su validez.

Màquina:	Sierra circular de mesa
Modelo:	ts 4010
Normativas CE pertinentes:	Normativa sobre maquinaria 98/37 EG Normativa sobre baja tensión 72 / 23 / EWG, la última vez modificada por la normativa 93 / 68 / EWG; Normativa EMV 89 / 336 / EWG, la última vez modificada por la normativa 93 / 68 / EWG
Normas europeas armonizadas aplicadas:	EN 292-1, EN 292-2, EN 294, EN 349, EN 418, EN 1088, EN 60 204-1, EN 55014, EN 55104, EN 60555-2, EN 60555-3
Proyectos de de normas europeas aplicadas:	EN 847-1, EN 954-1, EN 1870-1
Normas y especificaciones técnicas nacionales aplicadas:	VBG 7 j, ISO 7960, DIN 33893
Oficina de registro según anexo VII:	TÜV Rheinland Sicherheit und Umweltschutz GmbH, 51101 Köln
Ha intervenido para:	Prueba de la CE para el modelo de construcción (certificado de la CE para el modelo de construcción nº de prueba GS, prueba de emisión de polvo)
Lugar y fecha:	Ichenhausen, XX.XX.2004
Firma:	i.V. Reinhold Bauer (Konstruktionsleiter) I.V. Gerhard Bucher (Produktionsleiter)

(P) Declaração de conformidade da UE

A **Scheppach Fabrikation von Holzbearbeitungsmaschinen GmbH; Günzburger Str. 69, D-89335 Ichenhausen**

declara que a máquina que a seguir se descreve obedece às respectivas exigências básicas das seguintes normas da União Europea respeitantes à segurança e saúde, devido à sua concepção e fabrico bem como presentação do modelo por nós posto em circulação no mercado. Qualquer alteração à máquina levada a cabo sem o nosso consentimento resulta na perda de validade da presente declaração.

Màquina:	Serra circular de bancada
Modelo:	ts 4010
Respectivas normas da UE:	Norma da UE para máquinas 98/37 EG Norma sobre baixa tensão 72 / 23 / EWG, ultimamente emendada por a norma 93 / 68 / EWG; Norma EMV 89 / 336 / EWG, utlimamente emendada por a norma 93 / 68 / EWG
Normas europeias harmonizadas aplicadas:	EN 292-1, EN 292-2, EN 294, EN 349, EN 418, EN 1088, EN 60 204-1, EN 55014, EN 55104, EN 60555-2, EN 60555-3
Projectos de normas europeias aplicadas:	EN 847-1, EN 954-1, EN 1870-1
Normas e especificacões técnicas nacionais aplicadas:	VBG 7 j, ISO 7960, DIN 33893
Departamento notificado segundo o apêndice VII:	TÜV Rheinland Sicherheit und Umweltschutz GmbH, 51101 Köln
Ligado a:	Inspecção de modelos de fabrico da UE (Certidão de modelo de fabrico da UE N° 9610459 01). Inspecção GS, inspecção
Local, data:	Ichenhausen, XX.XX.2004
Assinatura:	i.V. Reinhold Bauer (Konstruktionsleiter) I.V. Gerhard Bucher (Produktionsleiter)

(S) EU-konformitetsattest

Härmed förklarer vi,

att nedan uppräknade maskiner, vad beträffar konstruktion och design, och att de versioner vi tillhandahåller, motsvarar de tillämpliga bestämmelserna för nedanstående EG-riktlinjer.
Denna deklaration förlorar sin giltighet om maskinen ändras på något sätt som inte är godkänt av oss.

Maskinbenämning:	Bordcirkelsåg
Maskintyp:	ts 4010
Relevanta EG-riktlinjer:	EG-Maskinriktlinje 98/37 EG EG-lågspänningsriktlinje 72 / 23 / EWG, senast ändrad genom riktlinje 93 / 68 / EWG, EG-EMV-riktlinje 89 / 336 / EWG, senast ändrad genom riktlinje 93 / 68 / EWG
Tillämpade harmoniserade europeiska normer:	EN 292-1, EN 292-2, EN 294, EN 349, EN 418, EN 1088, EN 60 204-1, EN 55014, EN 55104, EN 60555-2, EN 60555-3
Tillämpade europeiska normutkast:	EN 847-1, EN 954-1, EN 1870-1
Tillämpade nationella tekniska specifikationer och normer:	VBG 7 j, ISO 7960, DIN 33893
Angivet ställe enligt tillägg II:	TÜV Rheinland Sicherheit und Umweltschutz GmbH, 51101 Köln
Kopplat till:	EG-konstruktionsmönstersprövning (EG:s konstruktionsmönstersintyg nr. 9610459 01)
Ort, datum:	Ichenhausen, XX.XX.2004
Underskrift:	i.V. Reinhold Bauer (Konstruktionsleiter) I.V. Gerhard Bucher (Produktionsleiter)

(FIN) EY-vaatimuksenmukaisuusvakuutus

Me **Scheppach Fabrikation von Holzbearbeitungsmaschinen GmbH; Günzburger Str. 69, D-89335 Ichenhausen**

ilmoitamme täten, että jäljempänä mainittu kone vastaa rakenteensa ja valmistustapansa puolesta EY-direktiivien asiaankuuluvia turva- ja terveysvaatimuksia.
Jos konetta on muutettu muuten kuin meidän hyväksymällämme tavalla, tämä vakuutus ei ole voimassa.

Koneen nimi:	Pöytäpyörösaha
Konetyyppi:	ts 4010
Asiaankuuluvat EY-direktiivit:	EY-konedirektiivi 98/37 EG EY-piejännitedirektiivi 72 / 23 / EWG, viimeksi täydennetty direktiivillä 93 / 68 / EWG, EY-EMV-direktiivi 89 / 336 / EWG, viimeksi täydennetty direktiivillä 93 / 68 / EWG
Sovelletut harmonisoidut europpalaiset standardit:	EN 292-1, EN 292-2, EN 294, EN 349, EN 418, EN 1088, EN 60 204-1, EN 55014, EN 55104, EN 60555-2, EN 60555-3
Sovelletut eurooppalaiset standardin ehdotukset:	EN 847-1, EN 954-1, EN 1870-1
Sovelletut kansalliset tekniset spesifikaatiot ja standardit:	VBG 7 j, ISO 7960, DIN 33893
Ilmoitus annettu, liitteen VII mukaan:	TÜV Rheinland Sicherheit und Umweltschutz GmbH, 51101 Köln
Sisältää	EU-ensilupa (EU-ensilupatodistus n:o 9610459 01)
Paikka, päivämäärä:	Ichenhausen, XX.XX.2004
Allekirjoitus:	i.V. Reinhold Bauer (Konstruktionsleiter) I.V. Gerhard Bucher (Produktionsleiter)

(N) EU-konformitetserklæring

Herved erklærer vi, **Scheppach Fabrikation von Holzbearbeitungsmaschinen GmbH; Günzburger Str. 69, D-89335 Ichenhausen**

at den nedenstående beskrevne maskinen er på grunn av sin konstruksjon og byggemåte, såvel som utførelsen vi har brakt på markedet, i samsvar med gjeldende bestemmelser i nedenfor nevnte EU-direktiv.
Endringer av maskinen som ikke er foretatt med tillatelse fra oss, fører til at denne erklæringen blir ugyldig.

Maskinens betegnelse:	Bordsirkelsag
Maskintype:	ts 4010
Gjeldende EU-direktiv:	EU-maskindirektiv 98/37 EG EU-lavspenningsdirektiv 72 / 23 / EØF, sist endret ved direktiv 93 / 68 / EØF, EU-EMV-direktiv 89 / 336 / EØF, sist endret ved direktiv 93 / 68 / EØF
Anvendte harmoniserte europeiske normer:	EN 292-1, EN 292-2, EN 294, EN 349, EN 418, EN 1088, EN 60 204-1, EN 55014, EN 55104, EN 60555-2, EN 60555-3
Anvendte harmoniserte europeiske normutkast:	EN 847-1, EN 954-1, EN 1870-1
Anvendte nasjonale tekniske spesifikasjoner og normer:	VBG 7 j, ISO 7960, DIN 33893
Innmeldt til ifølge vedlegg VII:	TÜV Rheinland Sicherheit und Umweltschutz GmbH, 51101 Köln
Tilkoplet:	EU-Byggemønsterkontroll (EU-byggemønstersertifikat nr. 9610459 01)
Sted, dato:	Ichenhausen, XX.XX.2004
Underskrift:	i.V. Reinhold Bauer (Konstruktionsleiter) I.V. Gerhard Bucher (Produktionsleiter)

(DK) EF-overensstemmelseserklæring

Scheppach Fabrikation von Holzbearbeitungsmaschinen GmbH; Günzburger Str. 69, D-89335 Ichenhausen

erklærer herved, at den efterfølgende beskrevne maskine ifølge dens koncept og opbygning samt i den af os markedsførte udførelse opfylder efterstående, vedkommende EEC-direktiver.
Enhver ændring af maskinen, som ikke er afstemt med os, ugyldiggør denne erklæring.

Maskinbetegnelse:	Bordrundsav
Maskintype:	ts 4010
Vedkommende EEC-direktiver:	EEC maskindirektiv 98/37 EG EEC lavspændingsdirektiv 72 / 23 / EWG, senest ændret ved direktiv 93 / 68 / EWG. EEC-EMV direktiv 89 / 336 / EWG, senest ændret ved direktiv 93 / 68 / EWG
Anvendte harmoniserede europæiske normer:	EN 292-1, EN 292-2, EN 294, EN 349, EN 418, EN 1088, EN 60 204-1, EN 55014, EN 55104, EN 60555-2, EN 60555-3
Anvendte harmoniserede europæiske normer:	EN 847-1, EN 954-1, EN 1870-1
Anvendte europæiske normskitser:	VBG 7 j, ISO 7960, DIN 33893
Anmeldte steder jævnfør bilag VII:	Kontrol- og certifikationssted, Fagområde træ Vollmoellerstraße 11, 70563 Stuttgart-Vaihingen
Tilsluttet til:	EU-byggemønster (certificering nr. 9610459 01)
Sted, dato:	Ichenhausen, XX.XX.2004
Underskrift:	i.V. Reinhold Bauer (Konstruktionsleiter) I.V. Gerhard Bucher (Produktionsleiter)