Montage Auffangbox für SC2400p
Assembly collector box for SC2400p
Tolólap felszerelése az SC2400p
Montáž záchytné nádoby pro SC2400p
Montáž záchytného boxu pre SC2400p

Artikelnummer 5908701702 09/2017

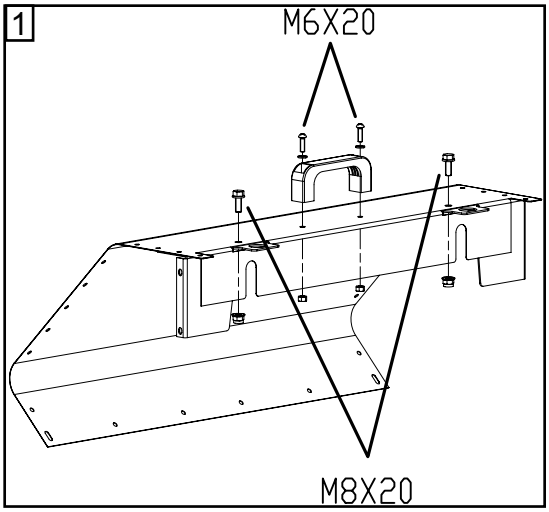

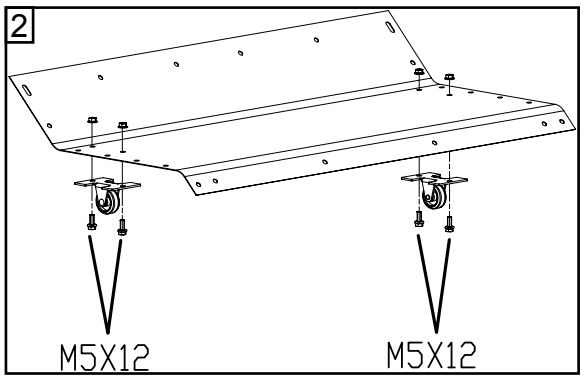

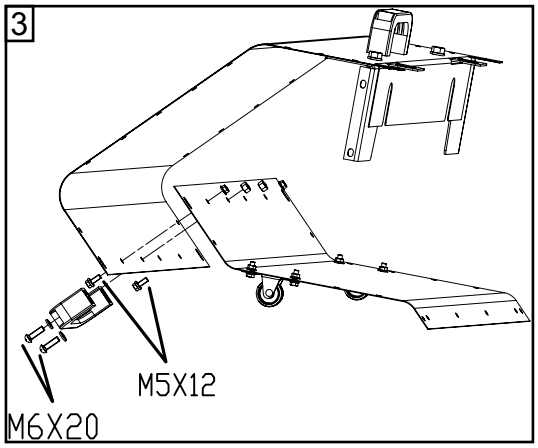

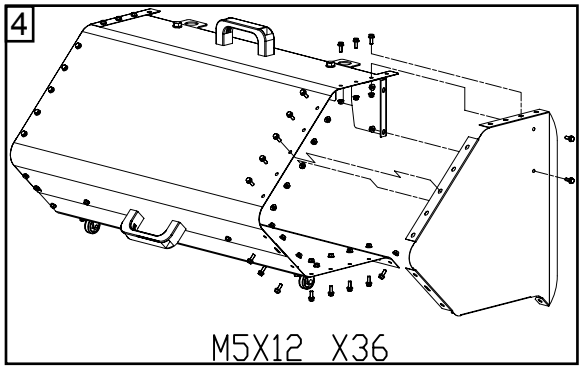

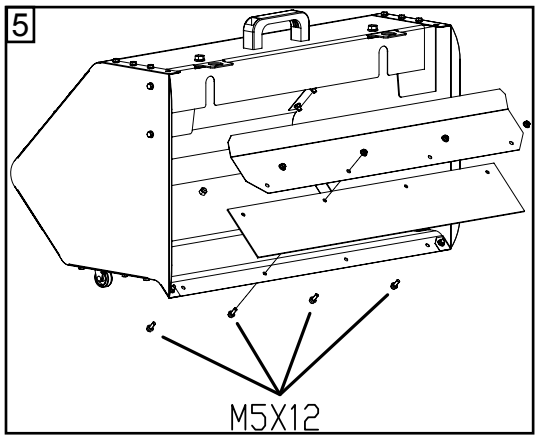

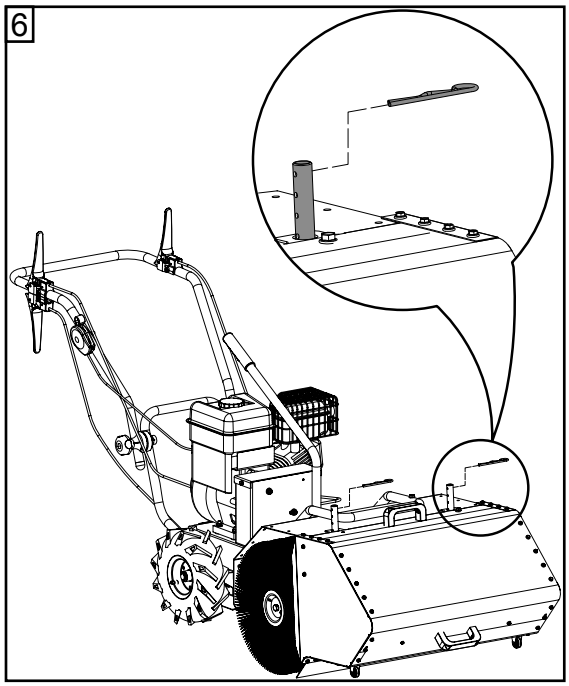

DE Höheneinstellung siehe SC2400p Bedienungsanleitung unter Wartung - Fig. 8-9

GB Height adjustment look at SC2400p instruction manual at maintenance - Fig. 8-9

FR Réglage de la hauteur confer SC2400p manuel voir les Maintenance - Fig. 8-9

IT Regolazione dell‘altezza vedi SC2400p istruzioni d’uso sotto Manutenzione - Fig. 8-9

HU A magasság beállításához lásd az SC2400p kezelési útmutatóját, a Karbantartás című rész 8-9. ábr.

CZ Pro nastavení výšky viz návod k obsluze SC2400p pod údržbou - obr. 8-9

SK Pokyny týkajúce sa nastavenia výšky nájdete v návod na obsluhu a údržbu SC2400p, obr. 8 – 9.