Art.Nr.
5906001901 / 5906001903

5906001850| 12/2014

CE

scheppach SPECIAL EDITION

HDW70

DE	**Nass-/Trockensauger** Originalbetriebsanleitung	5-9
GB	**Wet and Dry Vacuum Cleaner** Translation from the original instruction manual	10-14
FR	**Aspirateur à eau et poussière** Traduction du manuel d'origine	15-19

1

2

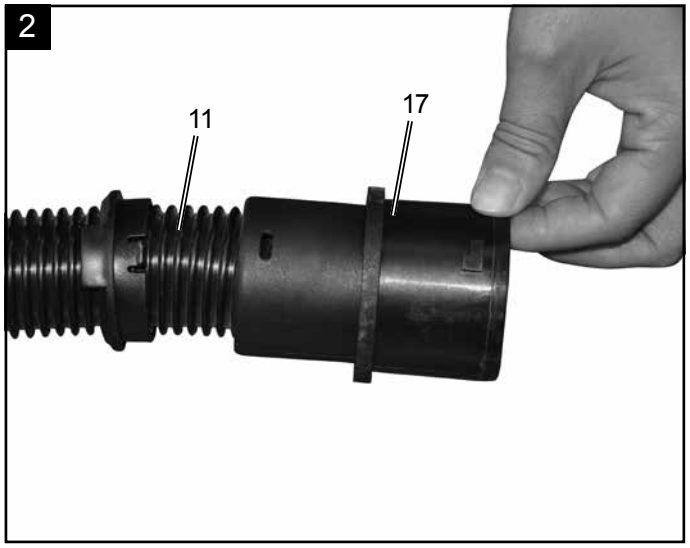

6

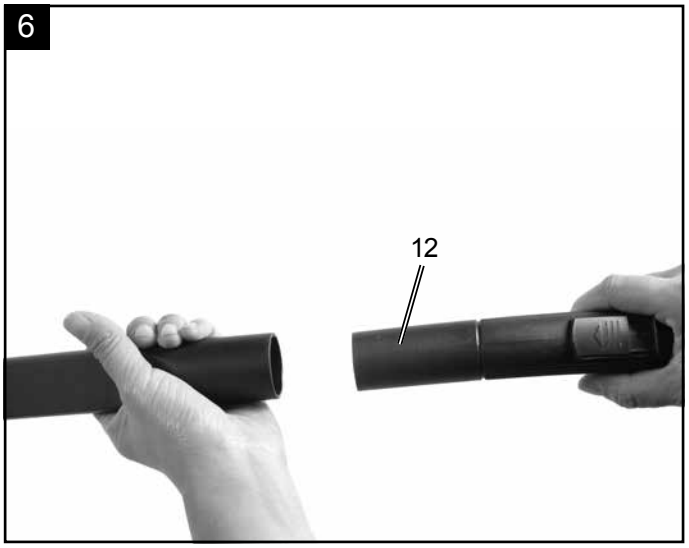

3

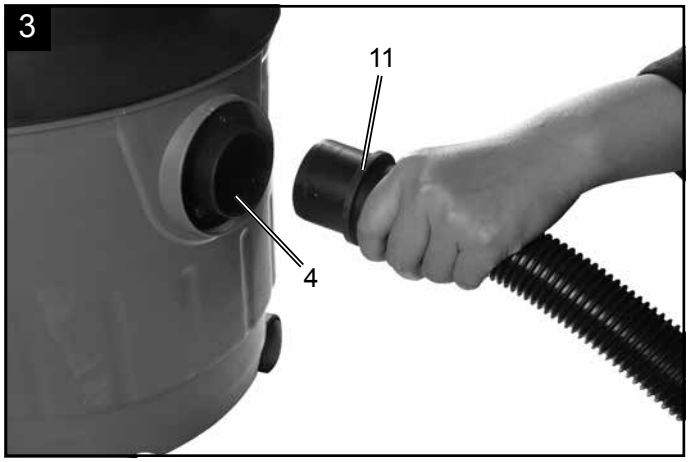

7

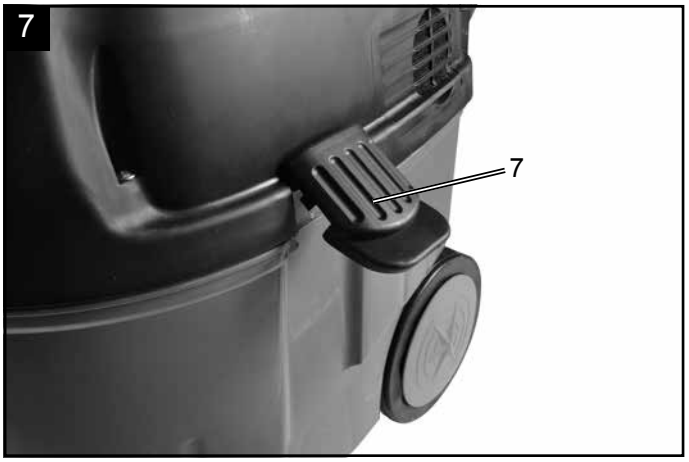

4

8

5

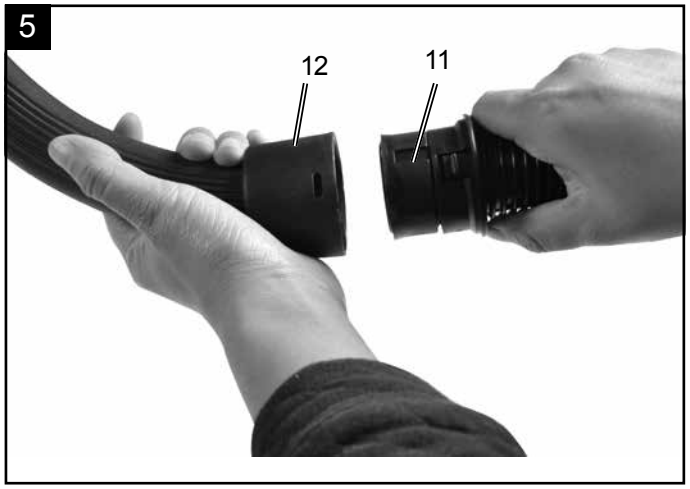

9

10
20
19

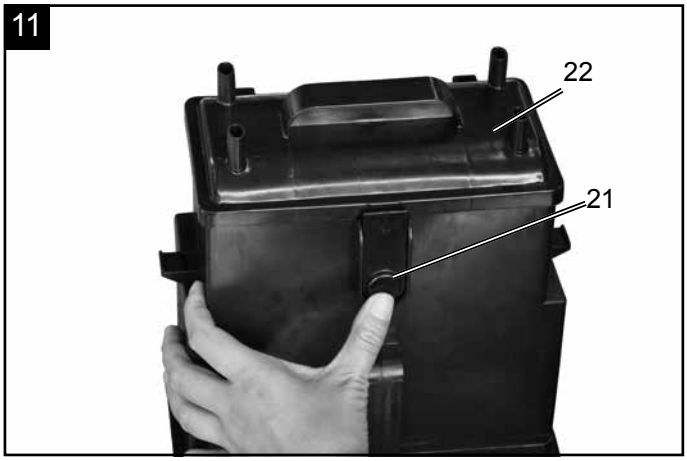
11
22
21

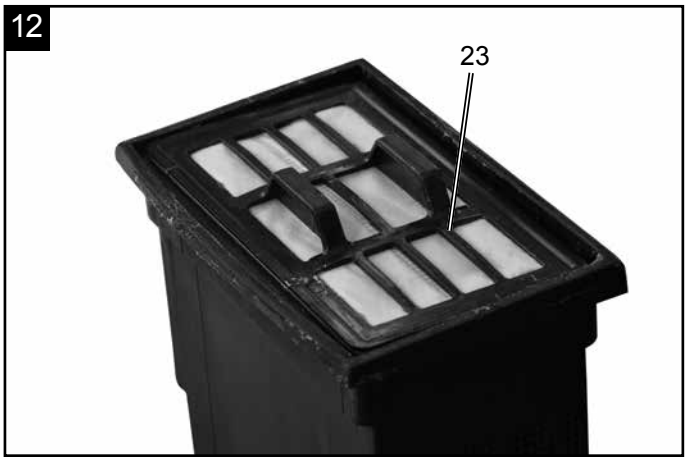
12
23

Erklärung der Symbole auf dem Gerät

	DE	Lesen Sie vor der Benutzung des Gerätes den kompletten Text der Bedienungsanleitung und verstehen Sie diesen auch.

	DE	Das Gerät entspricht allen für das Geräte geltendend Normen und Richtlinien.

	DE	ACHTUNG! Wenn Sie ein Elektrowerkzeug in die Gerätesteckdose des Nass-/Trockensaugers stecken. Achten Sie darauf, dass dieses immer ausgeschaltet ist.

	DE	ACHTUNG! Saugen Sie mit dem Gerät niemals brennbare Flüssigkeiten ab.

	DE	ACHTUNG! Ziehen Sie immer den Netzstecker, bevor Sie es Entleeren, Warten oder Einstellungen vornehmen.

Einleitung

HERSTELLER:
scheppach
Fabrikation von Holzbearbeitungsmaschinen GmbH
Günzburger Straße 69
D-89335 Ichenhausen

VEREHRTER KUNDE,

Wir wünschen Ihnen viel Freude und Erfolg beim Arbeiten mit Ihrem neuen Gerät.

HINWEIS:
Der Hersteller dieses Gerätes haftet nach dem geltenden Produkthaftungsgesetz nicht für Schäden, die an diesem Gerät oder durch dieses Gerät entstehen bei:

- unsachgemäßer Behandlung,
- Nichtbeachtung der Bedienungsanweisung,
- Reparaturen durch Dritte, nicht autorisierte Fachkräfte,
- Einbau und Austausch von nicht originalen Ersatzteilen,
- nicht bestimmungsgemäßer Verwendung,
- Ausfällen der elektrischen Anlage bei Nichtbeachtung der elektrischen Vorschriften und VDE-Bestimmungen 0100, DIN 57113 / VDE0113.

Beachten Sie:
Lesen Sie vor der Montage und vor Inbetriebnahme den gesamten Text der Bedienungsanleitung durch. Diese Bedienungsanleitung soll es Ihnen erleichtern, Ihr Werkzeug kennenzulernen und dessen bestimmungsgemäßen Einsatzmöglichkeiten zu nutzen.
Die Bedienungsanleitung enthält wichtige Hinweise, wie Sie mit dem Werkzeug sicher, fachgerecht und wirtschaftlich arbeiten, und wie Sie Gefahren vermeiden, Reparaturkosten sparen, Ausfallzeiten verringern und die Zuverlässigkeit und Lebensdauer des Werkzeugs erhöhen.
Zusätzlich zu den Sicherheitsbestimmungen dieser Bedienungsanleitung müssen Sie unbedingt die für den Betrieb des Werkzeugs geltenden Vorschriften Ihres Landes beachten.
Bewahren Sie die Bedienungsanleitung, in einer Plastikhülle geschützt vor Schmutz und Feuchtigkeit, bei dem Werkzeug auf. Sie muss von jeder Bedienungsperson vor Aufnahme der Arbeit gelesen und sorgfältig beachtet werden. An dem Werkzeug dürfen nur Personen arbeiten, die im Gebrauch des Werkzeugs unterwiesen und über die damit verbundenen Gefahren unterrichtet sind. Das geforderte Mindestalter ist einzuhalten.
Neben den in dieser Bedienungsanleitung enthaltenen Sicherheitshinweisen und den besonderen Vorschriften Ihres Landes sind die für den Betrieb von Holzbearbeitungsmaschinen allgemein anerkannten technischen Regeln zu beachten.
Wir übernehmen keine Haftung für Unfälle oder Schäden, die durch Nichtbeachten dieser Anleitung und den Sicherheitshinweisen entstehen.

Gerätebeschreibung und Lieferumfang Abb.1

1. Tragegriff
2. Gerätesteckdose
3. Vordere Laufräder
4. Schlauchanschluss
5. Tank
6. Hinteres Laufrad
7. Verschluss
8. Ein/Ausschalter
9. Filtersack
10. Kohlebürsten
11. Schlauch
12. Hangriff mit Luftregelung
13. Bodendüse
14. Flachdüse
15. Rundbürste
16. Teleskoprohr

Allgemeine Hinweise

- Überprüfen Sie nach dem Auspacken alle Teile auf eventuelle Transportschäden. Bei Beanstandungen muss sofort der Zubringer verständigt werden. Spätere Reklamationen werden nicht anerkannt.
- Überprüfen Sie die Sendung auf Vollständigkeit.
- Machen Sie sich vor dem Einsatz anhand der Bedienungsanweisung mit dem Gerät vertraut.
- Verwenden Sie bei Zubehör sowie Verschleiß- und Ersatzteilen nur Original-Teile.
- Ersatzteile erhalten Sie bei Ihrem Fachhändler.
- Geben Sie bei Bestellungen unsere Artikelnummern sowie Typ und Baujahr des Gerätes an.

Bestimmungsgemäße Verwendung

Der Nass-/Trockensauger ist geeignet zum Nass- und Trockensaugen unter Verwendung des entsprechenden Filters. Das Gerät ist nicht bestimmt zum Aufsaugen von brennbaren, explosiven oder gesundheitsgefährdenden Stoffen.
Die Maschine darf nur nach ihrer Bestimmung verwendet werden. Jede weitere darüber hinausgehende Verwendung ist nicht bestimmungsgemäß. Für daraus hervorgerufene Schäden oder Verletzungen aller Art haftet der Benutzer/Bediener und nicht der Hersteller.
Bitte beachten Sie, dass unsere Geräte bestimmungsgemäß nicht für den gewerblichen, handwerklichen oder industriellen Einsatz konstruiert wurden. Wir übernehmen keine Gewährleistung, wenn das Gerät in Gewerbe-, Handwerks- oder Industriebetrieben sowie bei gleichzusetzenden Tätigkeiten eingesetzt wird.

Sicherheitshinweise

- Achtung: Vor der Montage und Inbetriebnahme die Gebrauchsanweisung unbedingt beachten.
- Kontrollieren, ob die Netzspannung auf dem Typenschild mit der Netzspannung übereinstimmt.
- Netzstecker ziehen wenn: Gerät nicht benützt wird, bevor Gerät geöffnet wird, vor Reinigung und Wartung.
- Gerät niemals mit Lösungsmitteln reinigen.
- Stecker nicht am Kabel aus der Steckdose ziehen.
- Betriebsbereites Gerät nicht unbeaufsichtigt lassen.
- Vor Zugriff von Kindern schützen.
- Es ist darauf zu achten, dass die Netzanschlussleitung nicht durch Überfahren, Quetschen, Zerren und dergleichen verletzt oder beschädigt wird.
- Das Gerät darf nicht benutzt werden, falls der Zustand der Netzanschlussleitung nicht einwandfrei ist.
- Es darf bei Ersatz der Netzanschlussleitung nicht von den vom Hersteller angegebenen Ausführungen abgewichen werden. Netzanschlussleitung: H 05 VV - F 2 x 0,75 mm2
- Keinesfalls einsaugen: Brennende Streichhölzer, glimmende Asche und Zigarettenstummel, brennbare, ätzende, feuergefährliche oder explosive Stoffe, Dämpfe und Flüssigkeiten.
- Dieses Gerät ist nicht für die Absaugung gesundheitsgefährdender Stäube geeignet.
- Gerät in trockenen Räumen aufbewahren.
- Kein schadhaftes Gerät in Betrieb nehmen.
- Service nur bei autorisierten Kundendienststellen.
- Benützen Sie das Gerät nur für die Arbeiten, für die es konstruiert wurde.
- Bei Reinigung von Treppen, ist höchste Aufmerksamkeit geboten.
- Verwenden Sie nur Original Zubehör- und Ersatzteile.
- Halten Sie Kinder und andere Personen während der Benutzung des Elektrowerkzeuges fern. Bei Ablenkung können Sie die Kontrolle über das Gerät verlieren.
- Ziehen Sie den Stecker aus der Steckdose, bevor Sie Geräteeinstellungen vornehmen. Zubehörteile wechseln oder das Gerät weglegen. Diese Vorsichtsmaßnahme verhindert den unbeabsichtigten Start des Gerätes.
- Bewahren Sie unbenutzte Elektrowerkzeuge außerhalb der Reichweite von Kindern auf. Lassen Sie Personen das Gerät nicht benutzen, die mit diesem Gerät nicht vertraut sind oder diese Anweisungen nicht gelesen haben. Elektrowerkzeuge sind gefährlich, wenn sie von unerfahrenen Personen benutzt werden.
- Wenn die Anschlussleitung des Elektrowerkzeuges beschädigt ist, muss sie durch eine speziell vorgerichtete Anschlussleitung ersetzt werden, die über die Kundendienstorganisation erhältlich ist.
- Dieses Gerät ist nicht dafür bestimmt, durch Personen (einschließlich Kinder) mit eingeschränkten physischen, sensorischen oder geistigen Fähigkeiten oder mangels Erfahrung und/oder mangels Wissen benutzt zu werden, es sei denn, sie werden durch eine für ihre Sicherheit zuständige Person beaufsichtigt oder erhielten von ihr Anweisungen, wie das Gerät zu benutzen ist. Kinder sollten beaufsichtigt werden, um sicherzustellen, dass sie nicht mit dem Gerät spielen.

Technische Daten

Baumaße LxBxH	510x410x570 mm
Gewicht	9 kg
Netzspannung	230 V / 50 Hz
Leistungsaufnahme	1380 W
Max. Leistungsaufnahme Gerätesteckdose W	2000 W
Max. Leistungsaufnahme gesamt	3380 W
Volumenstrom max.	53 l/sec
Unterdruck max.	18000 Pa
Länge Netzanschlussleitung	4500 mm
Behälterinhalt	35 l
	Technische Änderungen vorbehalten!

Restrisiken

Die Maschine ist nach dem Stand der Technik und den anerkannten sicherheitstechnischen Regeln gebaut. Dennoch können beim Arbeiten einzelne Restrisiken auftreten.

- Gefährdung der Gesundheit durch Strom bei Verwendung nicht ordnungsgemäßer Elektro-Anschlussleitungen.
- Desweiteren können trotz aller getroffener Vorkehrungen nicht offensichtliche Restrisiken bestehen.
- Restrisiken können minimiert werden, wenn die „Sicherheitshinweise“ und die „Bestimmungsgemäße Verwendung“, sowie die Bedienungsanweisung insgesamt beachtet werden.

Montage

Montage Schlauch Abb.2, 3

1. Stecken Sie das Anschlussstück (17) auf den Absaugschlauch (11).
2. Stecken Sie den Absaugschlauch (11) in den Schlauchanschluss am Sauger (4).

Montage Teleskopohr mit Düse Abb.4

1. Stecken Sie die gewünschte Düse auf das Teleskoprohr.

Montage Handgriff mit Schlauch Abb.5

1. Stecken Sie den Hangriff (12) mit dem Schlauch 11 zusammen.

Montage Handgriff mit Werkzeug Abb.6

1. Stecken Sie das Gewünschte Werkzeug mit dem Handgriff (12) zusammen.

Montage Staubsack Abb.7/8

1. Öffnen Sie beidseitig die Verschlüsse (7).
2. Heben Sie die komplette Saugeinheit herunter.
3. Stecken Sie den Filtersack (9) auf den Anschluss am Tank (5).
4. Ziehen Sie den Staubsack (9) etwas auseinander, damit sich dieser beim Saugvorgang entfalten kann.

Bedienung

Ein- / Ausschalter (Abb. 1 / Pos.8)

Schalterstellung 0: Aus
Schalterstellung I: Ein

Trockensaugen

1. Achten Sie darauf, dass beim Trockensaugen ein Filtersack montiert ist.

Nasssaugen

1. Saugen Sie nie brennbare, explosive oder ätzende Flüssigkeiten mit dem Gerät auf! Beachten Sie, dass der Industriesauger von Baustaub gereinigt ist, bevor Sie Flüssigkeiten aufsaugen, da der Industriesauger sonst nachhaltig beschädigt werden kann.
2. Entfernen Sie unbedingt den Filtersack, bevor Sie mit dem Nasssaugen beginnen.
3. Entleeren Sie den Tank, wenn er zu einem Drittel gefüllt ist, indem Sie die Abdeckung des Behälters öffnen und die Flüssigkeit vorsichtig ausschütten.
4. Der Industriesauger verfügt über einen automatischen Ausschaltmechanismus, der das Gerät ab einer gewissen Füllstandshöhe ausschaltet. Dies ist jedoch bei nicht leitenden Flüssigkeiten wie bestimmten Emulsionen, Ölen oder Fetten nicht der Fall. Daher müssen Sie in diesen Fällen den Füllstand während des Saugens regelmäßig überprüfen.
5. Schalten Sie den Industriesauger sofort aus, wenn Flüssigkeit oder Schaum aus dem Gehäuse austritt.
6. Reinigen und trocknen Sie nach dem Saugen von Flüssigkeiten bitte stets den Filter, die Elektroden und den Tank.

Gerätesteckdose (Fig.1 / Pos.2)

Ihr Gerät ist mit einer zusätzlichen Gerätesteckdose ausgestattet. In dieser Gerätesteckdose können Sie Elektrowerkzeuge mit einer maximalen Nennleistung von 2000W eingesteckt werden.

Hinweis: Die Gerätesteckdose verfügt nicht über eine Automatikfunktion. Bei der Benutzung eines Elektrowerkzeuges muss der Sauger manuell eingeschaltet werden.

Elektrischer Anschluss

Der installierte Elektromotor ist betriebsfertig angeschlossen. Der Anschluss entspricht den einschlägigen VDE- und DIN-Bestimmungen.
Der kundenseitige Netzanschluss sowie die verwendete Verlängerungsleitung müssen diesen Vorschriften entsprechen.

Wichtige Hinweise

Bei Überlastung des Motors schaltet dieser selbständig ab. Nach einer Abkühlzeit (zeitlich unterschiedlich) lässt sich der Motor wieder einschalten

Schadhafte Elektro-Anschlussleitung

An elektrischen Anschlussleitungen entstehen oft Isolationsschäden. Ursachen sind:

- Durchstellen, wenn Anschlussleitungen durch Fenster- oder Türspalten geführt werden.
- Knickstellen durch unsachgemäße Befestigung oder Füh rung der Anschlussleitung.
- Schnittstellen durch Überfahren der Anschlussleitung.
- Isolationsschäden durch Herausreißen aus der Wandsteckdose.
- Risse durch Alterung der Isolation.

Solch schadhafte Elektro-Anschlussleitungen dürfen nicht verwendet werden und sind auf Grund der Isolationsschäden **lebensgefährlich.**

Elektrische Anschlussleitungen regelmäßig auf Schäden überprüfen. Achten Sie darauf, dass beim Überprüfen die Anschlussleitung nicht am Stromnetz hängt.

Elektrische Anschlussleitungen müssen den einschlägigen VDE- und DIN-Bestimmungen entsprechen. Verwenden Sie nur Anschlussleitungen mit Kennzeichnung H 05 VV-F. Ein Aufdruck der Typenbezeichnung auf dem Anschlusskabel ist Vorschrift.

Wechselstrommotor

- Die Netzspannung muss 230-240 Volt
- Verlängerungsleitungen müssen bis 25 m Länge einen Querschnitt von 1,5 Quadratmillimeter aufweisen.

Anschlüsse und Reparaturen der elektrischen Ausrüstung dürfen nur von einer Elektro-Fachkraft durchgeführt werden.

Bei Rückfragen bitte folgende Daten angeben:

- Motorenhersteller
- Stromart des Motors
- Daten des Maschinen-Typenschildes

Reinigung, Wartung und Instandhaltung

Falls Fachpersonal für außergewöhnliche Instandhaltungsarbeiten oder zu Reparaturen während der Garantiezeit und danach beigezogen werden muss, wenden Sie sich bitte immer an eine von uns empfohlene Servicestelle oder direkt an den Hersteller.

- Instandsetzungs-, Wartungs- und Reinigungsarbeiten sowie die Beseitigung von Funktionsstörungen grundsätzlich nur bei ausgeschaltetem Antrieb vornehmen.
- Sämtliche Schutz- und Sicherheitseinrichtungen müssen nach abgeschlossenen Reparatur- und Wartungsarbeiten sofort wieder montiert werden.

Alle Luftdurchgänge und der Staubauffangbehälter sind sauber zu halten und in regelmäßigen Abständen mit Druckluft zu reinigen. Tragen Sie dabei unbeding eine Schutzbrille. Plastikteile sollten mit einem weichen und, wenn nötig, leicht angefeuchtetem Tuch gereinigt werden. Verwenden Sie kein Lösungsmittel zur Reinigung. Sorgfältige Instandhaltung und Wartung sind unerlässlich, um eine verschlechterte Handhabung auszuschließen.

Reinigung der Elektroden (Fig.9)

Reinigen Sie regelmäßig die Elektroden (18), die sich an der Unterseite der Tankabdeckung befinden.

Reinigung der Hauptfiltereinheit (Fig.10, 11, 12)

1. Entriegeln Sie die Spanngriffe (19) beidseitig und entnehmen Sie die Hauptfiltereinheit (20).
2. Öffnen Sie die Entriegelung (21) und öffne Sie die Klappe (22). Reinigen Sie den Hauptfilter innen mit einem Pinsel.
3. Entnehmen Sie den Filter (23) und Reinigen Sie diesen.

Störungsabhilfe

Störung	Mögliche Ursache	Abhilfe
Das Gerät schaltet sich während des Nassbetriebes einfach aus	Der Tank ist zu voll	Entleeren Sie den Tank
Saugkraft lässt nach	Die Filter sind zugesetzt oder falsch angebracht	Reinigen bzw. tauschen Sie alle Filterelemente und die Filtertüte. Überprüfen Sie zudem, ob diese richtig angebracht sind.
Beim Saugen tritt Staub aus dem Gerät aus		

Explanation of the symbols on the instrument

	GB	Caution - Read the operating instructions to reduce the risk of inquiry
	GB	The unit complies with all applicable standards and guidelines for the devices.
	GB	DANGER! If you plug a power tool into the power socket of the wet / dry vacuum cleaner. Ensure that this is always off.
	GB	DANGER! Soak up the device from any other flammable liquids.
	GB	DANGER! Always disconnect the power cord before you make emptying, waiting or settings.

Introduction

MANUFACTURER:
scheppach
Fabrikation von Holzbearbeitungsmaschinen GmbH
Günzburger Straße 69
D-89335 Ichenhausen

DEAR CUSTOMER,

We wish you much joy and success in working with your new appliance.

NOTE:
According to the applicable product liability laws, the manufacturer of the device does not assume liability for damages to the product or damages caused by the product that occurs due to:

- Improper handling,
- Non-compliance of the operating instructions,
- Repairs by third parties, not by authorized service technicians,
- Installation and replacement of non-original spare parts,
- Application other than specified,
- A breakdown of the electrical system that occurs due to the non-compliance of the electric regulations and VDE regulations 0100, DIN 57113 / VDE0113.

We recommend:
Read through the complete text in the operating instructions before installing and commissioning the device. The operating instructions are intended to help the user to become familiar with the machine and take advantage of its application possibilities in accordance with the recommendations. The operating instructions contain important information on how to operate the machine safely, professionally and economically, how to avoid danger, costly repairs, reduce downtimes and how to increase reliability and service life of the machine.
In addition to the safety regulations in the operating instructions, you have to meet the applicable regulations that apply for the operation of the machine in your country. Keep the operating instructions package with the machine at all times and store it in a plastic cover to protect it from dirt and moisture. Read the instruction manual each time before operating the machine and carefully follow its information. The machine can only be operated by persons who were instructed concerning the operation of the machine and who are informed about the associated dangers. The minimum age requirement must be complied with.

Device description and delivery contents Fig.1

1. Carrying handle
2. Device socket
3. Front runner wheel
4. Hose connector
5. Tank
6. Rear runner wheel
7. Closure
8. On/off switch
9. Filter bag
10. Carbon brush
11. Hose
12. Handle with air control
13. Bottom nozzle
14. Flat nozzle
15. Round nozzle
16. Telescope tube

General information

- After unpacking, check all parts for possible transportation damages. In the event of complaints, inform the supplier immediately. Any complaints made after this time will not be accepted.
- The shipment is to be checked for completeness upon receipt.
- Read through the manual carefully in order to make yourself familiar in dealing with the device before using it for the first time.
- Only use original equipment regarding accessories, as well as consumable items and spare parts. Spare parts can be obtained from your specialized dealer. When ordering, please specify our part numbers, as well as type and construction year of the device.

Intended use

The wet and dry vacuum cleaner is designed for wet and dry vacuuming using the appropriate filter. The appliance is not suitable for the vacuuming of combustible, explosive or harmful substances. The machine is to be used only for its prescribed purpose. Any other use is deemed to be a case of misuse. The user / operator and not the manufacturer will be liable for any damage or injuries of any kind caused as a result of this. Please note that our equipment has not been designed for use in commercial, trade or industrial applications. Our warranty will be voided if the machine is used in commercial, trade or industrial businesses or for equivalent purposes.

Safety information

- Important: Read the operating instructions before assembling and using the appliance for the first time.
- Check that the mains voltage is the same as the mains voltage specified on the rating plate.
- Pull out the power plug in the following circumstances: Whenever the appliance is not in use, before opening the appliance and before all cleaning and maintenance work.
- Never clean the appliance with solvents.
- Never pull the plug out of the socket by pulling the cable.
- Never leave the appliance unattended when operational.
- Keep away from children.
- Take care to ensure that the power cable does not get damaged by being run over, crushed, pulled or suchlike.
- Do not use the machine if the power cable is in a less than perfect condition.
- If the power cable has to be replaced, the replacement must comply with the design specifications of the manufacturer. Power cable: H05 VV - F 2 x 0.75 mm2
- Never vacuum the following: Burning matches, smoldering ash and cigarette butts, combustible, caustic, inflammable or explosive substances, vapor or liquids.
- This appliance is not suitable for vacuuming dust which can be harmful to health.
- Store the appliance in a dry indoor location.
- Never use the appliance if it is damaged.
- Only allow the appliance to be serviced by an authorized after sales service outlet.
- Only use the appliance to carry out work for which has been designed.
- Take extra care when cleaning steps.
- Use only genuine accessories and spare parts.
- Keep children and other persons away from the electric tool while it is being used. Allowing yourself to get distracted can cause you to lose control of the tool.
- Always pull the plug out of the socket outlet before making any adjustments. Exchange accessory parts or put away the tool. This precaution eliminates the possibility of inadvertently starting the tool.
- When not in use, store electric tools out of the reach of children. Do not allow those persons to use this tool who are unfamiliar with it or who have not read these instructions. Electric tools are dangerous when they are used by inexperienced persons.
- If the power cable of the electric tool is damaged, it must be replaced by a specially prepared connection lead which can be obtained from the customer service center.
- This appliance is not intended for use by persons (including children) with reduced physical, sensory or mental capabilities, or lack of experience and knowledge, unless they have been given supervision or instruction concerning use of the appliance by a person responsible for their safety. Children should be supervised to ensure that they do not play with the appliance.

Technical data

Dimensions LxWxH	510x410x570 mm
Weight	9 kg
Mains voltage	230 V / 50 Hz
Power consumption	1380 W
Max. power consumption Device socket W	2000 W
Max. power consumption total	3380 W
Volume flow max.	53 l/sec
Low-pressure max.	18000 Pa
Length of mains connection cable	4500 mm
Tank volume	35 l
	Technical modifications reserved!

Residual risks

The machine was built according to state-of-the-art technology and approved technical safety regulations. However, residual risk may occur when working with it.

- Health hazards due to current when using improper electrical connection cables.
- Furthermore, there may be unapparent residual risks despite all implemented precautions.
- Residual risks can be minimised by observing the “Safety instructions” and “Intended use” as well as the operating instructions as a whole.

Installation

Installation of hose Fig.2, 3

1. Insert the connector piece (17) into the vacuum hose (11).
2. Insert the vacuum hose (11) into the hose connector at the vacuum (4).

Installation of telescope tube with nozzle Fig.4

1. Attach the desired nozzle onto the telescope tube.

Installation of handle with hose Fig.5

1. Connect the handle (12) with the hose (11).

Installation of handle with tool Fig.6

1. Connect the desired tool with the handle (12).

Installation of dust back Fig.7/8

1. Open the closures (7) on both sides.
2. Take the entire vacuum unit down.
3. Insert the filter bag (9) into the connector at the tank (5).
4. Pull the dust bag (9) apart a little so that it can expand during vacuuming.

Operation

ON/OFF switch (Fig. 1 / Pos.8)

Switch position 0: Off
Switch position I: On

Dry vacuuming

1. Make sure that a filter bag is mounted when dry vacuuming.

Wet vacuuming

1. Never vacuum flammable, explosive or caustic liquids with the device! Make sure that the industrial vacuum unit is cleaned from building dust before vacuuming liquids as the industrial vacuum unit may be strongly damaged otherwise.
2. Always remove the filter bag before starting dry vacuuming.
3. Empty the tank when it is filled to one third by opening the cover of the tank and draining the liquid carefully.
4. The industrial vacuum unit has an automatic switch-off function, which switches the device off after a certain fill level is reached. However, this is not the case for viscose liquids such as certain emulsions, oils or greases. Therefore, you must check the fill level regularly during vacuuming in these cases.
5. Switch off the industrial vacuum unit immediately if liquid or foam penetrates from the housing.
6. Always clean and dry the filter, electrodes and the tank after vacuuming liquids.

Device socket (Fig.1 / Pos.2)

Your device is equipped with an additional device socket. You can connect electric tools with a maximum nominal power of 2000 W with this socket.

Note: The device socket does not have an automatic function. When using an electric tool, the vacuum must be switched on manually.

Electrical connection

The installed electric motor is completely wired ready for operation.

The customer's connection to the power supply system, and any extension cables that may be used, must conform with local regulations.

Important remark:

The motor is automatically switched off in the event of an overload. The motor can be switched on again after a cooling down period that can vary.

Defective electrical connection cables

Electrical connection cables often suffer insulation damage. Possible causes are:

- Pinch points when connection cables are run through window or door gaps.
- Kinks resulting from incorrect attachment or laying of the connection cable.
- Cuts resulting from running over the connecting cable.
- Insulation damage resulting from forcefully pulling out of the wall socket.
- Cracks through aging of insulation.

Such defective electrical connection cables must not be used as the insulation damage makes them **extremely hazardous.**

Check electrical connection cables regularly for damage. Make sure the cable is disconnected from the mains when checking.

Electrical connection cables must comply with the regulations applicable in your country.

Single-phase motor

- The mains voltage must coincide with the voltage specified on the motor's rating plate.
- Extension cables up to a length of 25 m must have a cross-section of 1.5 mm2, and beyond 25 m at least 2.5 mm2.
- The connection to the mains must be protected with a 16 A slow-acting fuse.

Only a qualified electrician is permitted to connect the machine and complete repairs on its electrical equipment.

In the event of enquiries please specify the following data:

- Motor manufacturer
- Type of current of the motor
- Data recorded on the machine's rating plate
- Data recorded on the switch's rating plate
-
-
-
-
-

Cleaning, maintenance and servicing

If it is necessary to consult specialist personnel for exceptional service tasks or repairs during the warranty period and afterwards, please always contact a service centre recommended by us or the manufacturer.

- Servicing, maintenance and cleaning tasks as well as repair of functional errors must only be done when the drive is switched off.
- All protective and safety equipment must be re-mounted after completion of repair and maintenance works.

All air passages and the dust collection container must be kept clean and must be cleaned regularly using pressurised air. Always wear protective goggles when doing so. Plastic parts should always be cleaned with a soft and, if necessary, slightly moistened cloth. Do not use solvents for cleaning. Careful servicing and maintenance is necessary to avoid deteriorated handling.

Cleaning the electrodes (Fig.9)

Clean the electrodes (18) situated at the bottom of the tank cover regularly.

Cleaning the main filter unit (Fig.10, 11, 12)

1. Unlock the clamps (19) at both sides and remove the main filter unit (20).
2. Open the locks (21) and open the flap (22). Clean the inside of the main filter with a brush.
3. Remove the filter (23) and clean it.

Trouble shooting

Error	Possible cause	Remedy
The device switches off during wet vacuuming	The tank is too full	Empty the tank
Loss of suction power	The filters are blocked or installed incorrectly	Clean or replace the filter elements and the filter bag. Also make sure that they are installed correctly.
Dust escapes from the device during vacuuming		

Légende des symboles apposés sur l'appareil

	FR	Lisez intégralement le mode d‘emploi avant d‘utiliser l‘appareil et comprenez-le bien.

	FR	L‘appareil respecte toutes les normes et directives CE pour les machines.

	FR	ATTENTION ! Lorsque vous branchez un outil électrique sur la prise de courant de l‘aspirateur eau et poussière, assurez-vous qu‘il soit toujours éteint.

	FR	ATTENTION ! N‘utilisez jamais l‘appareil pour aspirer des liquides inflammables.

	FR	ATTENTION ! Débranchez toujours la fiche d‘alimentation avant de vider, entretenir ou régler l‘appareil.

Introduction

FABRICANT:
scheppach
Fabrikation von Holzbearbeitungsmaschinen GmbH
Günzburger Straße 69
D-89335 Ichenhausen

CHER CLIENT,
Nous vous souhaitons beaucoup de joie et de réussite dans le travail avec votre nouvel appareil.

REMARQUE :
Selon la loi en vigueur sur la responsabilité du fait des produits, le fabricant n'est pas tenu responsable pour tous les dommages à cet appareil ou pour tous les dommages resultant de l'exploitation de cet appareil, dans les cas suivants :

- Mauvaise manipulation,
- Non-respect des instructions d'utilisation,
- Travaux de réparation effectués par des tiers, par des spécialistes non autorisés,
- Remplacement et installation de pièces de rechange qui ne sont pas d'origine.
- Utilisation non conforme,
- Lors d'une défaillance du système électrique en cas de non-conformité avec les réglementations électriques et les normes VDE 0100, DIN 57113 / VDE0113.

Nous vous recommandons :
De lire intégralement le manuel d'utilisation, avant d'effectuer le montage et la mise en service.
Le présent manuel d'utilisation vous facilitera la prise en main et la connaissance de la machine, tout en vous permettant d'en utiliser pleinement le potentiel dans le cadre d'une utilisation conforme. Les instructions importantes qu'il contient vous apprendront comment travailler avec la machine de manière sûre, rationnelle et économique ; comment éviter les dangers, réduire les coûts de réparation et réduire les periods d'indisponibilité ; comment enfin augmenter la fiabilité et la durée de vie de la machine. En plus des consignes de sécurité continues dans ce manuel d'utilisation, vous devez respecter scrupuleusement les réglementations et les lois applicables lors de l'utilisation de la machine dans votre pays.
Conservez le manuel d'utilisation dans une pochette plastique pour le protéger de la saleté et de l'humidité, sur la machine. Avant de commencer à travailler avec la machine, chaque utilisateur doit lire le manuel d'utilisation puis le suivre attentivement. Seules les personnes formées à l'utilisation de la machine et conscientes des risques associés sont autorisées à travailler avec la machine. L'âge minimum requis doit être respecté.

Description de l'équipement et étendue de la livraison Fig.1

1. Poignée
2. Prise mobile
3. Roues avant
4. Raccord de tuyau flexible
5. Réservoir
6. Roue arrière
7. Fermeture
8. Interrupteur marche / arrêt
9. Sac filtrant
10. Balais de charbon
11. Tuyau flexible
12. Poignée avec régulation du débit d'air
13. Tuyère de sol
14. Tuyère plate
15. Brosse ronde

Conseils généraux

- Après le déballage, contrôlez toutes les pièces pour déceler d'éventuels dommages liés au transport. En cas de réclamation, le transporteur doit en être immédiatement avisé. Aucune réclamation ultérieure ne sera prise en compte.
- Vérifiez que la livraison est complète.
- Familiarisez-vous avec la machine avant son utilisation en étudiant le présent manuel.
- N'utilisez que des pièces d'origine pour les accessoires, les pièces d'usure et les pieces de rechange. Les pièces de rechange sont disponibles auprès de votre commerçant spécialisé.
- Lors de vos commandes, veuillez nous indiquer les numéros d'article ainsi que le modèle et l'année de construction de la machine.

Utilisation conforme à l'affectation

L'aspirateur à eau et poussière est adapté pour aspirer de l'eau et de la poussière en utilisant le filtre correspondant. L'appareil n'est pas conçu pour aspirer des substances combustibles, explosives ni dangereuses pour la santé.
La machine doit exclusivement être employée conformément à son affectation. Chaque utilisation allant au-delà de cette affectation est considérée comme non conforme. Pour les dommages en résultant ou les blessures de tout genre, le producteur décline toute responsabilité et l'opérateur/l'exploitant est responsable.
Veillez au fait que nos appareils, conformément à leur affectation, n'ont pas été construits, pour être utilisés dans un environnement professionnel, industriel ou artisanal. Nous déclinons toute responsabilité si l'appareil est utilisé professionnellement, artisanalement ou dans des sociétés industrielles, tout comme pour toute activité équivalente.

Consignes de sécurité

- Attention : avant le montage et la mise en service, respectez absolument le mode d'emploi.
- Contrôlez que la tension secteur figurant sur la plaque d'identification correspond à la tension secteur.
- Débranchez la prise secteur : lorsque vous n'utilisez pas l'appareil, avant d'ouvrir l'appareil, avant le nettoyage et l'entretien.
- Ne nettoyez jamais l'appareil avec des solvants.
- Ne retirez pas la fiche de la prise en la tirant par le câble.
- Ne laissez pas l'appareil sans surveillance.
- Interdire l'accès aux enfants.
- Il faut veiller à ne pas abîmer ni endommager la ligne de raccordement secteur en roulant dessus, en l'écrasant, en la tirant ou par d'autres actions du même genre.
- L'appareil ne doit pas être utilisé si l'état de la ligne de raccordement réseau n'est pas impeccable.
- Lors du remplacement de la ligne de raccordement secteur, il ne faut pas s'écarter des modèles indiqués par le producteur. Ligne de raccordement réseau : H 05 VV - F 2 x 0,75 mm2.
- N'aspirez jamais : d'allumettes brûlantes, de cendres ni de mégots en combustion, de matériaux, vapeurs ou liquides combustibles, corrosifs ou explosifs.
- Cet appareil n'est pas fait pour aspirer des poussières nocives pour la santé.
- Conservez l'appareil à un endroit sec.
- Ne mettez pas en service un appareil endommagé.
- Service après-vente uniquement dans nos postes service après-vente autorisés.
- Utilisez uniquement l'appareil pour les travaux pour lesquels il a été construit.
- Lorsque vous nettoyez des escaliers, la plus grande prudence est de mise.
- Utilisez exclusivement des accessoires et pièces détachées d'origine.
- Maintenez les enfants et autres personnes à distance pendant l'utilisation de l'outil électrique. Une distraction peut vous faire perdre le contrôle de l'appareil.
- Retirez la fiche de la prise avant de réaliser des réglages sur l'appareil, remplacer les accessoires ou ranger l'appareil. Cette mesure de précaution évite un démarrage par mégarde de l'appareil.
- Conservez les outils électriques hors de portée des enfants. Empêchez les personnes qui ne connaissent pas l'appareil de l'utiliser, ainsi que celles qui n'ont pas lu ces instructions. Les outils électriques sont dangereux lorsqu'ils sont utilisés par des personnes inexpérimentées.
- Si le câble de raccordement de l'outil électrique est endommagé, il faut le remplacer par un câble de raccordement spécialement préparé disponible via l'organisation du service après-vente.
- Cet appareil ne convient pas aux personnes (y compris les enfants) qui en raison de leurs capacités physiques, sensorielles ou intellectuelles ou leur manque d'expérience et/ou de connaissances ne peuvent pas l'utiliser de manière sûre, à moins d'être surveillées et de recevoir les instructions relatives à l'utilisation de l'appareil par une personne responsable de leur sécurité. Surveillez les enfants pour vous assurer qu'ils ne jouent pas avec l'appareil.

Caractéristiques techniques

Dimensions Lxlxh	510x410x570 mm
Poids	9 kg
Tension d'alimentation	230 V / 50 Hz
Puissance absorbée	1380 W
Puissance absorbée max. Prise mobile W	2000 W
Puissance absorbée max. au total	3380 W
Débit volumétrique max.	53 l/sec
Dépression max.	18000 Pa
Longueur câble d'alimentation électrique	4500 mm
Contenu du récipient	35 l
Sous réserve de modifications techniques !	

Risques résiduels

La machine est construite conformément à l'état de la technique et aux règles de sécurité reconnues. Il est néanmoins possible que des risques résiduels surviennent lors du travail.

- Dangers pour la santé dus au courant électrique en cas d'utilisation de câbles de raccordement non conformes.
- Par ailleurs, il peut se présenter des risques résiduels non prévisibles en dépit de toutes les mesures de précaution prises.
- Les risques résiduels peuvent être réduits à un minimum, à condition que les « consignes de sécurité », « l'utilisation conforme » et le manuel d'utilisation soient respectés dans leur ensemble.

Montage

Montage tuyau flexible Fig. 2, 3

1. Branchez la pièce de raccordement (17) sur le flexible d'aspiration (11).
2. Branchez le flexible d'aspiration (11) sur le raccord du tube sur l'aspirateur (4).

Montage du tuyau télescopique avec buse Fig. 4

1. Placez la buse souhaitée sur le tube télescopique.

Montage poignée avec tuyau flexible Fig. 5

1. Montez la poignée (12) sur le tuyau flexible (11).

Montage poignée avec outil Fig. 6

1. Montez l'outil souhaité sur la poignée (12).

Montage sac à poussière Fig. 7/8

1. Ouvrez les fermetures des deux côtés (7).
2. Levez de l'unité d'aspiration complète pour la déposer.
3. Posez le sac filtrant (9) sur le raccord du réservoir (5).
4. Ouvrez légèrement le sac à poussière (9), pour qu'il puisse se déplier pendant l'aspiration.

Commande

Interrupteur marche / arrêt (Abb. 1 / Pos.8)

Position de l'interrupteur 0 : Arrêt
Position de l'interrupteur I : Marche

Aspiration à sec

1. Veillez à qu'un sac filtrant soit monté pour l'aspiration à sec.

Aspiration de liquides

1. N'aspirez jamais de liquides combustibles, explosifs ou corrosifs avec cet appareil ! Assurez-vous que l'aspirateur industriel a été nettoyé et qu'il ne contient plus de poussière de construction avant d'aspirer des liquides car cela risque d'endommager gravement l'aspirateur industriel.
2. Il est impératif d'enlever le sac filtrant avant de commencer à aspirer des liquides.
3. Videz le réservoir dès qu'il est rempli jusqu'à un tiers en ouvrant le couvercle du récipient pour renverser prudemment le liquide.
4. L'aspirateur industriel dispose d'un mécanisme d'arrêt automatique qui arrête l'appareil lorsqu'un certain niveau de remplissage a été atteint. Mais cela n'est pas le cas pour certains liquides non conducteurs comme certaines émulsions, huiles ou graisses. Dans de tels cas, vous devez régulièrement vérifier le niveau de remplissage pendant l'aspiration.
5. Arrêtez l'aspirateur industriel immédiatement si du liquide ou de la mousse sort du boîtier.
6. Après avoir aspiré des liquides, nettoyez et séchez toujours le filtre, les électrodes et le réservoir.

Prise mobile (Fig. 1 / Pos. 2)

Votre appareil est équipé d'une prise mobile supplémentaire. Cette prise permet d'y brancher des outils électriques avec une puissance nominale maximale de 2000 W.

Remarque : La prise mobile ne dispose pas de fonction automatique. Pour l'utilisation d'un outil électrique, l'aspirateur doit être mis en marche manuellement.

Raccordement électrique

Le moteur électrique qui est installé est raccordé en ordre de marche.
Le raccordement électrique que doit effectuer le client ainsi que les cables de rallonge utilisés doivent correspondre aux normes en vigueur.

Remarques importantes

En cas de surcharge du moteur, celui-ci s'arrête automatiquement. Après un temps de refroidissement (d'une durée variable), il est possible de remettre le moteur en marche.

Câbles de branchement électrique défectueux

Il arrive fréquemment que l'isolation des câbles de branchement électrique présente des avaries.
Les causes en sont:

- Écrasements, si le câble passe sous la porte ou la fenêtre.
- Coudes dûs à une mauvaise fixation ou un mauvais guidage du câble de branchement.
- Coupures dues à un écrasement du câble.
- Extractions violentes du câble de la prise murale.
- Fissures dues au vieillissement de l'isolation.

Il est déconseillé d'utiliser des câbles électriques qui présentent ces types d'avaries. Danger de mort.
Vérifier régulièrement les câbles de branchement électrique. Veiller à ce que le câble n'entre pas en contact avec la tension de secteur pendant la vérification.
Les câbles de branchement électrique doivent correspondre à la réglementation en vigueur dans votre pays.

Moteur monophasé

- La tension du secteur doit correspondre aux indications portées sur la plaque signalétique du moteur.
- Les câbles de rallonge d'une longueur maximale de 25m doivent présenter une section transversale de 1,5 mm2, ceux d'une longueur supérieure à 25 m doivent présenter une section transversale de 2,5 mm2.
- Le branchement au réseau est équipé d'un fusible à action retardée de 16 A.

Les raccordements et les réparations de l'installation électrique ne doivent être effectuées que par un électricien.
En cas de questions supplémentaires, veuillez fournir les indications suivantes:

- Fabricant du moteur
- Nature du courant du moteur
- Données se trouvant sur la plaque signalétique de la machine

Nettoyage, maintenance et entretien

Si vous devez faire appel à du personnel spécialisé pour des travaux d'entretien exceptionnels ou pour des réparations pendant et après la période de garantie, veuillez toujours vous adresser à l'un des services après-vente que nous recommandons ou directement au fabricant.

- Les travaux de réparation, de maintenance et de nettoyage ainsi que la suppression de dysfonctionnements doivent par principe être effectués avec l'entraînement à l'arrêt.
- Tous les dispositifs de protection et de sécurité doivent être remontés immédiatement après la conclusion des travaux de réparation et de maintenance.

Tous les passages d'air et le récipient de récupération de la poussière doivent être gardés propres et être nettoyés à l'aide d'air comprimé à des intervalles réguliers. Pour cela, vous devez impérativement porter des lunettes de protection. Les parties en plastique doivent être nettoyées avec un chiffon doux, et si nécessaire, légèrement humidifié. N'utilisez pas de solvants pour le nettoyage. Un entretien et une maintenance minutieux dont indispensables afin d'éviter la perte de performance de l'appareil.

Nettoyage des électrodes (Fig. 9)
Nettoyez régulièrement les électrodes (18) qui se trouvent sur le côté inférieur du couvercle du réservoir.

Nettoyage du filtre principal (Fig. 10, 11, 12)

1. Déverrouillez les poignées de serrage (19) des deux côtés et sortez le filtre principal (20).
2. Ouvrez le déverrouillage (21) et le clapet (22). Nettoyez le filtre principal à l'intérieur à l'aide d'un pinceau.
3. Sortez le filtre (23) et nettoyez-le.

Dépannage

Panne	Cause possible	Solution
L'appareil s'arrête tout simplement pendant l'aspiration de liquides	Le réservoir est trop plein	Videz le réservoir
La force d'aspiration diminue	Les filtres sont obstrués ou montés incorrectement	Nettoyez ou remplacez tous les éléments filtrants et le sac filtrant. Vérifiez s'ils sont correctement mis en place.
Pendant l'aspiration, de la poussière sort de l'appareil		

scheppach Fabrikation von Holzbearbeitungsmaschinen GmbH • Günzburger Str. 69 • D-89335 Ichenhausen

EG-Konformitätserklärung

CE

DE	erklärt folgende Konformität gemäß EU-Richtlinie und Normen für den Artikel
GB	hereby declares the following conformity under the EU Directive and standards for the following article
FR	déclare la conformité suivante selon la directive UE et les normes pour l'article
IT	dichiara la seguente conformità secondo le direttive e le normative UE per l'articolo
CZ	prohlašuje následující shodu podle smernice EU a norem pro výrobek
HU	az EU-irányelv és a vonatkozó szabványok szerinti következo megfeleloségi nyilatkozatot teszi a termékre
HR	ovime izjavljuje da postoji sukladnost prema EU-smjernica i normama za sljedece artikle
RO	declară următoarea conformitate corespunzător directivelor şi normelor UE pentru articolul
TR	Normları geregince asagıdaki uygunluk açıkla masını sunar.
FIN	vakuuttaa täten, että seuraava tuote täyttää ala esitetyt EU-direktiivit ja standardit
PL	deklaruje, ze produkt jest zgodny z nastepujacymi dyrektywami UE i normami
SLO	izjavlja sledeco skladnost z EU-direktivo in normami za artikel
SK	prehlasuje nasledujúcu zhodu podla smernice EU a noriem pre výrobok
EST	kinnitab järgmist vastavus vastavalt ELi direktiivi ja standardite järgmist artiklinumbrit
LT	pareiškia, taip atitiktis pagal ES direktyvos ir standartai šį straipsnį
LV	apliecina šādu saskaņā ar ES direktīvu atbilstības un standarti šādu rakstu
NL	verklaart hierbij dat het volgende artikel voldoet aan de daarop betrekking hebbende EG-richtlijnen en normen
RUS	заявляет о соответствии товара следующим директивам и нормам ЕС
PT	declara o seguinte conformidade com a Directiva da UE e as normas para o seguinte artigo
ES	declara la conformidad siguiente según la directiva la UE y las normas para el artículo
DK	erklærer hermed, at følgende produkt er ioverensstemmelse med nedenstående EUdirektiver og standarder:
SE	försäkrar härmed följande överensstämmelse enligt EU-direktiv och standarder för följande artikeln
NO	erklærer herved følgende samsvar under EU-direktiv og standarder for følgende artikkel
BG	декларира съответното съответствие съгласно Дирек-тива на ЕС и норми за артикул

Wet-Dry Vacuum Dust Extractor / HDW70

	2009/105/EC
X	2006/95/EC
	2006/28/EC
	2005/32/EC
X	2004/108/EC
	2004/22/EC
	1999/5/EC
	97/23/EC
	90/396/EC
X	2011/65/EU

	89/686/EC_96/58/EC
X	2006/42/EC
	Annex IV Notified Body: Notified Body No.: Reg. No.:
	2000/14/EC_2005/88/EC
	Annex V
	Annex VI Noise: Notified Body: Notified Body No.:
	2010/26/EC
	Emission. No:

Standard references: EN 55014-1:2006+A1:2009+A2:2011; EN 55014-2:1997+A1+A2:2008; EN 61000-3-2:2006+A1:2009+A2:2009; EN 61000-3-3:2008; EN 60335-1:2012; EN 60335-2-69:2012; EN 62233:2008

Ichenhausen, den 16.12.2014

Unterschrift / Markus Bindhammer / Technical Director

Art.-No. 5906001901 / 5906001903
Subject to change without notice

Documents registar: Georg Kohler
Günzburger Str. 69, D-89335 Ichenhausen

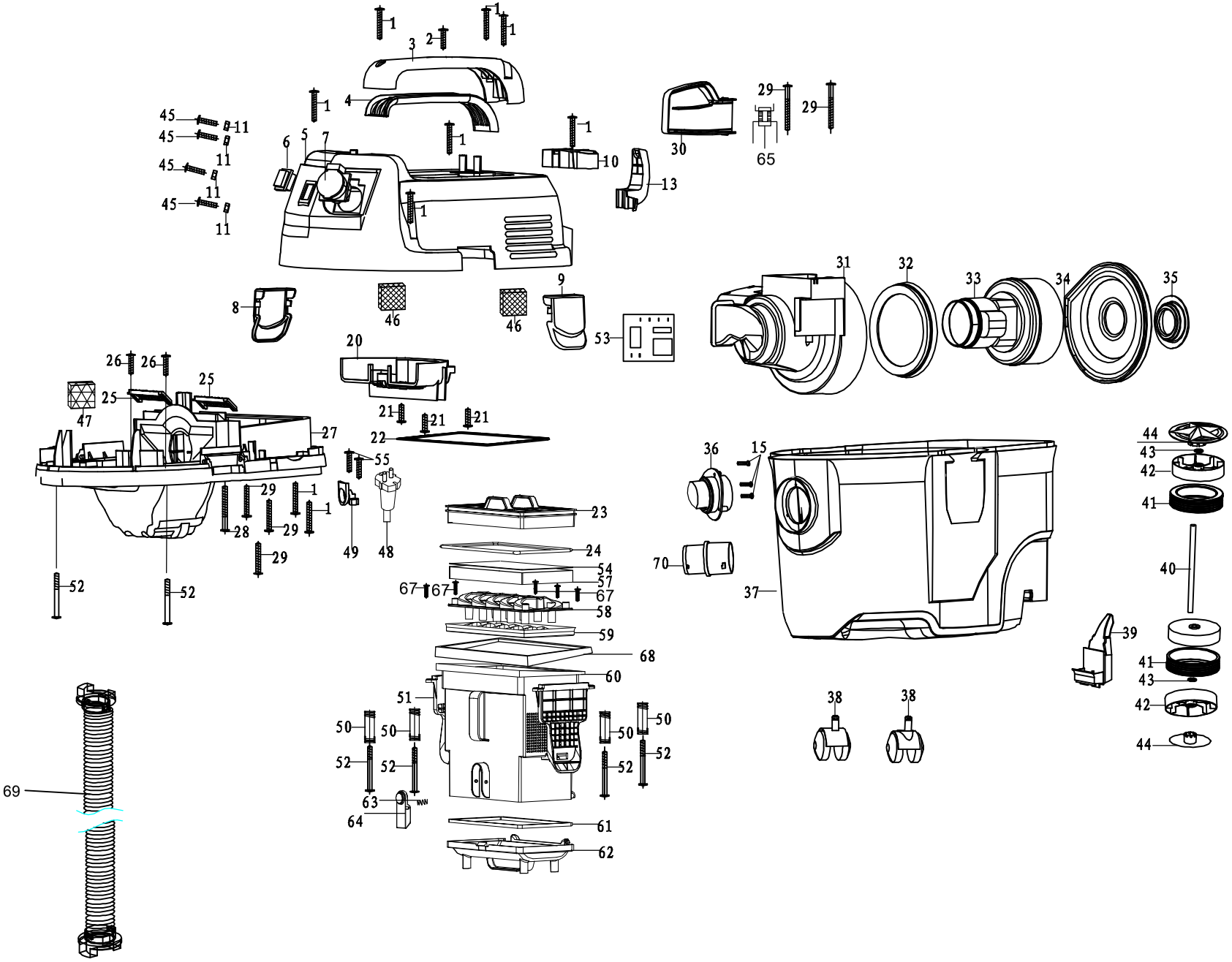
1
2
3
4
5
6
7
8
9
10
11
13
15
20
21
22
23
24
25
26
27
28
29
30
31
32
33
34
35
36
37
38
39
40
41
42
43
44
45
46
47
48
49
50
51
52
53
54
55
57
58
59
60
61
62
63
64
65
67
68
69
70

DE

Werfen Sie Elektrowerkzeuge nicht in den Hausmüll!
Gemäß europäischer Richtlinie 2002/96/EG über Elektro- und Elektronik-Altgeräte und Umsetzung in nationales Recht müssen verbrauchte Elektrowerkzeuge getrennt gesammelt und einer umweltgerechten Wiederverwertung zugeführt werden.

GB

Do not dispose of electric tools together with household waste material!
In observance of european directive 2002/96/EC on wasted electrical and electronic eqipment and its implementation in accordance with national law, electric tools that have reached the end of their life must be collected separately and returned to an environmentally compatible recycling facility.

FR

Ne pas jeter les appareils électriques dans les ordures ménagères!
Conformément à la directive européenne 2002/96/EG relative aux déchets d'équipements électriques ou électroniques (DEEE), et à sa transposition dans la législation nationale, les appareils électriques doivent être collectés à part et être soumis à une recyclage respectueux de l'environnement.

IT

Non gettare le apparecchiature elettriche tra i rifiuti domestici!
Secondo la Direttiva Europea 2002/96/CE sui rifiuti di apparrecchiature elettriche ed elettroniche e la sua attuazione in conformità alle norme nazionali, le apparecchiature elettriche esauste devono essere raccolte separatamente, al fine di essere reimpiegate in modo eco-compatibile.

NL

Geef elektrisch gereedschap niet met het huisvuil mee!
Volgens de europese richtlijn 2002/96/EG inzake oude elektrische en elektronische apparaten en de toepassing daarvan binnen de nationale wetgeving, dient gebruikt elektrisch gereedschap gescheiden te worden ingezameld en te worden afgevoerd naar en recycle bedrijf dat voldoet aan de geldende milieu-eisen.

ES

¡No deseche los aparatos eléctricos junto con los residuos domésticos!
De conformidad con la Directiva Europea 2002/96/CE sobre residuos de aparatos eléctricos y electrónicos y su aplicación de acuerdo con la legislación nacional, las herramientas electricas cuya vida útil haya llegado a su fin se deberán recoger por separado y trasladar a una planta de reciclaje que cumpla con las exigencias ecológicas.

PT

Não deite ferramentas eléctricas no lixo doméstico!
De acordo cum a directiva europeia 2002/96/CE sobre ferramentas eléctricas e electrónicas usadas e a transposição para as leis nacionais, as ferramentas eléctricas usadas devem ser recolhidas em separado e encaminhadas a uma instalação de reciclagem dos materiais ecológica.

SE

Elektriska verktyg får inte kastas i hushållssoporna!
Enligt direktivet 2002/96/EG som avser äldre elektrisk och elektronisk utrustning och dess tillämpning enligt nationell lagstiftning ska uttjänta elektriska verktyg sorteras separat och lämnas till miljövänlig återvinning.

FI

Älä hävitä sähkötyökalua tavallisen kotitalousjätteen mukana!
Vanhoja sähkö- ja elektroniikkalaitteita koskevan EU-direktiivin 2002/96/ETY ja sen maakohtaisten sovellusten mukaisesti käytetyt sähkötyökalut on toimitettava ongelmajätteen keräyspisteeseen ja ohjattava ympäristöystävälliseen kierrätykseen.

NO

Kast aldri elektroverktøy i husholdningsavfallet!
I henhold til EU-direktiv 2002/96/EF om kasserte elektriske og elektroniske produkter og direktivets iverksettning i nasjonal rett, må elektroverktøy som ikke lenger skal brukes, samles separat og returneres til et miljøvennlig gjenvinningsanlegg.

DK

Elværktøj må ikke bortskaffes som allmindeligt affald!
I henhold til det europæiske direktiv 2002/96/EF em bortskaffelse af elektriske og elektroniske produkter og gældende national lovgivning skal brugt elværktoj indsamles separat og bortskaffes på en måde, der skåner miljøet mest muligt.

SK

Elektrické náradie nevyhadzujte do komunálneho odpadu!
Podía európskej smernice 2002/96/EG o nakladani s použitými elektrickými a elektronickými zariadeniami a zodpovedajúcich ustanovení právnych predpisov jednotlivých krajín sa použité elektrické náradie musí zbierat' oddelene od ostatného odpadu a podrobit' ekologicky šetrnej recyklácii.

Garantie DE

Offensichtliche Mängel sind innerhalb von 8 Tagen nach Erhalt der Ware anzuzeigen, andernfalls verliert der Käufer sämtliche Ansprüche wegen solcher Mängel. Wir leisten Garantie für unsere Maschinen bei richtiger Behandlung auf die Dauer der gesetzlichen Gewährleistungsfrist ab Übergabe in der Weise, dass wir jedes Maschinenteil, dass innerhalb dieser Zeit nachweisbar in Folge Material- oder Fertigungsfehler unbrauchbar werden sollte, kostenlos ersetzen. Für Teile, die wir nicht selbst herstellen, leisten wir nur insoweit Gewähr, als uns Gewährleistungsansprüche gegen die Vorlieferanten zustehen. Die Kosten für das Einsetzen der neuen Teile trägt der Käufer. Wandlungs- und Minderungsansprüche und sonstige Schadensersatzansprüche sind ausgeschlossen. Das Sägeblatt ist ein Verschleißteil und von jeglichen Garantieansprüchen grundsätzlich ebenfalls ausgeschlossen.

Warranty GB

Apparent defects must be notified within 8 days from the receipt of the goods. Otherwise, the buyerís rights of claim due to such defects are invalidated. We guarantee for our machines in case of proper treatment for the time of the statutory warranty period from delivery in such a way that we replace any machine part free of charge which provably becomes unusable due to faulty material or defects of fabrication within such period of time. With respect to parts not manufactured by us we only warrant insofar as we are entitled to warranty claims against the upstream suppliers. The costs for the installation of the new parts shall be borne by the buyer. The cancellation of sale or the reduction of purchase price as well as any other claims for damages shall be excluded. The saw blade is a consumable item and explicitly excluded from any warranty.

Garantie FR

Les défauts visibles doivent être signalés au plus tard 8 jours après la réception de la marchandise, sans quoi l'acheteur perd tout droit au dédommagement. Nous garantissons nos machines, dans la mesure où elles sont utilisées de façon conforme, pendant la durée légale de garantie à compter de la réception, sachant que nous remplaçons gratuitement toute pièce de la machine devenue inutilisable du fait d'un défaut de matière ou d'usinage durant cette période. Toutes les pièces que nous ne fabriquons pas nous-mêmes ne sont garanties que si nous avons la possibilité d'un recours en garantie auprès des fournisseurs respectifs. Les frais de main d'œuvre occasionnés par le remplacement des pièces sont à la charge de l'acquéreur. Tous droits à rédhibition et toutes prétentions à une remise ainsi que tous autres droits à dommages et intérêts sont exclus. La lame est une pièce d'usure et est exclue de la garantie.

Záruka CZ

Zjevné nedostatky je nutné nahlásit do 8 dnů pro obdržení zboží, jinak kupující ztratí veškeré nároky vyplývající z těchto nedostatků. Poskytujeme záruku pro naše stroje při správném používání na dobu zákonné záruční lhůty od předání takovým způsobem, že každý díl stroje, který se stane během této doby prokazatelně nepoužitelným z důvodu vady materiálu nebo výroby, bezplatně nahradíme. Za díly, které sami nevyrábíme, poskytujeme záruku jen v takovém rozsahu, v jakém nám přísluší nároky na záruku od subdodavatelů. Náklady za používání nových dílů přebírá kupující. Nároky na vrácení peněz a slevu z kupní ceny a jiné nároky na náhradu škody jsou vyloučeny. Kotouč pily je opotřebitelný díl a je rovněž zásadně vyloučen z jakýchkoli nároků na záruku.

Záruka SK

Zjavné nedostatky treba oznámiť v priebehu 8 dní od príjmu tovaru, v opačnom prípade stráca kupujúci všetky nároky kvôli takýmto nedostatkom. Záruku na naše stroje pri správnom zaobchádzaní poskytujeme na dobu zákonnej záručnej lehoty od odovzdania tým spôsobom, že každú časť stroja, ktorá by sa v priebehu tohto času stala dokázateľne nepoužiteľnou následkom chýb materiálu alebo výrobných chýb, bezplatne vymeníme. Na diely, ktoré sami nevyrábame, poskytujeme záruku iba do takej miery, do akej nám prináležia nároky na záručné plnenie voči subdodávateľom. Náklady za vloženie nových dielov nesie kupujúci. Nároky na výmenu tovaru a nároky na zníženie ceny a ostatné nároky na odškodnenie sú vylúčené. Pílový kotúč je spotrebný diel a zásadne je taktiež vylúčený z akýchkoľvek záručných nárokov.

Garancija SI

Očitne pomanjkljivosti morate naznaniti v roku 8 dni po prejemu blaga, v nasprotnem kupec izgubi vse pravice v primeru takih pomanjkljivosti. Garancijo za naše stroje jamčimo pri pravilnem ravnanju v trajanju zakonskega roka veljavnosti garancije ob predaji na tak način, da vsak del stroja, ki postane v tem času dokazljivo neuporabben zaradi napak v materialu ali izdelavi, zamenjamo brezplačno. Za dele, ki jih ne izdelujemo sami, jamčimo samo v tolikšni meri, kolikor nam dopušča naša pravica do dobaviteljev. Stroške vstavljanja novih delov nosi kupec. Zahtevki za zamenjavo in znižanje cene niso sprejemljivi. List žage je obrabni del in tako tudi v celoti izključen iz vsakega garacijskega zahtevka.

Német garancia HU

A nyilvánvaló hiányokat az áru átvétele után 8 napon belül be kell jelenteni. Egyéb esetekben a vevő az ilyen hiányokkal kapcsolatos összes igényét elveszíti. Helyes használat esetén gépeinkre az átadástól a törvényileg szabályozott jótállás időtartama alatt garanciát biztosítunk oly módon, hogy díjmentesen kicserélünk minden olyan alkatrészt, amely ezen idő alatt bizonyíthatóan anyaghiba vagy gyártási hiba miatt vált használhatatlanná. A nem saját gyártású alkatrészekért csak abban az esetben vállalunk garanciát, ha beszállítónk felé jótállási igényt támaszthatunk. Az új alkatrészek alkalmazásának költségei a vevőt terhelik. Az átalakítási és árleszállítási igények, valamint egyéb kártérítési igények ki vannak zárva. A fűrészlap kopó alkatrésznek számít, ezért alapvetően minden garanciaigény alól ki van zárva.

Jamstvo HR

Očiti nedostaci moraju se prijaviti u roku od 8 dana nakon primitka robe, u suprotnom kupac gubi pravo na zahtjeve zbog takvih nedostataka. Dajemo jamstvo za naše strojeve pri ispravnom rukovanju u trajanju zakonski propisanog jamstvenog roka od preuzimanja na način da ćemo besplatno zamijeniti sve dijelove stroja koji u tom razdoblju postanu neupotrebljivi zbog materijalnih ili proizvodnih pogrešaka. Za dijelove koje mi ne proizvodimo dajemo jamstvo samo do mjere do koje nas na to obvezuju jamstveni zahtjevi na račun dobavljača. Troškove ugradnje novih dijelova snosi kupac. Zahtjevi za smanjenje kupovne cijene ili promjenu narudžbe te ostali zahtjevi za naknadu štete su isključeni. List pile potrošni je dio te je načelno također isključen od svih jamstvenih zahtjeva.

Garanţie RO

Deficienţele evidente trebuie reclamate în interval de 8 zile după primirea mărfii, în caz contrar cumpărătorul nu mai poate formula nicio pretenţie în legătură cu aceste deficienţe. Dacă maşinile noastre sunt exploatate corect, asigurăm garanţie pe durata termenului de garanţie legal din momentul predării, în sensul că înlocuim gratuit orice componentă a maşinii devenită inutilizabilă în acest interval de timp ca urmare a defectelor de material sau de execuţie. Pentru componentele pe care nu le executăm noi, asigurăm o garanţie doar în măsura în care avem noi dreptul la pretenţii de garanţie legală faţă de furnizorii preliminari. Costurile pentru montarea componentelor noi vor fi suportate de cumpărător. Pretenţiile de conversie şi de reducere şi alte pretenţii de despăgubire pentru prejudicii sunt excluse. Pânza de ferăstrău este o piesă de uzură şi este de asemenea exclusă în toate cazurile de la orice drepturi de garanţie pentru produs.

Гаранция BG

За очевидни дефекти трябва да се уведомява в рамките на 8 дни след получаване на стоката, в противен случай купувачът губи правото на всякакви претенции относно такива дефекти. Даваме гаранция за нашите машини, при правилно боравене с тях, за законово установения гаранционен срок от предаването, като заменяме безплатно всяка машинна част, която доказуемо стане неизползваема вследствие на дефекти в материалите или изработката в рамките на това време. За части, които не произвеждаме сами, даваме гаранция само дотолкова, доколкото ние имаме право на гаранционни претенции спрямо нашите доставчици. Разходите за монтажа на новите части се поемат от купувача. Претенции за анулиране на покупко-продажбата, претенции за отстъпки от цената и други претенции за компенсации са изключени. Режещият диск е износваща се част и по правило също е изключена от всякакви гаранционни претенции.

Garantie FI

Havaittavista puutteista on ilmoitettava 8 päivän kuluessa tuotteen vastaanottamisesta, muuten ostaja menettää kaikki oikeutensa näiden vikojen korjaamiseen. Tarjoamme asianmukaisesti hoidetulle koneelle takuun luovutuspäivästä alkaen niin, että vaihdamme veloituksetta takuun aikana havaittavat materiaali- tai valmistusvirheistä aiheutuvat viat joiden takia kone olisi käyttökelvoton. Osille, joita emme itse valmista, tarjoamme vastaavan takuun jonka niiden toimittaja tarjoaa. Uusista osista syntyvistä kustannuksista vastaa ostaja. Vaihtamista ja lievittämistä koskevat väittämät ja muut vahingonkorvausvaatimukset eivät sisälly. Terä on kertakäyttöinen ja on suljettu takuun ulkopuolelle.

Garanzia IT

Vizi evidenti vanno segnalati entro 8 giorni dalla ricezione della merce, altrimenti decadono tutti i diritti dellíacquirente inerenti a vizi del genere. Appurato un impiego corretto da parte dellíacquirente, garantiamo per le nostre macchine per tutto il periodo legale di garanzia a decorrere dalla consegna in maniera tale che sostituiamo gratuitamente qualsiasi componente che entro tale periodo presenti dei vizi di materiale o di fabbricazione tali da renderlo inutilizzabile. Per componenti non fabbricati da noi garantiamo solo nella misura nella quale noi stessi possiamo rivendicare diritti a garanzia nei confronti dei nostri fornitori. Le spese per il montaggio dei componenti nuovi sono a carico dellíacquirente. Sono escluse pretese di risoluzione per vizi, di riduzione o ulteriori pretese di risarcimento danni.

Gwarancja PL

Wszelkie uszkodzenia muszą być zgłaszane w przeciągu 8 dni od daty otrzymania towaru, w przeciwnym wypadku, prawo do reklamacji wygasa. Gwarantujemy, że w czasie trwania gwarancji wymienimy wszelkie części maszyny, które okażą się niesprawne na skutek wad materiału z jakiego zostały wykonane lub błędów w produkcji bez dodatkowych opłat pod warunkiem, że maszyna będzie obsługiwana zgodnie z zaleceniami. W odniesieniu do części nie produkowanych przez nas, gwarancja obowiązuje tylko w przypadku naszych dostawców. Koszty instalacji nowych części są ponoszone przez klienta. Odszkodowania wynikłe z uszkodzeń maszyny oraz redukcje ceny zakupu maszyny w ramach reklamacji nie będą rozpatrywane.