Art. Nr.
5905402901 / 5905402902
Ausgabe Nr.
5905400850
Rev.Nr.
01/03/2018

CE

scheppach

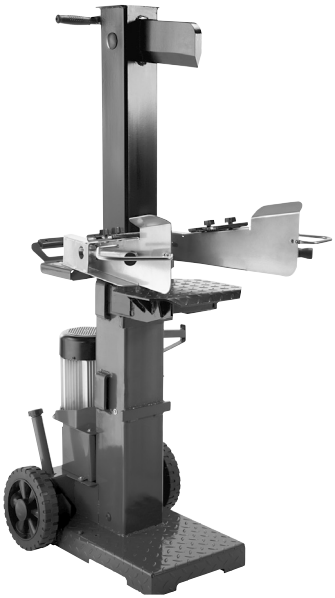

HL1010

D	**Holzspalter** Originalbetriebsanleitung	7
GB	**Log splitter** Translation from the original instruction manual	23
CZ	**Štípač dřeva** Překlad z originálního návodu	38
SK	**Štiepačka dreva** Preklad originálu - Úvod	52
HU	**Fahasító** Az eredeti használati útmutató fordítása	67

www.scheppach.com / service@scheppach.com / ☎ +(49)-08223-4002-99 / +(49)-08223-4002-58

A

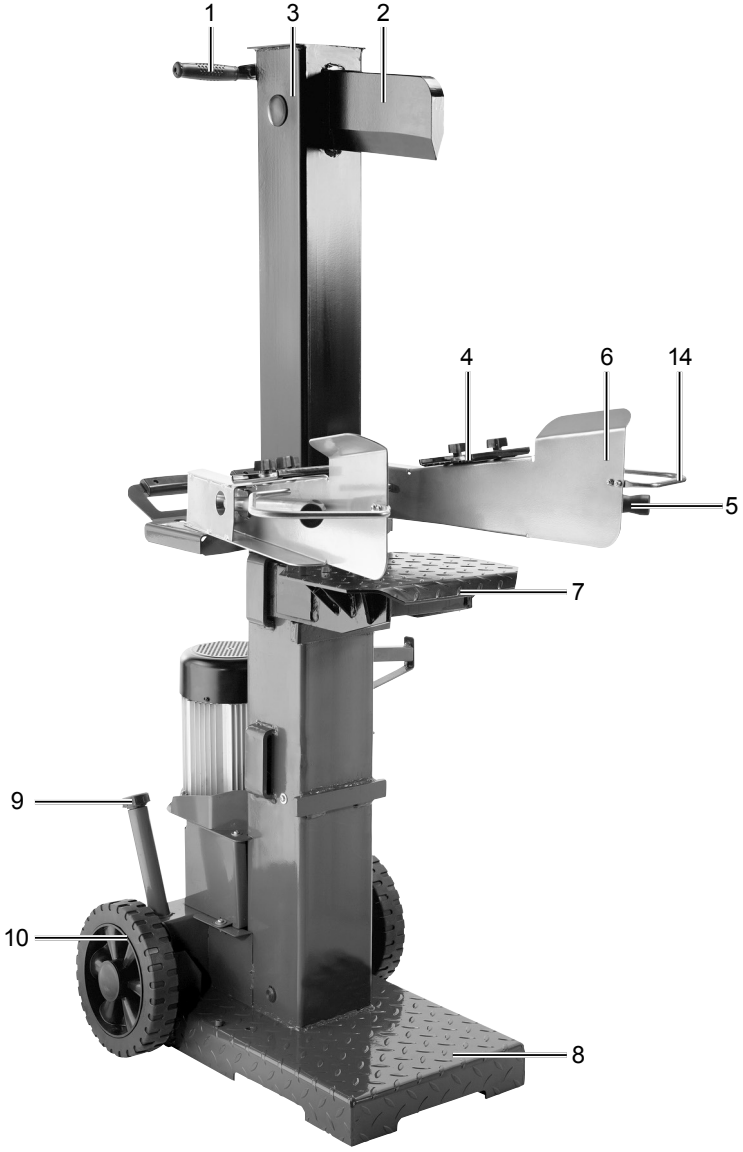

B

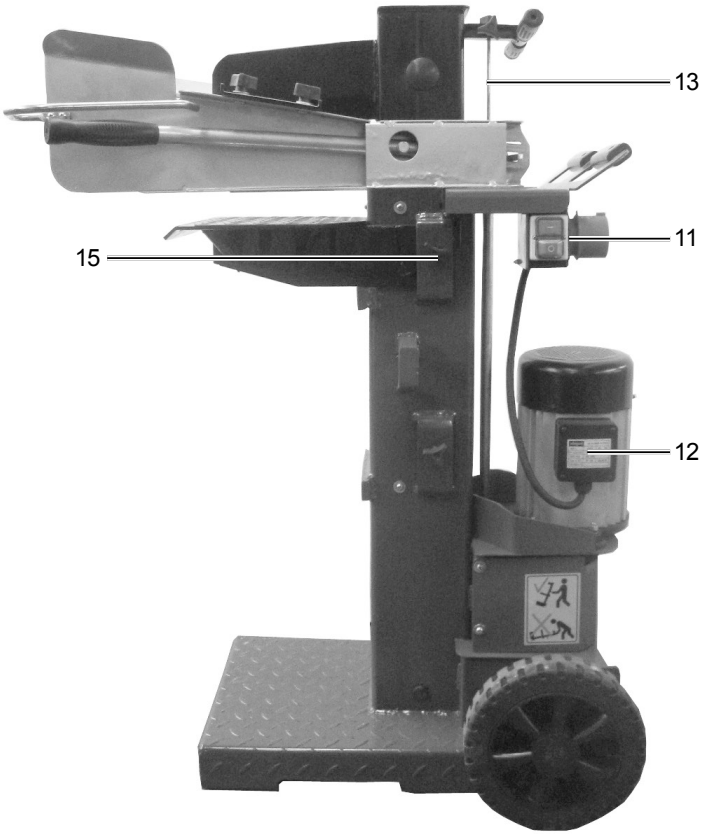

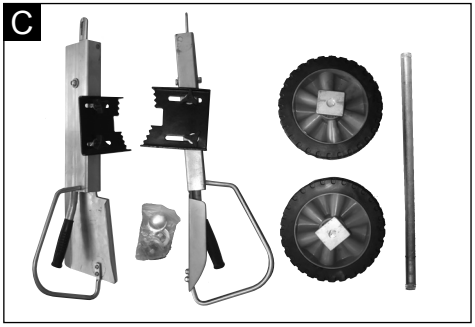
C

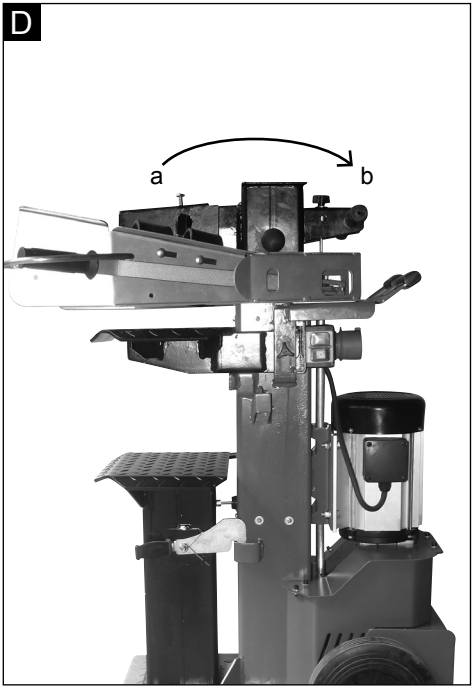
D
a
b

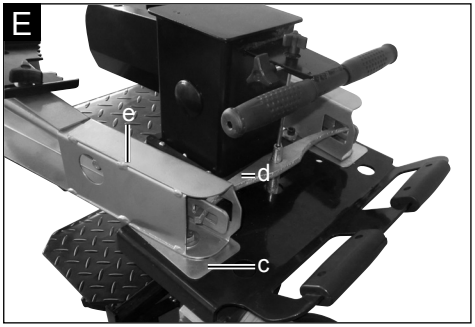
E
e
d
c

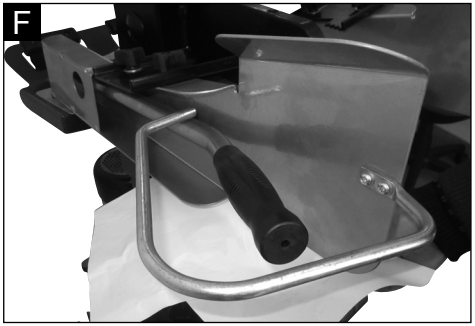
F

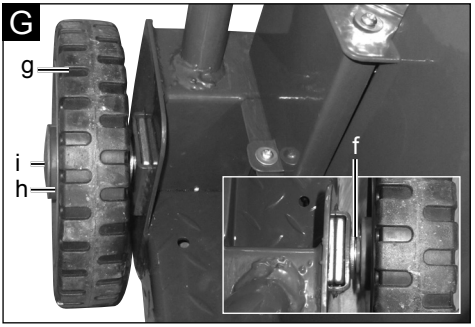
G
g
i
h
f

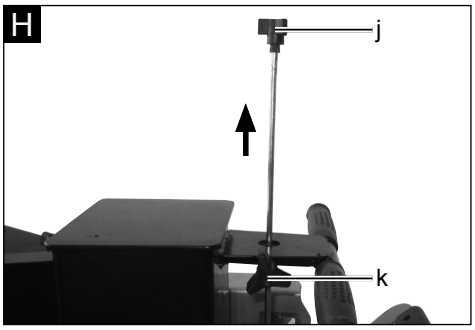
H
j
k

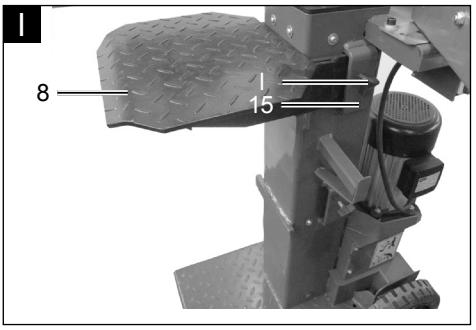
I
8
l
15

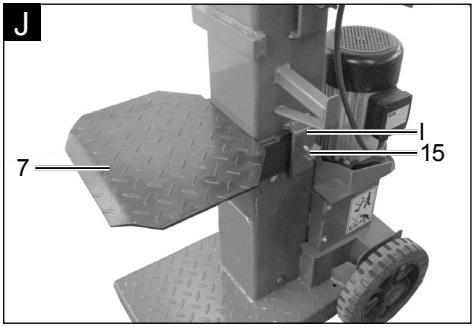
J
7
l
15

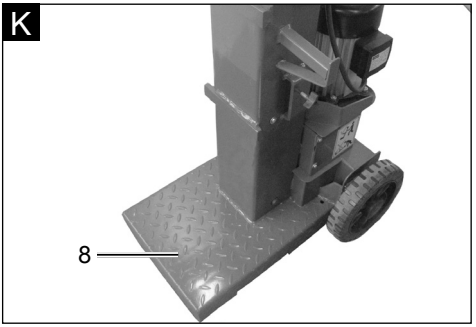
K
8

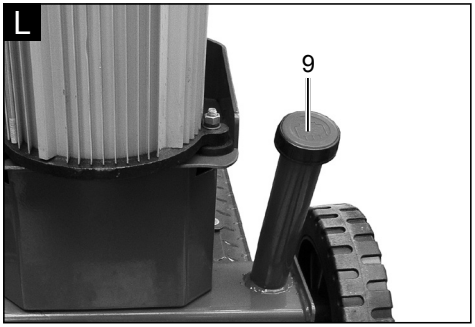
L
9

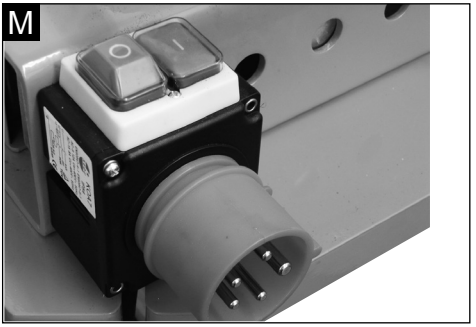
M

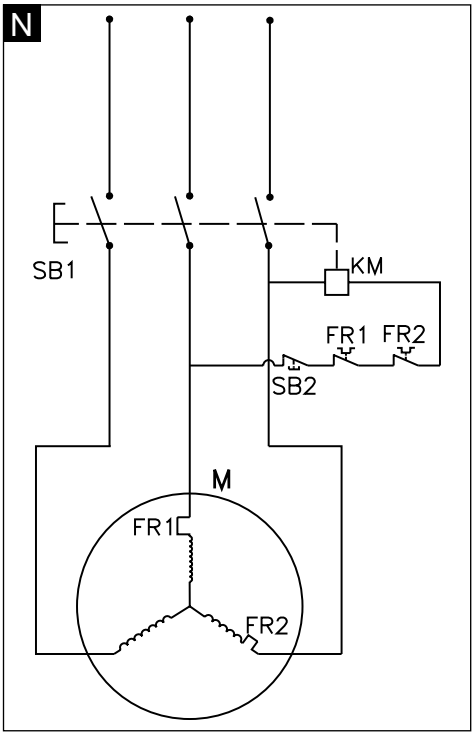
N
SB1
KM
FR1
FR2
SB2
M
FR1
FR2

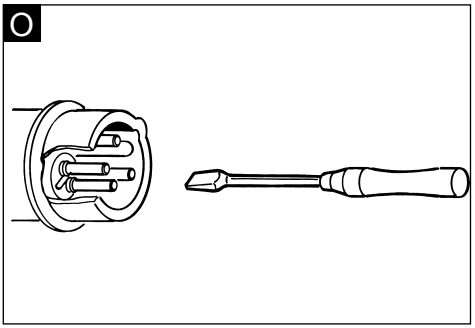
O

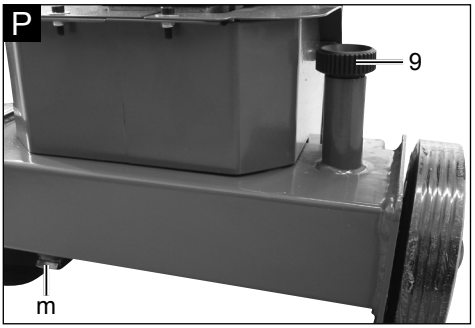
P
9
m

Erklärung der Symbole auf dem Gerät

Die Verwendung von Symbolen in diesem Handbuch soll Ihre Aufmerksamkeit auf mögliche Risiken lenken. Die Sicherheitssymbole und Erklärungen, die diese begleiten, müssen genau verstanden werden. Die Warnungen selbst beseitigen keine Risiken und können korrekte Maßnahmen zum Verhüten von Unfällen nicht ersetzen.

	Vor Inbetriebnahme das Handbuch lesen
	Unfallsichere Schuhe benutzen
	Arbeitshandschuhe verwenden
	Gehörschutz und Schutzbrille benutzen
	Schutzhelm benutzen
	Rauchverbot im Arbeitsbereich
	Kein Hydrauliköl auf den Boden laufen lassen
	Halten Sie Ihren Arbeitsbereich in Ordnung! Unordnung kann Unfälle zur Folge haben!
	Entsorgen Sie das Altöl ordnungsgemäß (Altölsammelstelle vor Ort). Es ist verboten, Altöl in den Boden abzulassen oder mit Abfall zu vermischen.
	Es ist verboten, Schutz- und Sicherheitsvorrichtungen zu entfernen oder zu verändern.
	Nur der Bediener darf im Arbeitsbereich der Maschine stehen. Unbeteiligte Personen sowie Haus- und Nutztiere aus dem Gefahrenbereich (5 m Mindestabstand) fernhalten.
	Entfernen Sie verklemmte Stämme nicht mit Ihren Händen.

	Achtung! Vor Reparatur-, Wartungs- und Reinigungsarbeiten Motor abstellen und Netzstecker ziehen.
	Schnitt- und Quetschgefahr; niemals gefährliche Bereiche berühren, wenn sich das Spaltmesser bewegt.
	Hochspannung, Lebensgefahr!
	Maschine darf nur von einer Person bedient werden!
	Entlüfterschraube vor Arbeitsbeginn circa 2 Umdrehungen lösen. Vor Transport schließen.
	Vorsicht! Bewegte Werkzeuge!
	Gerät nicht liegend transportieren!
⚠ Achtung!	In dieser Bedienungsanweisung haben wir Stellen, die Ihre Sicherheit betreffen, mit diesem Zeichen versehen

Inhaltsverzeichnis:

		Seite:
1.	Einleitung	10
2.	Gerätebeschreibung (Abb. A-P)	11
3.	Lieferumfang (Abb. C)	11
4.	Bestimmungsgemäße Verwendung	11
5.	Allgemeine Sicherheitshinweise für Elektrowerkzeuge	12
6.	Zusätzliche Sicherheitshinweise	13
7.	Technische Daten	14
8.	Auspacken	14
9.	Aufbau / Vor Inbetriebnahme	15
10.	Inbetriebnahme	15
11.	Elektrischer Anschluss	17
12.	Reinigung	18
13.	Transport	18
14.	Lagerung	18
15.	Wartung	18
16.	Entsorgung	20
17.	Störungsabhilfe	22

1. Einleitung

HERSTELLER:
scheppach
Fabrikation von Holzbearbeitungsmaschine GmbH
Günzburger Straße 69
D-89335 Ichenhausen

VEREHRTER KUNDE,
Wir wünschen Ihnen viel Freude und Erfolg beim Arbeiten mit Ihrem neuen Gerät.
Hinweis: Der Hersteller dieses Gerätes haftet nach dem geltenden Produkthaftungsgesetz nicht für Schäden, die an diesem Gerät oder durch dieses Gerät entstehen bei:

- Unsachgemäßer Behandlung,
- Nichtbeachtung der Bedienungsanleitung,
- Reparaturen durch Dritte, nicht autorisierte Fachkräfte,
- Einbau und Austausch von nicht originalen Ersatzteilen,
- Nicht bestimmungsgemäßer Verwendung,
- Ausfällen der elektrischen Anlage bei Nichtbeachtung der elektrischen Vorschriften und VDE-Bestimmungen 0100, DIN 57113 / VDE 0113.

WIR EMPFEHLEN IHNEN:
Lesen Sie vor der Montage und vor Inbetriebnahme den gesamten Text der Bedienungsanleitung durch.

Diese Bedienungsanleitung soll es Ihnen erleichtern, Ihre Maschine kennenzulernen und ihre bestimmungsgemäßen Einsatzmöglichkeiten zu nutzen.
Die Bedienungsanleitung enthält wichtige Hinweise, wie Sie mit der Maschine sicher, fachgerecht und wirtschaftlich arbeiten, und wie Sie Gefahren vermeiden, Reparaturkosten sparen, Ausfallzeiten verringern und die Zuverlässigkeit und Lebensdauer der Maschine erhöhen.
Zusätzlich zu den Sicherheitsbestimmungen dieser Bedienungsanleitung müssen Sie unbedingt die für den Betrieb der Maschine geltenden Vorschriften Ihres Landes beachten.
Bewahren Sie die Bedienungsanleitung, in einer Plastikhülle geschützt vor Schmutz und Feuchtigkeit, bei der Maschine auf. Sie muss von jeder Bedienungsperson vor Aufnahme der Arbeit gelesen und sorgfältig beachtet werden.
An der Maschine dürfen nur Personen arbeiten, die im Gebrauch der Maschine unterwiesen und über die damit verbundenen Gefahren unterrichtet sind. Das geforderte Mindestalter ist einzuhalten.
Neben den in dieser Bedienungsanleitung enthaltenen Sicherheitshinweisen und den besonderen Vorschriften Ihres Landes sind die für den Betrieb von Holzbearbeitungsmaschinen allgemein anerkannten technischen Regeln zu beachten.
Wir übernehmen keine Haftung für Unfälle oder Schäden, die durch Nichtbeachten dieser Anleitung und den Sicherheitshinweisen entstehen.

2. Gerätebeschreibung (Abb. A-P)

1. Handgriff
2. Spaltmesser
3. Spaltsäule
4. Spannpratze
5. Bedienarm
6. Griffschutz
7. Stecktisch
8. Bodenplatte
9. Entlüftungskappe
10. Räder
11. Schalter und Stecker
12. Motor
13. Hubeinstellstange
14. Sicherheitsbügel
15. Knebelschraube für Stecktisch

3. Lieferumfang (Abb. C)

- Holzspalter
- Bedienungsanleitung
- Beipackbeutel / Kleinteile
- Bedienarme 2x
- Einhängetisch
- Radachse
- Laufräder

4. Bestimmungsgemäße Verwendung

Die Maschine darf nur nach ihrer Bestimmung verwendet werden. Jede weitere darüber hinausgehende Verwendung ist nicht bestimmungsgemäß. Für daraus hervorgerufene Schäden oder Verletzungen aller Art haftet der Benutzer/Bediener und nicht der Hersteller.

Bestandteil der bestimmungsgemäßen Verwendung ist auch die Beachtung der Sicherheitshinweise, sowie die Montageanleitung und Betriebshinweise in der Bedienungsanleitung.
Personen welche die Maschine bedienen und warten, müssen mit dieser vertraut und über mögliche Gefahren unterrichtet sein.
Darüber hinaus sind die geltenden Unfallverhütungsvorschriften genauestens einzuhalten. Sonstige allgemeine Regeln in arbeitsmedizinischen und sicherheitstechnischen Bereichen sind zu beachten.
Veränderungen an der Maschine schließen eine Haftung des Herstellers und daraus entstehende Schäden gänzlich aus.

- Der Hydraulik-Holzspalter ist nur für stehenden Betrieb einsetzbar, Hölzer dürfen nur stehend in Faserrichtung gespalten werden. Die Abmessungen der zu spaltenden Hölzer:
- Holzlänge 61,5 cm / 89 cm / 137 cm
  ø min. 12 cm, max. 40 cm
- Holz niemals liegend oder gegen die Faserrichtung spalten.

- Die Sicherheits- Arbeits- und Wartungsvorschriften des Herstellers sowie die in den technischen Daten angegebenen Abmessungen müssen eingehalten werden.
- Die zutreffenden Unfallverhütungsvorschriften und die sonstigen allgemein anerkannten sicherheitstechnischen Regeln müssen beachtet werden.
- Die Maschine darf nur von Personen genutzt, gewartet oder repariert werden, die damit vertraut und über die Gefahren unterrichtet sind. Eigenmächtige Veränderungen an der Maschine schließen eine Haftung des Herstellers für daraus resultierende Schäden aus.
- Die Maschine darf nur mit Originalzubehör und Original-Werkzeugen des Herstellers genutzt werden.
- Jeder darüber hinausgehende Gebrauch gilt als nicht bestimmungsgemäß. Für daraus resultierende Schäden haftet der Hersteller nicht; das Risiko dafür trägt allein der Benutzer.

Bitte beachten Sie, dass unsere Geräte bestimmungsgemäß nicht für den gewerblichen, handwerklichen oder industriellen Einsatz konstruiert wurden. Wir übernehmen keine Gewährleistung, wenn das Gerät in Gewerbe-, Handwerks- oder Industriebetrieben sowie bei gleichzusetzenden Tätigkeiten eingesetzt wird.

5. Allgemeine Sicherheitshinweise für Elektrowerkzeuge

WARNUNG: Wenn Sie Elektrowerkzeuge verwenden, sollten Sie die nachstehenden grundlegenden Sicherheitsvorkehrungen befolgen, um so das Risiko von Feuer, elektrischem Schlag und Personenverletzungen zu reduzieren. Bitte lesen Sie alle Anweisungen, bevor sie mit diesem Werkzeug arbeiten.

- Alle Sicherheits- und Gefahrenhinweise an der Maschine beachten.
- Alle Sicherheits- und Gefahrenhinweise an der Maschine vollzählig in lesbarem Zustand halten.
- Die Sicherheitseinrichtungen an der Maschine dürfen nicht demontiert oder unbrauchbar gemacht werden.
- Netzanschlussleitungen überprüfen. Keine fehlerhaften Anschlussleitungen verwenden.
- Vor Inbetriebnahme die korrekte Funktion der Zweihandbedienung prüfen.
- Die Bedienungsperson muss mindestens 18 Jahre alt sein. Auszubildende müssen mindestens 16 Jahre alt sein, dürfen aber nur unter Aufsicht an der Maschine arbeiten.
- Beim Arbeiten Arbeitshandschuhe tragen.
- Vorsicht beim Arbeiten: Verletzungsgefahr für Finger und Hände durch das Spaltwerkzeug.
- Zum Spalten von schweren oder unhandlichen Teilen geeignete Hilfsmittel zum Abstützen verwenden.

- Umrüst-, Einstell- und Reinigungsarbeiten, sowie Wartung und Beheben von Störungen nur bei ausgeschaltetem Motor durchführen. Netzstecker ziehen!
- Installationen, Reparaturen und Wartungsarbeiten an der Elektroinstallation dürfen nur von Fachkräften ausgeführt werden.
- Sämtliche Schutz- und Sicherheitseinrichtungen müssen nach abgeschlossenen Reparatur- und Wartungsarbeiten sofort wieder montiert werden.
- Beim Verlassen des Arbeitsplatzes den Motor ausschalten. Netzstecker ziehen!

6. Zusätzliche Sicherheitshinweise

- Der Holzspalter darf nur von einer einzelnen Person bedient werden.
- Tragen Sie Schutzausrüstung (Schutzbrille/-visier, Handschuhe, Sicherheitsschuhe), um sich vor möglichen Verletzungen zu schützen.
- Niemals Stämme spalten, die Nägel, Draht oder andere Gegenstände enthalten.
- Bereits gespaltenens Holz und Holzspäne erzeugen einen gefährlichen Arbeitsbereich. Es besteht die Gefahr des Stolperns, Ausrutschens oder Hinfallens. Halten Sie den Arbeitsbereich immer ordentlich.
- Niemals bei eingeschalteter Maschine die Hände auf sich bewegende Teile der Maschine legen.
- Spalten Sie nur Holz mit einer maximalen Länge von 137 cm.

Warnung! Dieses Elektrowerkzeug erzeugt während des Betriebs ein elektromagnetisches Feld. Dieses Feld kann unter bestimmten Umständen aktive oder passive medizinische Implantate beeinträchtigen. Um die Gefahr von ernsthaften oder tödlichen Verletzungen zu verringern, empfehlen wir Personen mit medizinischen Implantaten ihren Arzt und den Hersteller vom medizinischen Implantat zu konsultieren, bevor das Elektrowerkzeug bedient wird.

Restrisiken

Die Maschine ist nach dem Stand der Technik und den anerkannten sicherheitstechnischen Regeln gebaut. Dennoch können beim Arbeiten einzelne Restrisiken auftreten.

- Verletzungsgefahr für Finger und Hände durch das Spaltwerkzeug bei unsachgemäßer Führung oder Auflage des Holzes.
- Verletzungen durch das wegschleudernde Werkstück bei unsachgemäßer Halterung oder Führung.
- Gefährdung durch Strom bei Verwendung nicht ordnungsgemäßer Elektroanschlussleitungen.
- Des weiteren können trotz aller getroffener Vorkehrungen nicht offensichtliche Restrisiken bestehen.
- Restrisiken können minimiert werden, wenn die Sicherheitshinweise und die Bestimmungsgemäße Verwendung, sowie die Bedienungsanweisung insgesamt beachtet werden.

7. Technische Daten

Maße L/B/H	860/550/1100-1650	
Tischhöhe mm	70/545/830	
Arbeitshöhe mm	950	
Holzlänge cm	61,5/89/137	
Holzbreite min./max. cm	12 - 40	
Leistung t max*	10	
Zylinderhub cm	55	
Vorlauf-geschwindigkeit cm/s	5,2	3,3
Rücklauf-geschwindigkeit cm/s	22	16
Ölmenge l	7	
Gewicht kg	142	141
Motor V/Hz	400/50	230/50
Aufnahmeleistung P1 W	3300	3150
Abgabeleistung P2 W	2400	
Betriebsart	S6 40%	
Motordrehzahl 1/min	2800	
Phasenwender	ja	-

Geräusche

⚠ **WARNUNG:** Lärm kann gravierende Auswirkungen auf Ihre Gesundheit haben. Bei Maschinenlärm über 85 dB (A), tragen Sie bitte einen geeigneten Gehörschutz.

Schall-Leistungspegel in dB

L_{WA} = 88 dB(A)

Schall-Druckpegel in dB

L_{PA} = 79 dB(A)

Für die genannten Emissionswerte gilt ein Messunsicherheitszuschlag K = 4 dB.

8. Auspacken

- Öffnen Sie die Verpackung und nehmen Sie das Gerät vorsichtig aus der Verpackung.
- Entfernen Sie das Verpackungsmaterial sowie Verpackungs-/ und Transportsicherungen (falls vorhanden).
- Überprüfen Sie, ob der Lieferumfang vollständig ist.
- Kontrollieren Sie das Gerät und die Zubehörteile auf Transportschäden. Bei Beanstandungen muss sofort der Zubringer verständigt werden. Spätere Reklamationen werden nicht anerkannt.
- Bewahren Sie die Verpackung nach Möglichkeit bis zum Ablauf der Garantiezeit auf.
- Machen Sie sich vor dem Einsatz anhand der Bedienungsanweisung mit dem Gerät vertraut.
- Verwenden Sie bei Zubehör sowie Verschleiß- und Ersatzteilen nur Originalteile. Ersatzteile erhalten Sie bei Ihrem Fachhändler.
- Geben Sie bei Bestellungen unsere Artikelnummern sowie Typ und Baujahr des Gerätes an.

⚠ Achtung!

Gerät und Verpackungsmaterial sind kein Kinderspielzeug! Kinder dürfen nicht mit Kunststoffbeuteln, Folien und Kleinteilen spielen! Es besteht Verschluckungs- und Erstickungsgefahr!

9. Aufbau / Vor Inbetriebnahme

Aus verpackungstechnischen Gründen ist Ihr Holzspalter nicht komplett montiert.

Bedienarme montieren (Abb. E)
- Fetten Sie das Gleitblech (c) leicht ein.
- Bedienarm (e) mit der Aussparung in die Querverbindung (d) einführen.
- Sechskantschraube M 8 x 30, mit Scheibe von oben einsetzen, mit Scheibe und Sicherungsmutter von unten festziehen, dass sich der Bedienarm noch bewegen lässt.

Sicherungsbügel an Bedienarme montieren (Abb. F)
Sicherungsbügel mit 2 Kreuzschlitzschrauben, 2 Scheiben und 2 Stoppmuttern an beide Bedienarme festschrauben.

Laufräder montieren (Abb. G)
- Radachse (f) durch die Bohrungen stecken.
- Beidseitig je eine Scheibe, Laufrad (g), Scheibe (h) montieren.
- Sicherungskappe (i) beidseitig aufdrücken.
- Räder in die Laschen stecken.

Hubbegrenzung bei Kurzholz (Abb. H)
Untere Spaltmesserposition ca. 10 cm über Spalttisch
- Spaltmesser auf gewünschte Position fahren
- einen Bedienarm loslassen
- Motor ausschalten
- den zweiten Bedienarm loslassen
- die Feststellschraube (k) lösen
- die Hub-Einstellstange (j) nach oben führen, bis sie von der Feder gestoppt wird
- die Feststellschraube (k) wieder anziehen.
- Motor einschalten
- obere Position überprüfen.

Stecktisch für Kurzholz bis 61,5 cm (Abb. I)
Stecktisch (7) durch die oberen Laschen (l) einführen und einrasten.
Stecktisch mit Knebelschraube (15) sichern.

Stecktisch für Kurzholz bis 89 cm (Abb. J)
Stecktisch (7) durch die unteren Laschen (l) einführen und einrasten.
Stecktisch mit Knebelschraube (15) sichern.

Bodenplatte für Langholz bis 137 cm (Abb. K)
Zum Spalten für Stämme bis 137 cm auf der Bodenplatte (8) muss der Stecktisch entfernt werden.

Achtung! Zum Transport nicht am Spalttisch anheben.

10. Inbetriebnahme

Vergewissern Sie sich, dass die Maschine komplett und vorschriftsmäßig montiert ist. Überprüfen Sie vor jedem Gebrauch:
- die Anschlussleitungen auf defekte Stellen (Risse, Schnitte und dergleichen),

- die Maschine auf evtl. Beschädigungen,
- ob alle Schrauben fest angezogen sind,
- die Hydraulik auf Leckstellen und
- den Ölstand
- die Sicherheitsvorrichtungen

Entlüften (Abb. L)
Entlüften Sie die Hydraulikanlage, bevor Sie den Spalter in Betrieb nehmen.
- Lösen Sie die Entlüftungsklappe (9) einige Umdrehungen, damit Luft aus dem Öltank entweichen kann.
- Lassen Sie die Kappe während des Betriebs offen.
- Bevor Sie den Spalter bewegen, schließen Sie die Kappe wieder, da sonst Öl auslaufen kann.

Wenn die Hydraulikanlage nicht entlüftet wird, beschädigt die eingeschlossene Luft die Dichtungen und damit den Spalter!

Ein-/Ausschalten (Abb. M)
Drücken Sie den grünen Knopf zum Einschalten.
Drücken Sie den roten Knopf zum Ausschalten.

Hinweis: Überprüfen Sie vor jedem Gebrauch die Funktion der Ein-Ausschalt-Einheit durch einmaliges Ein- und Ausschalten.
Wiederanlaufsicherung bei Stromunterbrechung (Nullspannungs-Auslöser)
Bei Stromausfall, unbeabsichtigtem Ziehen des Steckers oder defekter Sicherung schaltet das Gerät automatisch ab. Zum Wiedereinschalten drücken Sie erneut den grünen Knopf an der Schalteinheit.

Arbeitsende
- Fahren Sie das Spaltmesser in die untere Position.
- Lassen Sie einen Bedienarm los.
- Schalten Sie das Gerät aus und ziehen den Netzstecker.
- Schließen Sie die Entlüftungsschraube.
- Allgemeine Wartungshinweise beachten.

Funktionsprüfung
Vor jedem Einsatz soll eine Funktionsprüfung gemacht werden.

Aktion:	**Ergebnis:**
Beide Handgriffe nach unten drücken.	Spaltmesser geht nach unten - bis ca. 10 cm über Tisch.
Jeweils einen Handgriff loslassen	Spaltmesser bleibt in der gewählten Position stehen.
Loslassen beider Handgriffe	Spaltmesser fährt in die obere Position zurück.
Vor jedem Einsatz sollte eine Ölstandsprüfung vorgenommen werden, siehe Kapitel „Wartung“!	

Spalten
- Holz auf den Tisch stellen, mit beiden Handgriffen fest- halten, Handgriffe nach unten drücken, sobald das Spaltmesser in das Holz eindringt die Handgriffe nach außen schieben bei gleichzeitigem Druck nach unten. Dabei wird verhindert, dass Druck auf die Haltebleche ausgeübt wird.

- Nur gerade abgesägte Hölzer spalten.
- Holz senkrecht spalten.
- **Nie liegend oder quer spalten.**
- Beim Holzspalten geeignete Handschuhe tragen.

Rationelle Arbeitsweise
- obere Position ca. 5 cm über Holz
- untere Position ca. 10 cm über Tisch

11. Elektrischer Anschluss

Elektrische Anschlussleitungen regelmäßig auf Schäden überprüfen. Achten Sie darauf, dass beim Überprüfen die Anschlussleitung nicht am Stromnetz hängt.
Elektrische Anschlussleitungen müssen den einschlägigen VDE- und DIN-Bestimmungen entsprechen. Verwenden Sie nur Anschlussleitungen mit Kennzeichnung H 07 RN. Ein Aufdruck der Typenbezeichnung auf der Anschlussleitung ist Vorschrift.

Schadhafte Elektro-Anschlussleitungen
An elektrischen Anschlussleitungen entstehen oft Isolationsschäden. Ursachen sind:
- Druckstellen, wenn Anschlussleitungen durch Fenster oder Türspalten geführt werden.
- Knickstellen, durch unsachgemäße Befestigung oder Führung der Anschlussleitungen.
- Schnittstellen durch Überfahren der Anschlussleitungen.
- Isolationsschäden durch Herausreißen aus der Wand- steckdose.
- Risse durch Alterung der Isolation.

Solche schadhaften Elektro-Anschlussleitungen dürfen nicht verwendet werden und sind auf Grund der Isolationsschäden lebensgefährlich!

Wechselstrommotor 230 V/ 50 Hz
Netzspannung 230 Volt / 50 Hz.
Netzanschluss und Verlängerungsleitung müssen 3-adrig sein = P + N + SL. - (1/N/PE). Verlängerungsleitungen müssen einen Mindestquerschnitt von 1,5 mm² aufweisen. Der Netzanschluss wird mit maximal 16 A abgesichert.

Drehstrommotor 400 V/ 50 Hz
Netzspannung 400 Volt / 50 Hz.
Netzanschluss und Verlängerungsleitung müssen 5-adrigsein = 3 P + N + SL. - (3/N/PE). Verlängerungsleitungen müssen einen Mindestquerschnitt von 1,5 mm² aufweisen. Der Netzanschluss wird mit maximal 16 A abgesichert

Bei Netzanschluss oder Standortwechsel muss die Drehrichtung überprüft werden. Gegebenfalls muss die Polarität getauscht werden. Polwende-Einrichtung im Gerätestecker drehen. (Abb. O)

- Das Produkt erfüllt die Anforderungen der EN 61000-3-11 und unterliegt Sonderanschlussbedingungen. Das heißt, dass eine Verwendung an beliebigen frei wählbaren Anschlusspunkten nicht zulässig ist.
- Das Gerät kann bei ungünstigen Netzverhältnissen zu vorübergehenden Spannungsschwankungen führen.

- Das Produkt ist ausschließlich zur Verwendung an Anschlusspunkten vorgesehen, die
  a) eine maximale zulässige Netzimpedanz “Z” nicht überschreiten, oder
  b) die eine Dauerstrombelastbarkeit des Netzes von mindestens 100 A je Phase haben.
- Sie müssen als Benutzer sicherstellen, wenn nötig in Rücksprache mit Ihrem Energieversorgungsunternehmen, dass Ihr Anschlusspunkt, an dem Sie das Produkt betreiben möchten, eine der beiden genannten Anforderungen a) oder b) erfüllt.

12. Reinigung

Achtung!
Ziehen Sie vor allen Reinigungsarbeiten den Netzstecker.

Wir empfehlen, dass Sie das Gerät direkt nach jeder Benutzung reinigen. Wischen Sie von Zeit zu Zeit mit einem Tuch Späne und Staub von der Maschine ab.
Reinigen Sie das Gerät regelmäßig mit einem feuchten Tuch und etwas Schmierseife. Verwenden Sie keine Reingungs- oder Lösungsmittel; diese könnten die Kunststoffteile des Gerätes angreifen. Achten Sie darauf, dass kein Wasser in das Geräteinnere gelangen kann.

13. Transport

Transport von Hand (Abb. D)
Um den Holzspalter zu transportieren, muss man das Spaltmesser (a) ganz nach unten fahren. Den Spalter mit dem Handgriff (b) an der Spaltsäule leicht kippen, bis die Maschine sich auf die Räder neigt und so fortbewegt werden kann.

Transport mit Kran:
Niemals am Spaltmesser anheben!

14. Lagerung

Lagern Sie das Gerät und dessen Zubehör an einem dunklen, trockenen und frostfreien sowie für Kinder unzugänglichen Ort. Die optimale Lagertemperatur liegt zwischen 5 und 30 ˚C. Bewahren Sie das Werkzeug in der Originalverpackung auf. Decken Sie das Werkzeug ab, um es vor Staub oder Feuchtigkeit zu schützen. Bewahren Sie die Bedienungsanleitung bei dem Werkzeug auf.

15. Wartung

Umrüst-, Einstell- und Reinigungsarbeiten nur bei ausgeschaltetem Motor durchführen. **Netzstecker ziehen.**

Geübte Handwerker können kleine Reparaturen an der Maschine selbst durchführen.
Reparatur- und Wartungsarbeiten an der elektrischen Anlage nur von Elektro-Fachkräften ausführen lassen.

Sämtliche Schutz- und Sicherheitseinrichtungen müssen nach abgeschlossenen Reparatur- und Wartungsarbeiten sofort wieder montiert werden.

- **Spaltmesser**
  Das Spaltmesser ist ein Verschleißteil, das bei Bedarf nachgeschliffen oder durch ein Neues ersetzt werden soll.

- **Zweihand-Schutzeinrichtung**
  Die kombinierte Halte- und Steuereinrichtung muss leichtgängig bleiben. Gelegentlich mit wenigen Tropfen Öl schmieren.

- **Bewegliche Teile**
  - Spaltmesserführungen sauber halten. (Schmutz, Holzspäne, Rinden usw.)
  - Gleitschienen mit Sprühöl oder Fett schmieren

- **Hydraulik Ölstand prüfen.**
  Hydraulische Anschlüsse und Verschraubungen auf Dichtheit und Verschleiß prüfen. Evtl. die Schraubverbindungen nachziehen.

Ölstand überprüfen
Die Hydraulikanlage ist ein geschlossenes System mit Öltank, Ölpumpe und Steuerventil. Überprüfen Sie den Ölstand regelmäßig vor jeder Inbetriebnahme. Zu niedriger Ölstand kann die Ölpumpe beschädigen. Der Ölstand muss innerhalb der Markierung am Ölmessstab sein. Die Spaltsäule muss vor der Prüfung eingefahren sein, die Maschine muss eben stehen.

Wann wechsle ich das Öl?
Erster Ölwechsel nach 50 Betriebsstunden, danach alle 500 Betriebsstunden.

Ölwechsel (Abb. P)
- Fahren Sie die Spaltsäule komplett ein.
- Stellen Sie einen Behälter mit mindestens 10 l Fassungsvermögen unter den Spalter.
- Lösen Sie die Entlüftungskappe (9).
- Öffnen Sie die Ölablassschraube (m) unter dem Öltank, damit das Öl herauslaufen kann.
- Schließen Sie die Ölablassschraube (m) wieder.
- Füllen Sie 7 l neues Hydrauliköl mit Hilfe eines sauberen Trichters ein.
- Schrauben Sie die Entlüftungsklappe wieder auf.

Entsorgen Sie anfallendes Altöl ordnungsgemäß in der örtlichen Altölsammelstelle. Es ist verboten, Altöle in den Boden abzulassen oder mit Abfall zu vermischen.

Wir empfehlen Öle der HLP 32 Reihe.

Spalterholm
Der Holm des Spalters ist vor Inbetriebnahme leicht einzufetten. Dieser Vorgang muss alle 5 Betriebsstunden wiederholt werden. Fett oder Sprühöl leicht auftragen. Der Holm darf nicht trockenlaufen.

Hydraulikanlage
Die Hydraulikanlage ist ein geschlossenes System mit Öltank, Ölpumpe und Steuerventil. Das werksseitig komplettierte System darf nicht verändert oder manipuliert werden.

Ölstand regelmäßig kontrollieren.
Zu niedriger Ölstand beschädigt die Ölpumpe. Hydraulikanschlüsse und Verschraubungen regelmäßig auf Dichtheit prüfen – evtl. nachziehen.
Vor Beginn der Wartungs- oder Kontrollmaßnahmen muss man den Arbeitsbereich reinigen und geeignetes Werkzeug in gutem Zustand bereithalten.
Die hier angegebenen Zeitabstände beziehen sich auf normale Benutzungsbedingungen; wenn also die Maschine starker Belastung ausgesetzt ist, verringern sich diese Zeiten dementsprechend. Die Maschinenverkleidungen, Blenden und Steuerungs hebel mit einem weichen, trockenen oder leicht mit neutralem Reinigungsmittel angefeuchteten Tuch reinigen, keine Lösungsmittel wie Alkohol oder Benzin verwenden, weil sie die Oberflächen angreifen können. Öle und Schmierfette außerhalb der Reichweite von unbefugtem Personal halten; die Anweisungen auf den Behältern aufmerksam durchlesen und genau befolgen; direkten Kontakt mit der Haut vermeiden und nach Benutzung gut abspülen.

Service-Informationen
Es ist zu beachten, dass bei diesem Produkt folgende Teile einem gebrauchsgemäßen oder natürlichen Verschleiß unterliegen bzw. folgende Teile als Verbrauchsmaterialien benötigt werden.
Verschleißteile*: Spaltkeil, Spaltkreuz, Spaltkeilverlängerung, Spaltkeil-/Spaltholmführungen, Hydrauliköl, Spaltfächer, Spaltkeilverbreiterung
* nicht zwingend im Lieferumfang enthalten!

16. Entsorgung

Das Gerät befindet sich in einer Verpackung um Transportschäden zu verhindern. Diese Verpackung ist Rohstoff und ist somit wieder verwendbar oder kann dem Rohstoffkreislauf zurückgeführt werden. Das Gerät und dessen Zubehör bestehen aus verschiedenen Materialien, wie z.B. Metall und Kunststoffe. Führen Sie defekte Bauteile der Sondermüllentsorgung zu. Fragen Sie im Fachgeschäft oder in der Gemeindeverwaltung nach!

Altgeräte dürfen nicht in den Hausmüll!

Dieses Symbol weist darauf hin, dass dieses Produkt gemäß Richtlinie über Elektro- und Elektronik-Altgeräte (2012/19/EU) und nationalen Gesetzen nicht über den Hausmüll entsorgt werden darf. Dieses Produkt muss bei einer dafür vorgesehenen Sammelstelle abgegeben werden. Dies kann z. B. durch Rückgabe beim Kauf eines ähnlichen Produkts oder durch Abgabe bei einer autorisierten Sammelstelle für die Wiederaufbereitung von Elektro- und Elektronik- Altgeräte geschehen.Der unsachgemäße Umgang mit Altgeräten kann aufgrund potentiell gefährlicher Stoffe, die häufig in Elektro- und Elektronik-Altgeräten enthalten sind, negative Auswirkungen auf die Umwelt und die menschliche Gesundheit haben. Durch die sachgemäße Entsorgung dieses Produkts tragen Sie außerdem zu einer effektiven Nutzung natürlicher Ressourcen bei. Informationen zu Sammelstellen für Altgeräte erhalten Sie bei Ihrer Stadtverwaltung, dem öffentlich-rechtlichen Entsorgungsträger, einer autorisierten Stelle für die Entsorgung von Elektro- und Elektronik-Altgeräten oder Ihrer Müllabfuhr.

17. Störungsabhilfe

Bei Störungen, die hier nicht genannt werden, wenden Sie sich an den Kundendienst der Firma scheppach.

Störung	Mögliche Ursachen	Lösung	Gefahrenstufe
Die hydraulische Pumpe springt nicht an	Spannung fehlt	Prüfen, ob die Leitungen Stromversorgung haben	Gefahr eines Stromschlags Dieser Arbeitsgang muss von einem Wartungselektriker durchgeführt werden.
	Der Thermoschalter des Motors hat sich ausgeschaltet	Dem Thermoschalter im Inneren des Motorgehäuses wieder einschalten	
Die Säule bewegt sich nicht abwärts	Niedriger Ölstand	Den Ölstand kontrollieren und nachfüllen	Verschmutzungsgefahr Dieser Arbeitsgang kann vom Maschinenführer durchgeführt werden.
	Einer der Hebel ist nicht angeschlossen	Die Befestigung der Hebel kontrollieren	Schnittgefahr Dieser Arbeitsgang kann vom Maschinenführer durchgeführt werden.
	Schmutz in den Schienen	Die Säule reinigen	
Motor läuft an, aber die Säule bewegt sich nicht abwärts	Falsche Drehrichtung des Motors bei Drehstrom	Drehrichtung des Motors prüfen und umstellen	

Wartung und Reparaturen

Alle Wartungsmaßnahmen müssen unter genauer Beachtung der vorliegenden Gebrauchsanweisungen von Fachpersonal durchgeführt werden. An der Maschine ein Schild anbringen, das die Ausfallsituation erklärt: „Maschine wegen Wartung außer Betrieb: Unbefugten ist es verboten, sich an der Maschine aufzuhalten und diese in Gang zu setzen."

Explanation of the symbols on the equipment

The use of symbols in this manual is intended to draw your attention to possible risks. The safety symbols and the explanations that accompany them must be perfectly understood. The warnings in themselves do not remove the risks and cannot replace correct actions for preventing accidents.

	Please read the manual before start-up
	Wear safety footwear
	Wear work gloves
	Use hearing protection and safety goggles
	Wear a hardhat
	No smoking in the working area
	Do not spill hydraulic oil on the floor
	Keep your workspace clean! Untidiness can cause accidents!
	Dispose of waste oil correctly (waste oil collection point on site). Do not dump waste oil in the ground or mix it with waste.
	Do not remove or modify protection and safety devices.
	Only the operator is allowed in the work area of the machine. Keep other people and animals (minimum distance 5 m) at a distance.

	Do not remove jammed trunks with your hands.
	Caution! Switch off the engine before repair, maintenance and cleaning. Unplug the mains plug.
	Danger of bruising and injury from sharp edges; never touch danger areas when the cleaver is moving.
	High-voltage, danger to life!
	The machine must only be operated by one person!
	Loosen the vent bolt two revolutions, before starting work. Close before transport.
	Caution! Moving machine parts!
	Do not transport the device in the horizontal position!
⚠ Attention!	In this operating manual, we have used this sign to mark all sections that concern your safety.

Table of contents:

		Page:
1.	Introduction	26
2.	Device description (Fig. A-P)	26
3.	Scope of delivery (Fig. C)	27
4.	Intended use	27
5.	General safety notes	28
6.	Additional safety notes	28
7.	Technical data	29
8.	Unpacking	29
9.	Attachment / Before starting the equipment	30
10.	Initial operation	31
11.	Electrical connection	32
12.	Cleaning	33
13.	Transport	33
14.	Storage	34
15.	Maintenance	34
16.	Disposal and recycling	36
17.	Troubleshooting	37

1. Introduction

Manufacturer:
scheppach Fabrikation von
Holzbearbeitungsmaschinen GmbH
Günzburger Straße 69
D-89335 Ichenhausen

Note:
In accordance with valid product liability laws, the manufacturer of this machine shall not be responsible for damage to and from this machine which results from:

- Improper care
- Non-compliance with the Operating Instructions.
- Repairs made by unauthorized persons.
- The installation and use of any parts which are not original replacement parts.
- Improper use and application.
- Failure of the electrical system as a result of non-compliance with the legal and applicable electrical directives and VDE regulations 0100, DIN 57113 / VDE 0113.

We recommend
That you read through the entire operating instructions before putting the machine into operation. These operating instructions are to assist you in getting to know your machine and utilize its proper applications. The operating instructions contain important notes on how you work with the machine safely, expertly, and economically, and how you can avoid hazards, save repair costs, reduce downtime and increase the reliability and service life of the machine.

In addition to the safety requirements contained in these operating instructions, you must be careful to observe your country's applicable regulations. The operating instructions must always be near the machine. Put them in a plastic folder to protect them from dirt and humidity. They must be read by every operator before beginning work and observed conscientiously. Only persons who have been trained in the use of the machine and have been informed of the various dangers may work with the machine. The required minimum age must be observed. In addition to the safety requirements in these operating instructions and your country's applicable regulations, you should observe the generally recognized technical rules concerning the operation of woodworking machines.

2. Device description (Fig. A-P)

1. Handle
2. Splitting blade
3. Splitting column
4. Clamping claw
5. Operating arm
6. Grip protection
7. Log table
8. Base plate
9. Ventilation cap
10. Wheels
11. Switches and plug
12. Motor
13. Stroke adjustment bar
14. Safety bracket
15. Toggle screw for log table

3. Scope of delivery (Fig. C)

- log splitter
- manual
- accessory pack
- operating arms (2x)
- fixed table
- wheel axle
- running wheels

4. Intended use

The equipment is to be used only for its prescribed purpose. Any other use is deemed to be a case of misuse. The user / operator and not the manufacturer will be liable for any damage or injuries of any kind caused as a result of this. To use the equipment properly you must also observe the safety information, the assembly instructions and the operating instructions to be found in this manual. All persons who use and service the equipment have to be acquainted with this manual and must be informed about the equipment's potential hazards. It is also imperative to observe the accident prevention regulations in force in your area. The same applies for the general rules of health and safety at work. The manufacturer will not be liable for any changes made to the equipment nor for any damage resulting from such changes. The machine may only be operated with original parts and original accessories from the manufacturer.

- The hydraulic log splitter can only be used in a vertical position. Logs may only be split along the direction of the fiber.
  Log dimensions are:
  Log lengths 61,5 cm / 89 cm / 137 cm
  Ø min. 12 cm, max. 40 cm
- Never split logs in horizontal position or against the direction of the fiber.
- Observe the safety, working, and maintenance instructions of the manufacturer, as well as the dimensions given in the chapter Technical data.
- The applicable accident prevention regulations as well as all generally recognized safety rules must be adhered to.
- Only persons who have been trained in the use of the machine and have been informed of the various dangers may work with the machine and service or repair it. Arbitrary modifications of the machine release the manufacturer from any responsibility for resulting damage.
- The machine may only be used with original accessories and original tools of the manufacturer.
- Any other use exceeds authorization. The manufacturer is not responsible for any damages resulting from unauthorized use; risk is the sole responsibility of the operator.

Please note that our equipment has not been designed for use in commercial, trade or industrial applications. Our warranty will be voided if the equipment is used in commercial, trade or industrial businesses or for equivalent purposes.

5. General safety notes

WARNING: When you use electric machines, always observe the following safety instructions in order to reduce the risk of fire, electric shock, and injuries. Please read all the instructions before you work with this machine.

- Observe all safety notes and warnings attached to the machine.
- See to it that safety instructions and warnings attached to the machine are always complete and perfectly legible.
- Protection and safety devices on the machine may not be removed or made useless.
- Check electrical connection leads. Do not use any faulty connection leads.
- Before putting into operation check the correct function of the two-hand control.
- Operating personnel must be at least 18 years of age. Trainees must be at least 16 years of age, but may only operate the machine under adult supervision.
- Wear working gloves when working.
- Caution when working: There is a danger to fingers and hands from the splitting tool.
- Use adequate supports when splitting heavy or bulky logs.
- Before starting any conversion, setting, cleaning, maintenance or repair work, always switch off the machine and disconnect the plug from the power supply.
- Connections, repairs, or servicing work on the electrical equipment may only be carried out by an electrician.
- All protection and safety devices must be replaced after completing repair and maintenance procedures.
- When leaving the work place, switch off the machine and disconnect the plug from the power supply.

6. Additional safety notes

- The log splitter may only be operated by one person.
- Wear protective gear like safety goggles or other eye protection, gloves, safety shoes etc. to protect yourself from possible injuries.
- Never split logs containing nails, wire, or other foreign objects.
- Already split wood and wood chips can be dangerous. You can stumble, slip or fall down. Keep the working area tidy.
- While the machine is switched on, never put your hands on moving parts of the machine.
- Only split logs with a maximum length of 137 cm.

Warning! This electric tool generates an electromagnetic field during operation. This field can impair active or passive medical implants under certain conditions. In order to prevent the risk of serious or deadly injuries, we recommend that persons with medical implants consult with their physician and the manufacturer of the medical implant prior to operating the electric tool.

Remaining hazards

The machine has been built using modern technology in accordance with recognized safety rules. Some remaining hazards, however, may still exist.

- The splitting tool can cause injuries to fingers and hands if the wood is incorrectly guided or supported.
- Thrown pieces can lead to injury if the work piece is not correctly placed or held.
- Injury through electric current if incorrect electric connection leads are used.
- Even when all safety measures are taken, some remaining hazards which are not yet evident may still be present.
- Remaining hazards can be minimized by following the safety instructions as well as the instructions in the chapter Authorized use and in the entire operating manual.

7. Technical data

Dimensions D/W/H	860/550/1100-1650	
Table height mm	70/545/830	
Working height mm	950	
Log length cm	61,5 / 89 / 137	
Log width min./max. cm	12 - 40	
Power max. tons*	10	
Piston stroke cm	55	
Forward speed cm/s	5,2	3,3
Return speed cm/s	22	16
Oil quantity litres	7	
Weight kg	157	
Motor V/Hz	400/50	230/50
Input P1 W	3300	3150
Output P2 W	2400	
Operating mode	S6 40%	
Motor speed 1/min	2800	
Phase inverter	yes	-

Noise

⚠ **WARNING:** Noise can have serious effects on your health. If the machine noise exceeds 85 dB (A), please wear suitable hearing protection.

Sound power level in dB

L_{wa} = 88 dB (A)

Sound pressure level in dB

L_{pa} = 79 dB (A)

A measurement uncertainty surcharge K = 4 dB applies to the emission values stated.

8. Unpacking

- Open the packaging and remove the device carefully.
- Remove the packaging material as well as the packaging and transport bracing (if available).
- Check that the delivery is complete.
- Check the device and accessory parts for transport damage.
- In case of complaints the dealer must be informed immediately. Subsequent complaints will not be accepted.
- If possible, store the packaging until the warranty period has expired.
- Read the operating manual to make yourself familiar with the device prior to using it.

- Only use original parts for accessories as well as for wearing and spare parts. Spare parts are available from your specialized dealer.
- Specify our part numbers as well as the type and year of construction of the device in your orders.

⚠ ATTENTION
The device and packaging materials are not toys! Children must not be allowed to play with plastic bags, film and small parts! There is a risk of swallowing and suffocation!

9. Attachment / Before starting the equipment

For reasons of packing, your log splitter is not completely assembled.

Fitting the operating arms (Fig. E)
- Lubricate the slide plate (c) slightly.
- Insert the operating arm (e) with the opening in the transverse link (d).
- Insert the hexagon screw M 8 x 30 from above, tighten with washer and lock nut from below, so that operating parts remain moveable.

Mount the safety bar on the operating arm (Fig. F)
Screw down the safety bar with two Phillips' head screws, two washers and 2 stop nuts on both operating arms.

Mount the rubber stopper
Mount the rubber stopper on both operating arms with a retaining plate, 2 carriage plates M 8x35, 2 washers 8 mm and 2 safety nuts M8.

Mounting the running wheels (Fig. G)
- Put the wheel axle (f) through the drilled holes.
- Attach a washer, a running wheel (g) and another washer (h) on either side.
- Attach the protection cap (i) by pressing it slightly.

Stroke limit for short logs (Fig. H)
Lower splitting knife position about 10 cm above table.
- Move splitting knife to the desired position
- Release one operating arm
- Switch motor off
- Release the second operating arm
- Release the locking screw (k)
- Push the stroke set rod (j) to the top until it is stopped by the spring
- Retighten the locking screw (k)
- Switch motor on
- Check upper position

Log table for short logs up to 61.5 cm (Fig. I)
Insert the log table (7) through the upper brackets (l) and let it click into place.
Secure the table with the toggle screw (15).

Log table for short logs up to 89 cm (Fig. J)
Insert the log table (7) through the lower brackets (l) and let it click into place.
Secure the table with the toggle screw (15).

Base plate for long logs up to 137 cm (Fig. K)
When splitting logs up to 137 cm on the base plate (8), the log table has to be removed.

Attention! Do not lift at the splitting platform for transportation.

10. Initial operation

Make sure the machine is completely and expertly assembled. Check before every use:
- the connection cables for any defective spots (cracks, cuts etc.).
- the machine for any possible damage.
- the firm seat of all bolts.
- the hydraulic system for leakage.
- the oil level and
- the safety devices

Make sure the machine is completely and expertly assembled. Check before every use:
- The connection cables for any defective spots (cracks, cuts etc.).
- The machine for any possible damage.
- The firm seat of all bolts.
- The hydraulic system for leakage.
- The oil level.

Venting (Fig. L)
Before working with the log splitter, vent the hydraulic system.
- Release the venting cap (9) by a few revolutions so the air can escape from the oil tank.
- Leave the cap open during the operation.
- Before you move the log splitter, close the cap again in order not to lose any oil.

If the hydraulic system is not vented, the enclosed air will damage the gaskets and with it the complete log splitter.

Switching on and off (Fig. M)
Press the green button for switching on.
Press the red button for switching off.

Note: Check the function of the ON/OFF unit before every use by switching on and off once.

Restarting safety in case of current interruption (no-volt release).
In case of current failure, inadvertent pulling of the plug, or a defective fuse, the machine is switched off automatically. For switching on again, press anew the green button of the switch unit.

End of work
- Move the splitting knife to the lower position.
- Release one operating arm.
- Switch the machine off and pull the power plug.
- Close the venting cap.
- Observe the general maintenance instructions.

Functional test
Test the function before every use.

Action:	**Result:**
Push both handles towards below.	Splitting knife goes down to approx. 10 cm above the table.
Let one handle loose, then the other.	Splitting knife stops in the desired position.
Let both handles loose.	Splitting knife returns to upper position.
Check the oil level before every use – see chapter "Maintenance".	

Splitting
- Place the log on the table, hold it with both handles, press the handles down. As soon as the splitting knife enters the wood, push the handles down and to the outside at the same time. This prevents the wood from putting pressure on the holder plates.
- Only split straight cut logs.
- **Split the logs in vertical position.**
- Never split in horizontal position or across.
- Wear protective gloves when splitting.

Rational working method
- Upper position approx. 5 cm above log.
- Lower position approx. 10 cm above table.

11. Electrical connection

Check electrical connection cables regularly for damage. Ensure that the connecting cable is not attached to the mains when you are checking it.

Electrical connecting cables must correspond to the relevant VDE and DIN regulations. Only use connecting cables with the code H 07 RN.
The type designation must be printed on the connecting cable by regulation.

Faulty electrical connecting cables
Insulation damage often occurs at electrical connecting cables.

Causes include:
- Pinch points when connecting cables are run through window or door gaps.
- Kinks resulting from incorrect attachment or laying of the connection cable.
- Cuts resulting from running over the connecting cable.
- Insulation damage resulting from forcefully pulling out of the wall socket.
- Cracks through aging of insulation.

Such defective electrical connection cables must not be used as the insulation damage makes them extremely hazardous.

AC motor 230 V/ 50 Hz
Mains voltage 230 Volt / 50 Hz.
The mains connection and the extension cable have to be three-core cables = P + N + SL. - (1/N/PE). Extension cables must have a minimum cross-section of 1.5 mm². Mains fuse protection is 16 A maximum.

Three-phase motor 400 V / 50 Hz
Mains voltage 400 V / 50 Hz
Mains voltage and extension cables must be 5-lead (3P + N + SL (3/N/PE).
Extension cables must have a minimum cross-section of 1.5 mm².
Mains fuse protection is 16 A maximum.

When connecting to the mains or relocating the machine, check the direction of rotation (swap polarity in the wall socket if necessary). Turn pole inverter in the machine socket.. (Fig. O)

- The product meets the requirements of EN 61000-3-11 and is subject to special connection conditions. This means that use of the product at any freely selectable connection point is not allowed.
- Given unfavorable conditions in the power supply the product can cause the voltage to fluctuate temporarily.
- The product is intended solely for use at connection points that
  a) do not exceed a maximum permitted supply impedance “Z”, or
  b) have a continuous current-carrying capacity of the mains of at least 100 A per phase.
- As the user, you are required to ensure, in consultation with your electric power company if necessary, that the connection point at which you wish to operate the product meets one of the two requirements, a) or b), named above.

12. Cleaning

Attention!
Pull out the power plug before carrying out any cleaning work on the equipment.

We recommend that you clean the equipment immediately after you use it.

Clean the equipment regularly with a damp cloth and some soft soap. Do not use cleaning agents or solvents; these may be aggressive to the plastic parts in the equipment. Ensure that no water can get into the interior of the equipment.

13. Transport

Transport by hand (Fig D)
For transport, the splitting knife (a) must be completely moved down. Slightly tilt the log splitter with handle (b) on the splitting column until the machine is inclined on the wheels and can be moved.

Transport by crane:
Never lift the machine on the splitting knife!

14. Storage

Store the device and its accessories in a dark, dry and frost-proof place that is inaccessible to children. The optimum storage temperature is between 5 and 30˚C.

Cover the electrical tool in order to protect it from dust and moisture.
Store the operating manual with the electrical tool.

15. Maintenance

Switch off the motor and pull the power supply plug before undertaking any converting, maintenance, or cleaning work.
Always pull power plug!!

Skilled craftsmen can execute smaller repairs on the machine themselves.
Repair and maintenance work on the electrical system may only be carried out by an electrician.
All protection and safety devices must be replaced immediately after completing repair and maintenance procedures.

- **Splitting knife**
  The splitting knife is a wearing part that should be reground or replaced by a new one, if necessary.

- **Two-hand control**
  The combined supporting and control unit must be kept easy-going. Occasionally grease with a few drops of oil.

- **Moving parts**
  Keep splitting knife guides clean from dirt, wood chips, bark etc. Grease sliding rails with oil spray or grease.

- **Checking the hydraulic oil level**
  Check hydraulic connections and bolts for tightness and wear. Re-tighten the bolts if necessary.

Checking the oil level
The hydraulic unit is a closed system with oil tank, oil pump and control valve. Check the oil level regularly before every use. Too low an oil level can damage the oil pump. The correct oil level is approx. 10 to 20 mm below the oil tank surface.

Note: The level of oil must be checked when the riving knife is pulled back. If the oil level is at the lower notch, then the oil level is at a minimum. Should this be the case, oil must be immediately added. The upper notch indicates the maximum oil level. The machine must be on level ground.

When must the oil be changed?
First oil change after 50 operating hours, then every 500 operating hours.

Replacing the oil (Fig. P)
- Completely retract the splitting column.
- Put a container with a volume of at least 10 litres under the splitter.
- Loosen the ventilation cap (9).
- Open the oil drain plug (m) under the oil tank so the oil can flow out.

- Afterwards, close the oil drain plug (m) again.
- Remove the ventilation cap, pour in 7 litres of fresh hydraulic oil using a clean funnel.
- Replace the ventilation cap.

Dispose of the used oil in a correct manner at a public collection facility. It is prohibited to drop old oil on the ground or to mix it with waste.

We recommend oil from the HLP 32 range.

Splitting spar

Before use, the spar of the splitter must be slightly greased. Repeat this procedure every five operating hours. Slightly apply grease of oil spray. The spar may never run dry.

Hydraulic system

The hydraulic unit is a closed system with oil tank, oil pump and control valve.
The system is complete when the machine is delivered, and may not be changed or manipulated.

Regularly check the oil level.

Too low an oil level damages the oil pump.
Regularly check the hydraulic connections and bolts for tightness. Retighten if necessary.

Before undertaking any maintenance or checking work, the working area must be cleaned. Keep the necessary tools within the reach of your hand.

The intervals mentioned herein are based on normal conditions of use. An excessive use of the machine shortens the intervals accordingly.

Clean the panels, screens and control levers with a soft cloth. The cloth should be dry or slightly humid with a neutral cleaning agent. Do not use any solvents like alcohol or benzene as they could damage the surfaces.
Store oil and grease outside the reach of unauthorized personnel. Strictly follow the instructions on the bins. Avoid direct contact with the skin. Rinse well after use.

Service information

Please note that the following parts of this product are subject to normal or natural wear and that the following parts are therefore also required for use as consumables.
Wear parts*: Splitting wedge, Splitting wedge extension, splitting wedge guides, hydraulic oil, splitting cross, splitting fan, Splitting wedge widening

* Not necessarily included in the scope of delivery!

16. Disposal and recycling

The equipment is supplied in packaging to prevent it from being damaged in transit. The raw materials in this packaging can be reused or recycled. The equipment and its accessories are made of various types of material, such as metal and plastic. Defective components must be disposed of as special waste. Ask your dealer or your local council.

Old devices must not be disposed of with household waste

This symbol indicates that this product must not be disposed of together with domestic waste in compliance with the Directive (2012/19/EU) pertaining to waste electrical and electronic equipment (WEEE). This product must be disposed of at a designated collection point. This can occur, for example, by handing it in at an authorised collecting point for the recycling of waste electrical and electronic equipment. Improper handling of waste equipment may have negative consequences for the environment and human health due to potentially hazardous substances that are often contained in electrical and electronic equipment. By properly disposing of this product, you are also contributing to the effective use of natural resources. You can obtain information on collection points for waste equipment from your municipal administration, public waste disposal authority, an authorised body for the disposal of waste electrical and electronic equipment or your waste disposal company.

17. Troubleshooting

In case of any malfunctions not mentioned here, contact your dealer‘s after-sales service.

Malfunction	Possible cause	Remedy	Danger class
The hydraulic pump does not start	No electric power	Check cable for electric power	Risk of electric shock. This job must be done by a service electrician.
	Thermal switch of motor cut off	Engage thermal switch inside the motor casing again	
The column does not move down	Low oil level	Check oil level and refill	Risk of getting dirty. This job can be done by the machine operator.
	One of the levers not connected	Check fixing of lever	Risk of getting cut. This job can be done by the machine operator.
	Dirt in the rails	Clean the column	
Motor starts but column does not move down	Wrong turning direction of 3-phase motor	Check turning direction of motor and change	

Maintenance and repairs

All servicing jobs must be executed by specialized personnel under strict observation of the present operating instructions. Attach a board to the machine explaining the reason for being out of order: “Machine out of order due to servicing work: Unauthorized people must not come close to the machine or switch it on.”

Vysvětlení symbolů na přístroji

Symboly použité v této příručce vás mají upozornit na možná rizika. Bezpečnostní symboly a vysvětlivky, které je provázejí, musejí být přesně pochopeny. Samotné výstrahy rizika neodstraní a nemohou nahradit správná opatření pro prevenci úrazů.

	Před uvedením do provozu si přečtěte příručku
	Používejte bezpečnostní obuv
	Vždy používejte ochranné rukavice
	Používejte ochranu sluchu a ochranné brýle
	Používejte ochrannou přilbu
	Zákaz kouření v pracovním prostoru
	Hydraulický olej nesmí vytékat na zem
	Udržujte pracovní prostor v pořádku! Nepořádek může vést k úrazům!
	Zlikvidujte použitý olej podle předpisů (sběrné místo pro likvidaci použitého oleje). Je zakázáno vypouštět použitý olej na zem nebo jej míchat s jiným odpadem.
	Je zakázáno, odstraňovat a upravovat kryty a bezpečnostní zařízení.
	V pracovním prostoru stroje smí být pouze obsluha. Nezúčastněné osoby a domácí či užitková zvířata udržujte mimo nebezpečnou oblast (5 m = minimální vzdálenost).

	Neodstraňujte uvíznuté kmeny nikdy rukama.
	Pozor! Před opravami, údržbou a čištěním stroje vypněte motor a vytáhněte zástrčku.
	Riziko pořezání a uskřípnutí; nikdy se nedotýkejte nebezpečných oblastí, když je štípací nůž v pohybu.
	Vysoké napětí, nebezpečí života!
	Stroj smí být obsluhován vždy pouze jednou osobou!
	Odvzdušňovací šroub uvolněte před zahájením práce o cca 2 otáčky. Před přepravou jej uzavřete
	Pozor! Pohyblivé nástroje!
	Stroj nepřepravujte naležato!
⚠ UPOZORNĚNÍ!	Místa, která se týkají bezpečnosti, jsme v tomto návodu k použití označili touto značkou

Obsah:

		Strana:
1.	Úvod	41
2.	Popis zařízení (obr. A-P)	41
3.	Rozsah dodávky (obr. C)	42
4.	Použití podle účelu určení	42
5.	Bezpečnostní směrnice	43
6.	Doplňující bezpečnostní pokyny	43
7.	Technická data	44
8.	Rozbalení	44
9.	Montáž / Před uvedením do provozu	45
10.	Zahájení provozu	46
11.	Elektrická přípojka	47
12.	Čištění	48
13.	Přeprava	48
14.	Skladování	48
15.	Údržba	48
16.	Likvidace a recyklace	50
17.	Tabulka poruch	51

1. Úvod

Výrobce:
scheppach Fabrikation von
Holzbearbeitungsmaschinen GmbH
Günzburger Straße 69
D-89335 Ichenhausen

Upozornění:
- Podle platného zákona o ručení výrobce za škody způsobené vadou výrobku neručí výrobce tohoto přístroje za škody, které vzniknou na tomto přístroji nebo tímto přístrojem při:
- neodborném zacházení,
- nedodržování návodu k obsluze,
- opravách třetí osobou, neautorizovanými odborníky,
- zabudování a výměna neoriginálních náhradních dílů,
- používání v rozporu s určením,
- výpadcích elektrického zařízení při nedodržení elektrických předpisů, a ustanovení a předpisů VDE 0100, DIN 57113 / VDE0113.

Doporučujeme Vám:
Před montáží a uvedením do provozu si přečtěte celý text návodu k obsluze.
Tento návod k obsluze Vám má ulehčit seznámení se s Vaším přístrojem a využití možností jeho použití podle určení. Návod k obsluze obsahuje důležité pokyny a upozornění, jak bezpečně, odborně a hospodárně pracovat se strojem, a jak zabránit nebezpečí, ušetřit náklady za opravy, snížit ztrátové časy, a zvýšit spolehlivost a životnost stroje.

K bezpečnostním ustanovením tohoto návodu k obsluze musíte navíc bezpodmínečně dodržovat předpisy své země, platné pro provoz stroje. Uchovávejte návod k obsluze u stroje v ochranném pouzdře, chráněný před nečistotou a vlhkostí. Každý pracovník obsluhy si ho musí před zahájením práce přečíst a pečlivě dodržovat. Na stroji smí pracovat jen osoby, které jsou poučené v používání stroje, a informované o nebezpečích s tím spojených. Je nutné dodržovat požadovaný minimální věk.
Vedle bezpečnostních pokynů a upozornění obsažených v tomto návodu k obsluze a zvláštních předpisů Vaší země je nutné dodržovat všeobecně uznávané technické předpisy pro provoz stroje.

2. Popis zařízení (obr. A-P)

1. Madlo/Transportní rukojeť
2. Štípací klín
3. Sloup štípače
4. Držák polena
5. Ovládací páka
6. Ochranný kryt madla
7. Stolek
8. Podstavec štípače
9. Hrdlo olejové nádrže
10. Pojezdová kola
11. Vypínače a zástrčky
12. Motor
13. Šroub zdvihu
14. Ochrana rukou
15. Šroub upevnění stolu

3. Rozsah dodávky (obr. C)

- štípač dřeva
- Kompletizační balíček
- Návod k obsluze
- 2 ovládací páky
- Stolek
- Osa kol
- 2 pojezdová kola

4. Použití podle účelu určení

Stroj smí být používán pouze podle svého účelu určení. Každé další, toto překračující použití, neodpovídá použití podle účelu určení. Za z toho vyplývající škody nebo zranění všeho druhu ručí uživatel/obsluhující osoba a ne výrobce.
Používat se smi pouze pro stroj vhodne pilove kotouče. Použiti dělicich kotoučů všech druhů je zakazano.
Současti použiti podle učelu určeni je take dbat bezpečnostnich pokynů, tak jako navodu k montaži a provoznich pokynů v navodu k použiti. Osoby, ktere stroj obsluhuji a udržuji, musi byt s timto seznámeny a byt poučeny o možnych nebezpečich. Kromě toho musi byt co nejpřisněji dodržovany platne předpisy k předchazeni urazům. Dale je třeba dodržovat ostatni všeobecna pravidla v pracovnělekařskych a bezpečnostně technických oblastech.

- Hydraulický štípač lze použít pouze ve svislé poloze, dřevěná polena smí být štípána pouze ve směru dřevních vláken. Rozměry dřeva určeného ke štípání:
- Délka polen 61,5 cm / 89 cm / 137 cm
  ø min. 12 cm, max. 40 cm
  Dřevo nikdy neštípejte naležato nebo proti směru dřevních vláken.
- Musí být dodržovány bezpečnostní, pracovní a servisní pokyny výrobce a také technické parametry uvedené v kapitole Technické údaje.
- Dále je nutné dodržovat příslušné bezpečnostní předpisy a ostatní všeobecně uznávané bezpečnostní a technické předpisy.
- Používat stroj, provádět na něm údržbu nebo jej opravovat smí pouze osoby, které jsou s ním obeznámené, a jsou poučené o nebezpečích. Provedením svévolných změn na stroji zaniká veškerá odpovědnost výrobce za případně vzniklé škody.
- Stroj se smí používat pouze s originálním příslušenstvím a originálními nástroji vyrobenými výrobcem.
- Jakékoliv jiné použití platí jako použití v rozporu s určením. Výrobce není odpovědný za jakékoliv poškození v důsledku neschváleného použití, riziko nese uživatel sám.

Dbejte prosím na to, že naše přístroje nebyly podle svého účelu určení konstruovány pro živnostenské, řemeslnické nebo průmyslové použití. Nepřebíráme žádné ručení, pokud je přístroj používán v živnostenských, řemeslných nebo průmyslových podnicích a při srovnatelných činnostech.

5. Bezpečnostní směrnice

VAROVÁNÍ: Když používáte elektrické přístroje a nářadí, měli byste se řídit těmito základními preventivními opatřeními, aby se snížilo riziko požáru, rány elektrickým proudem a poranění osob. Než začnete pracovat s tímto přístrojem, přečtěte si prosím všechny pokyny.

- Dodržujte všechny bezpečnostní pokyny a upozornění na stroji.
- Udržujte všechny bezpečnostní pokyny a upozornění na nebezpečí na stroji v čitelném stavu.
- Bezpečnostní zařízení na stroji nesmí být odmontována nebo vyřazena z provozu.
- Zkontrolujte kabely pro připojení na síť. Nepoužívejte žádná vadná napájecí vedení.
- Před spuštěním zkontrolujte správnou funkci dvouručního ovládání.
- Věk pracovníka obsluhy musí být nejméně 18 let. Věk praktikantů musí být nejméně 16 let, ti však smí se strojem pracovat jen pod dohledem.
- Při práci používejte pracovní rukavice.
- Pozor při práci: Nebezpečí poranění prstů a rukou štípacím nástrojem.
- Pro štípání těžkých nebo objemných dílů používejte vhodné pomůcky pro podporu.
- Práce na novém seřízení, nastavení a čištění, stejně jako údržba a odstraňování poruch se smí provádět jen při vypnutém motoru. Vytáhněte síťovou zástrčku ze zásuvky!
- Instalace, opravy a údržbářské práce na elektrické instalaci smějí provádět jen odborníci.
- Všechna ochranná a bezpečnostní zařízení se musí po dokončení oprav a údržby hned zase namontovat.
- Když opouštíte pracoviště, vypněte motor. Vytáhněte síťovou zástrčku ze zásuvky!

6. Doplňující bezpečnostní pokyny

Další bezpečnostní pokyny pro štípače dřeva

- Štípač smí obsluhovat pouze **jedna osoba** sama
- Používejte **ochranné pracovní prostředky** (ochranné brýle/štít, rukavice, bezpečnostní obuv) pro ochranu před rizikem úrazu.
- Nikdy neštípejte polena, která obsahují **hřebíky, dráty** nebo jiné předměty.
- Již naštípaní polena a hobliny vytvářejí **nebezpečný pracovní prostor**. Je zde riziko klopýtnutí, uklouznutí nebo pádu. Udržujte pracovní prostor vždy v pořádku.
- Je-li stroj zapnutý, nikdy nepokládejte ruce na pohybující se součásti stroje.
- Štípejte pouze dřevěná polena, která mají **maximální délku** 137 cm.

Upozornění! Tento elektrický nástroj vytváří během provozu elektromagnetické pole. Toto pole může za určitých podmínek ovlivňovat aktivní nebo pasivní zdravotní implantáty. Pro snížení rizika vážných nebo smrtelných úrazů doporučujeme osobám se zdravotními implantáty, aby se před obsluhou tohoto elektrického nástroje obrátily na svého lékaře nebo na výrobce zdravotního implantátu.

Zbytková rizika

Stroj je vyroben podle stavu techniky a uznávaných bezpečnostně-technických předpisů. Přesto se však mohou při práci vyskytnout zbytková rizika.

- Nebezpečí poranění prstů a rukou štípacím nástrojem při neodborném vedení nebo vkládání dřeva.
- Zranění způsobená odmrštěným obrobkem v případě neodborného držení nebo vedení.
- Ohrožení proudem při používání kabelů pro připojení na elektrickou síť, které nejsou v pořádku.
- Dále mohou i přes všechna provedená preventivní opatření existovat zbytková rizika, která nejsou vidět.
- Zbytková rizika je možné minimalizovat, když budete dodržovat bezpečnostní pokyny, návod k obsluze, a když budete přístroj řádně používat podle určení.

7. Technická data

Rozměry D/Š/V	860/550/1100-1650	
Výška stolu mm	70/545/830	
Pracovní výška mm	950	
Délka polena cm	61,5 / 89 / 137	
Šířka polena min./max. cm	12 - 40	
Max. výkon t *	10	
Zdvih válce cm	55	
Rychlost štípání cm/s	5,2	3,3
Zpětná rychlost cm/s	22	16
Množství oleje l	7	
Hmotnost kg	142	141
Motor V/Hz	400/50	230/50
Příkon P1 W	3300	3150
Výstupní výkon P2 W	2400	
Provozní režim	S6 40%	
Otáčky motoru 1/min	2800	
Fázový měnič	ano	-

Hluk

⚠ **VÝSTRAHA:** Hluk může mít závažné dopady na vaše zdraví. Jestliže je hluk stroje vyšší než 85 dB (A), používejte, prosím, vhodnou ochranu sluchu.

Hladina akustického výkonu v dB

L_{WA} = 88 dB(A)

Hladina akustického tlaku v dB

L_{PA} = 79 dB(A)

Pro jmenované úrovně emisí platí přídavná hodnota nespolehlivosti měření K = 4 dB.

8. Rozbalení

- Otevřete balení a opatrně vyjměte přístroj.
- Odstraňte materiál obalu a obalové a přepravní pojistky (pokud je jimi výrobek opatřen). Zkontrolujte, zda je obsah dodávky úplný. Zkontrolujte přístroj a díly příslušenství, zda se při přepravě nepoškodily.
- V případě reklamací je třeba okamžitě uvědomit dodavatele. Pozdější reklamace nebudou uznány.
- Uchovejte obal dle možností až do uplynutí záruční doby.
- Seznamte se před použitím s přístrojem podle návodu k obsluze.

- Používejte u příslušenství a namáhaných a náhradních dílů pouze originální díly. Náhradní díly obdržíte u specializovaného prodejce.
- Uveďte při objednávání naše čísla výrobku a rovněž typ a rok výroby přístroje.

⚠ POZOR!
Přístroj a obalové materiály nejsou hračka! Dětem nepatří do rukou plastikové sáčky, fólie ani drobné součástky! Hrozí nebezpečí jejich spolknutí a udušení!

9. Montáž / Před uvedením do provozu

Z důvodů techniky balení není váš stroj zcela smontován.

Připevnění ramen (obr. E)
- Lehce namažte kluznou desku (c).
- Otvorem v příčném ramenu nápravy vložte ovládací píku (d).
- Shora vložte šestihranný šroub M 8 x 30, upevněte na něj matici a zespodu utáhněte tak, aby provozní části zůstaly pohyblivé.

Montáž ochrany rukou (obr. F)
Přišroubujte bezpečnostní ochranu rukou pomocí 2 křížových šroubů, 2 podložek a 2 matic na obě páky.

Montáž bezpečnostní gumičky
Namontujte bezpečnostní gumičku na obě ramena pomocí ochranného plechu, 2 šroubů s půlkulatou hlavou M8x35, 2 podložek 8 mm a 2 pojistných matic M8.

Připevnění pojezdových kol (obr. G)
- Skrz navrtané díry vsuňte nápravu kola (f).
- Vložte matici, točné kolo (g) a další matici (h) na druhou stranu.
- Připevněte ochranný kryt jeho jemným stlačením (i).
- Dejte kola do roviny.

Omezovač zdvihu pro krátká polena (obr. H)
Dolní poloha štípacího nože asi 10 cm nad štípacím stolem
- štípací nůž přesuňte do požadované polohy
- uvolněte jedno obslužné rameno
- vypněte motor
- uvolněte druhé obslužné rameno
- uvolněte stavěcí šroub (l)
- tyč pro nastavení zdvihu (m) posuňte nahoru tak, až ji zastaví pružina
- stavěcí šroub (l) opět utáhněte.
- zapněte motor
- zkontrolujte horní polohu.

Stůl pro krátká polena o velikosti až 61,5 cm (obr. I)
Stůl (7) zasunout a zajistit pomocí zajišťovacích pák (l).
Stůl oboustranně zajistit šroubem s kolíkovou rukojetí (m).

Nastavení výkyvného stolku pro krátká polena do 89 cm (obr. J)
Pro oddělení krátkých polen do 89 cm musí být stolek nastaven do pracovní pozice a zajištěn zajišťovací pákou.

Podstavec štípače - do 137 cm (obr. K)
Pro oddělení polen do 137 cm jsou oba stolky nastaveny směrem ven – mimo osu štípání.

Upozornění! Při přepravě nezvedejte zařízení za štípací stolky.

10. Zahájení provozu

Ujistěte se, že je stroj kompletní a namontovaný správně podle předpisů. Zkontrolujte před každým použitím:
- přípojná vedení, zda nejsou poškozená (trhliny, řezná místa a podobně),
- stroj, zda není jakkoli poškozen,
- zda jsou všechny šrouby správně utažené,
- hydrauliku na případné úniky a
- hladinu oleje
- bezpečnostní zařízení

Odvzdušnění (obr. L)
Před uvedení štípače dřeva odvzdušněte hydraulický systém stroje.
- Uvolněte odvzdušňovací klapku (9) o několik otáček, aby mohl vzduch uniknout z olejové nádrže.
- Nechte klapku během provozu otevřenou.
- Před pohybem štípače dřeva klapku opět uzavřete, jinak by mohl olej vytékat.

Pokud by hydraulický systém nebyl odvzdušněn, může uzavřený vzduch poškodit těsnění a tím i štípač dřeva!

Vypnutí/zapnutí (obr. M)
Pro zapnutí stiskněte zelené tlačítko.
Pro vypnutí stiskněte červené tlačítko.

Upozornění: Zkontrolujte před každým použitím funkci jednotky pro zapnutí a vypnutí stroje tak, že ji jednou zapnete i vypnete.

Ochrana proti opětovnému zapnutí v případě přerušení proudu (spínač nulového napětí)
Při výpadku proud, náhodnému vytažení zástrčky nebo vadné pojistce se stroj automaticky vypne. Pro opětovné spuštění stiskněte zelené tlačítko na spínací jednotce.

Ukončení práce
- Přesuňte štípací nůž do dolní polohy.
- Pusťte obslužná ramena.
- Vypněte stroj a vytáhněte zástrčku napájení.
- Zavřete odvzdušňovací šroub.
- Dbejte na všeobecné pokyny k údržbě

Kontrola funkčnosti
Před každým použitím by měla být provedena kontrola funkčnosti.

Akce:	**Výsledek:**
Obě rukojeti stiskněte dolů.	Štípací nůž jde dolů - asi 10 cm nad stůl.
Uvolnit vždy jednu rukojeť	Štípací nůž zůstane ve zvolené poloze stát.
Uvolnění obou rukojetí	Štípací nůž se vrátí do horní polohy.
Před každým použitím by měla být provedena kontrola hladiny oleje, viz kapitola „Údržba"!	

Štípání

- Postavte poleno na stůl, přidržte jej oběma rukojetěmi, stiskněte rukojeti dolů; jakmile štípací nůž pronikne do dřeva, posuňte rukojeti směrem ven a současně je tlačte směrem dolů. Přitom je nutné zabránit, aby byl vyvíjen tlak na přídržné plechy.
- Štípejte pouze rovně řezaná polena.
- Dřevo štípejte ve svislé poloze.
- **Nikdy neštípejte polena naležato nebo napříč.**
- Při štípání dřeva používejte vhodné ochranné rukavice.

Efektivní způsob práce

- horní poloha cca 5 cm nad polenem
- dolní poloha cca 10 cm nad stolem

11. Elektrická přípojka

Elektrická napájecí vedení pravidelně kontrolujte na poškození. Dejte pozor, aby při kontrole neviselo napájecí vedení na elektrické síti.

Elektrické připojení musí odpovídat příslušným předpisům VDE a DIN. Používejte jen kabely napájecího vedení s označením H 07 RN.
Potisk typového označení na kabelech napájecího vedení je předpis.

Poškozená elektrická napájecí vedení
Na elektrických napájecích vedeních dochází často k poškození izolace.
Příčinami jsou:

- Otlačená místa, když se napájecí vedení vedou skrz okna nebo škvírami ve dveřích.
- Ohyby a zalomení způsobená neodborným upevněním nebo vedením napájecích vedení.
- Rozhraní způsobená přejížděním přes napájecí vedení.
- Poškození izolace vytržením ze zásuvky ve zdi.
- Praskliny způsobené stárnutím izolace.

Taková poškozená elektrická napájecí vedení se nesmí používat, a z důvodu poškození izolace jsou životu nebezpečná!

Motor na střídavý proud 230 V/ 50 Hz
Napětí sítě 230 Volt / 50 Hz.
Připojení k síti a prodlužovačka musí být 3-kabelové = P + N + SL. - (1/N/PE). Prodlužovačky musí vykazovat minimální průřez 1,5 mm². Připojení k síti je zajištěno maximálně 16 A.

Třífázový motor 400 V/50 Hz
Síťové napětí 400 Volt/50 Hz.
Napájecí a prodlužovací kabel musí být 5-žilový = 3 P + N + SL. - (3/N/PE).
Prodlužovací kabely musí mít minimální průřez 1,5 mm². Připojení k síti je jištěno maximálně 16 A Při změně připojení k síti nebo umístění musí být zkontrolován směr otáčení. V případě potřeby je nutné změnit polaritu. Otočte zařízením na změnu sledu fází v zástrčce. (obr. O)

- Výrobek splňuje požadavky normy EN 61000-3-11 a podléhá speciálním podmínkám připojení. To znamená, že použití na libovolně volitelných přípojných bodech není přípustné.

- Přístroj může při nepříznivých podmínkách v síti způsobit dočasné kolísání napětí.
- Výrobek je konstruován výhradně pro použití na přípojných bodech, které
  a) nepřekračují maximální přípustnou impedanci sítě Z sys = 0,271 Ω nebo
  b) disponují dlouhodobým proudovým zatížením sítě minimálně 100 A/fáze.
- Coby uživatel musíte zabezpečit, pokud nutno za konzultace se svým energetickým podnikem, aby Váš přípojný bod, na kterém chcete přístroj provozovat, splňoval jeden z obou jmenovaných požadavků a) nebo b).

12. Čištění

Pozor!
Před prováděním veškerých čisticích prací odpojte síťovou zástrčku.

Doporučujeme, přístroj ihned po každém použití vyčistit. Čistěte přístroj pravidelně vlhkým hadrem a trochou tekutého mýdla. Nepoužívejte žádné čisticí prostředky nebo rozpouštědla; mohly by poškodit plastové díly nářadí. Dbejte na to, aby se dovnitř nářadí nemohla dostat žádná voda.

13. Přeprava

Ruční přeprava (obr. D)
Při přepravě štípače dřeva je nutné štípací nůž (a) přesunout až zcela dolů. Štípač dřeva s rukojetí (b) na štípacím sloupku mírně sklopte, až se stroj nakloní na kola a může tak být přemístěn.

Přeprava pomocí jeřábu:
Stroj nikdy nezvedejte za štípací nůž!

14. Skladování

Uložte přístroj a jeho příslušenství na tmavém, suchém místě, chráněném před mrazem a nedostupném pro děti. Optimální skladovací teplota se pohybuje mezi 5 a 30°C. Elektrický přístroj zakryjte, aby byl chráněný před prachem nebo vlhkem Návod k obsluze uložte u přístroje.

15. Údržba

Úpravy, seřizování nebo čištění stroje může být prováděno pouze při vypnutém motoru.
Vytáhněte síťovou zástrčku ze zásuvky.

Kvalifikovaní řemeslníci mohou provádět drobné opravy na stroji sami.
Opravy a údržbu elektrického systému stroje smí provádět pouze kvalifikovaní elektrikáři.
Veškerá ochranná a bezpečnostní zařízení se musí po skončení opravářských a údržbářských prací hned zase namontovat.

- **Štípací nůž**
  Štípací nůž je spotřební materiál, který se musí v případě potřeby nabrousit nebo vyměnit za nový.

- **Dvouruční ochranné zařízení**
  Kombinované přídržné a ovládací zařízení musí mít lehký chod. Příležitostně jej namažte několika kapkami oleje.

Pohyblivé díly
– Vodicí dráhy štípacího nože udržujte v čistotě. (nečistoty, hobliny, kůra, atd.)
– Vodicí kolejnice namažte sprejovým olejem nebo mazacím tukem

- **Zkontrolujte hladinu hydraulického oleje.** Zkontrolujte hydraulické spoje a příslušenství na těsnost a opotřebení. Popř. dotáhněte šroubové spoje.

Kontrola hladiny oleje
Hydraulický systém je uzavřený systém s olejovou nádrží, olejovým čerpadlem a regulačním ventilem. Před každým uvedením do provozu zkontrolujte stav oleje. Nízká hladina oleje může způsobit poškození olejového čerpadla. Hladina oleje musí být v rámci značky na měrce. Štípací sloupek musí být před zkouškou zasunutý, stroj musí stát rovně na podkladu.

Kdy musím vyměnit olej?
První výměna oleje po 50 hodinách, potom po každých 500 hodinách provozu.

Výměna (obr. P)
- Spusťte štípací sloupek zcela dovnitř.
- Umístěte nádobu s obsahem nejméně 10 litrů pod štípač dřeva.
- Uvolněte odvzdušňovací čepičku (9).
- Otevřete vypouštěcí šroub oleje (m) pod olejovou nádrží, aby mohl olej vytéci.
- Vypouštěcí šroub oleje (m) opět zavřete.
- Naplňte 7 litry nového hydraulického oleje pomocí čisté nálevky.
- Našroubujte opět odvzdušňovací čepičku.

Použitý olej zlikvidujte podle předpisů ve sběrném místě použitého oleje. Je zakázáno vypouštět použitý olej na zem nebo jej míchat s dalším odpadem.

Doporučujeme oleje řady HLP 32.

Nepoužívejte žádné jiné druhy oleje! Použití jiných olejů ovlivňuje funkci hydraulického válce.

Nosník štípače dřeva
Před použitím stroje jemně namažte sloup štípače včetně vnitřních stran tubusu. Tento proces se musí opakovat po každých 5 hodinách provozu. Aplikujte mazací tuk nebo sprejový olej. Sloup se nesmí pohybovat na sucho.

Hydraulický systém
Hydraulický systém je uzavřený systém s olejovou nádrží, olejovým čerpadlem a regulačním ventilem Tento systém je z továrny kompletně smontován a nesmí na něm být prováděny žádné úpravy ani s ním nesmí být nijak manipulováno.

Hladinu oleje kontrolujte pravidelně.
Příliš nízká hladina oleje poškozuje olejové čerpadlo Hydraulické přípojky a příslušenství pravidelně kontrolujte těsnost - případně je dotáhněte. Před začátkem údržby a kontrolních opatření se musí vyčistit pracovní prostor a je nutné si připravit k ruce potřebné nástroje v dobrém stavu. Zde uváděné intervaly údržby se vztahují k běžným podmínkám použití, takže pokud je stroj vystaven zvýšenému zatížení, je nutné tyto časy přiměřeně zkrátit.

Vyčistěte panely, kryty a ovládací páky stroje pomocí jemného hadříku. Hadřík by měl být suchý nebo jemně namočený do neutrálního čistícího přípravku. Nepoužívejte rozpouštědla, jako jsou například alkohol nebo benzín, protože jejich použitím může dojít k poškození povrchu stroje. Uchovávejte olej a mazací tuky mimo dosah neoprávněného personálu. Striktně dodržujte pokyny, které se nachází na nádobě produktu. Vyvarujte se přímému kontaktu maziva s pokožkou a po jeho použití se důkladně umyjte.

Servisní informace

Je třeba dbát na to, že u tohoto přístroje podléhají následující díly opotřebení přiměřenému použití nebo přirozenému opotřebení, resp. jsou potřebné jako spotřební materiál. Rychle opotřebitelné díly*: Štípací klín, prodloužení štípacího klínu, vodítka štípacího nože, hydraulický oleje, štípací kříž, dělení fan, Štípací klín rozšíření

* není nutn obsaženo v rozsahu dodávky!

16. Likvidace a recyklace

Přístroj je uložen v balení, aby bylo zabráněno poškození při přepravě. Toto balení je surovina a tím znovu použitelné nebo může být dáno zpět do cirkulace surovin. Příslušenství je vyrobeno z rozdílných materiálů, jako např. kov a plasty. Defektní součástky odevzdejte k likvidaci zvláštních odpadů. Zeptejte se v odborné prodejně nebo na místním zastupitelství!

Odpadní zařízení nesmějí být likvidována spolu s domácím odpadem!

Tento symbol upozorňuje, že tento výrobek nesmí být podle směrnice o odpadních elektrických a elektronických zařízeních (2012/19/EU) a vnitrostátních zákonů likvidován spolu s domácím odpadem. Tento výrobek musí být odevzdán ve sběrném středisku určeném k tomuto účelu. To lze provést například vrácením při nákupu podobného výrobku nebo odevzdáním v autorizovaném sběrném středisku pro recyklaci odpadních elektrických a elektronických zařízení. Nesprávné zacházení s odpadními zařízeními může mít vzhledem k potenciálně nebezpečným látkám, které jsou v odpadních elektrických a elektronických zařízeních často obsažené, negativní dopad na životní prostředí a lidské zdraví. Správnou likvidací tohoto výrobku přispíváte také k efektivnímu využívání přírodních zdrojů. Informace o sběrných střediscích pro odpadní zařízení můžete získat u svého magistrátu, veřejnoprávní instituce pro nakládání s odpady, autorizovaného orgánu pro likvidaci odpadních elektrických a elektronických zařízení nebo služby svozu odpadu.

17. Tabulka poruch

Při poruchách, které zde nejsou uvedené, se obraťte na zákaznickou službu.

Porucha	Možné příčiny	Řešení	Úroveň nebezpečí
Hydraulické čerpadlo se nespustí	Chybí napětí	Zkontrolujte, zda mají elektrické kabely proud	Nebezpečí úrazu elektrickým proudem Tato pracovní operace musí být provedena elektrikářem, provádějícím údržbu.
	Termospínač motoru se vypnul	Termospínač uvnitř skříně motoru opět zapněte	
Štípací sloupek se nepohybuje dolů	Nízká hladina oleje	Zkontrolujte hladinu oleje a doplňte	Riziko znečištění Tato pracovní operace může být provedena obsluhou stroje.
	Jedna z pák není připojena	Zkontrolujte upevnění páky	Riziko pořezání Tato pracovní operace může být provedena obsluhou stroje.
	Nečistoty v kolejnicích	Vyčistěte sloupek	
Motor se spustí, ale sloupek se nepohybuje dolů	Nesprávný směr otáčení motoru u třífázového proudu	Zkontrolujte směr otáčení motoru a případně jej změňte	

Údržba a opravy

Všechna opatření údržby musí provádět odborný personál za přesného dodržování předkládaných návodů k použití. Umístěte na stroji štítek, který upozorňuje na situaci jeho výpadku: „Stroj je z důvodu údržby mimo provoz: Nepovolaným osobám je zakázáno se zdržovat u stroje a uvádět ho do chodu.“

Vysvetlenie symbolov na prístroji

Použitie symbolov v tejto príručke má upriamiť vašu pozornosť na možné riziká. Bezpečnostné symboly a vysvetlenia, ktoré ich sprevádzajú, musia byť presne pochopené. Výstrahy samotné neodstraňujú riziká a nemôžu nahradiť správne opatrenia na zabránenie nehodám.

	Pred uvedením do prevádzky si prečítajte príručku
	Používajte bezpečnostnú obuv
	Vždy používajte ochranné rukavice
	Používajte ochranu sluchu a ochranné okuliare
	Používajte ochrannú prilbu
	Zákaz fajčenia v pracovnom priestore
	Hydraulický olej nesmie vytekať na zem
	Udržujte pracovný priestor v poriadku! Neporiadok môže viesť k úrazom!
	Zlikvidujte použitý olej podľa predpisov (zberné miesto na likvidáciu použitého oleja). Je zakázané vypúšťať použitý olej na zem alebo ho miešať s iným odpadom.
	Je zakázané, odstraňovať a upravovať kryty a bezpečnostné zariadenia.
	V pracovnom priestore stroja smie byť iba obsluha. Nezúčastnené osoby a domáce či úžitkové zvieratá udržujte mimo nebezpečnej oblasti (5 m = minimálna vzdialenosť).

	Nikdy neodstraňujte uviaznuté kmene rukami.
	Pozor! Pred opravami, údržbou a čistením stroja vypnite motor a vytiahnite zástrčku.
	Riziko porezania a pricviknutia; nikdy sa nedotýkajte nebezpečných oblastí, keď je štiepací nôž v pohybe.
	Vysoké napätie, nebezpečenstvo ohrozenia života!
	Stroj smie obsluhovať vždy iba jedna osoba!
	Odvzdušňovaciu skrutku uvoľnite pred začatím práce o cca 2 otáčky. Pred prepravou ju uzavrite.
	Pozor! Pohyblivé nástroje!
	Stroj neprepravujte naležato!
⚠ **POZOR!**	V tomto návode na obsluhu sme miesta, ktoré sa týkajú vašej bezpečnosti, opatrili touto značkou

Obsah:

		Strana:
1.	Úvod	55
2.	Popis prístroja (obr. A-P)	55
3.	Rozsah dodávky (obr. C)	56
4.	Správny spôsob použitia	56
5.	Bezpečnostní směrnice	57
6.	Dodatočné bezpečnostnéupozornenia	57
7.	Technické údaje	58
8.	Vybalením	59
9.	Zloženie / Pred uvedením do prevádzky	59
10.	Uvedenie do prevádzky	60
11.	Elektrická prípojka	61
12.	Čistenie	62
13.	Transport	62
14.	Skladovanie	62
15.	Údržba	62
16.	Likvidácia a recyklácia	64
17.	Odstraňovanie proúch	66

1. Úvod

Výrobca:
scheppach Fabrikation von
Holzbearbeitungsmaschinen GmbH
Günzburger Straße 69
D-89335 Ichenhausen

Upozornenie:
- Podľa platného zákona o ručení výrobcu za škody spôsobené chybou výrobku neručí výrobca tohto prístroja za škody, ktoré vzniknú na tomto prístroji alebo týmto prístrojom pri:
- neodbornom zaobchádzaní,
- nedodržiavaní návodu na obsluhu,
- opravách treťou osobou, neautorizovanými odborníkmi,
- zabudovaní a výmene neoriginálnych náhradných dielov,
- používaní v rozpore s určením,
- výpadkoch elektrického zariadenia pri nedodržaní elektrických predpisov, a ustanovení a predpisov VDE 0100, DIN 57113 /VDE0113.

Odporúčame vám:
Pred montážou a uvedením do prevádzky si prečítajte celý text návodu na obsluhu. Tento návod na obsluhu vám má uľahčiť oboznámenie sa s vaším prístrojom a využitie možností jeho použitia podľa určenia. Návod na obsluhu obsahuje dôležité pokyny a upozornenia, ako bezpečne, odborne a hospodárne pracovať so strojom, a ako zabrániť nebezpečenstvu, ušetriť náklady za opravy, znížiť stratové časy, a zvýšiť spoľahlivosť a životnosť stroja.

K bezpečnostným ustanoveniam tohto návodu na obsluhu musíte navyše bezpodmienečne dodržiavať predpisy svojej krajiny platné pre prevádzku stroja. Uchovávajte návod na obsluhu pri stroji v ochrannom puzdre, chránený pred nečistotou a vlhkosťou. Každý pracovník obsluhy si ho musí pred začatím práce prečítať a starostlivo dodržiavať. Na stroji smú pracovať len osoby, ktoré sú poučené o používaní stroja, a informované o nebezpečenstvách s tým spojených. Je nutné dodržiavať požadovaný minimálny vek. Popri bezpečnostných pokynoch a upozorneniach obsiahnutých v tomto návode na obsluhu a zvláštnych predpisoch vašej krajiny je nutné dodržiavať všeobecne uznávané technické predpisy pre prevádzku stroja.

2. Popis prístroja (obr. A-P)

1. Rukoväť
2. Štiepací klin
3. Štiepací stĺpik
4. Držiak polená
5. Ovládacia páka
6. Ochranný kryt madla
7. Stolík
8. Podstavec štiepačky
9. Hrdlo olejovej nádrže
10. Pojazdové kolesá
11. Vypínače a zástrčky
12. Motor
13. Skrutka zdvihu
14. Ochrana rúk
15. Skrutka upevnenie stola

3. Rozsah dodávky (obr. C)

- štiepačka dreva
- Kompletizačný balíček
- Návod na obsluhu
- 2 ovládacie páky
- Závesný stolík
- Os kolies
- 2 pojazdové kolesá

4. Správny spôsob použitia

Prístroj smie byť použitý len na ten účel, na ktorý bol určený. Každé iné odlišné použitie sa považuje za nespĺňajúce účel použitia. Za škody alebo zranenia akéhokoľvek druhu spôsobené nesprávnym používaním ručí používateľ/obsluhujúca osoba, nie však výrobca. Sučasťou správneho učeloveho použitia pristroja je taktiež dodržiavanie bezpečnostnych predpisov, ako aj navodu na montaž a pokynov k prevadzke nachadzajucich sa v navode na obsluhu.
Osoby, ktore obsluhuju stroj a vykonavaju jeho udržbu, musia byť s nim oboznamene a informovane o možnych nebezpečenstvach.
Okrem toho sa musia prisne dodržiavať platne bezpečnostne predpisy proti urazom. Treba dodržiavať aj ostatne všeobecne predpisy z oblasti pracovnej mediciny a bezpečnostnej techniky. Zmeny vykonane na stroji celkom anuluju ručenie vyrobcu a ručenie za škody takto sposobene.

Stroj je v súlade s platnou Smernicou ES o strojových zariadeniach.

- Hydraulickú štiepačku je možné použiť iba vo zvislej polohe, drevené polená sa smú štiepať iba v smere drevných vlákien. Rozmery dreva určeného na štiepanie:
- DĺŽka polien 61,5 cm / 89 cm / 137 cm
  ø min. 12 cm, max. 40 cm
- Drevo nikdy neštiepajte naležato alebo proti smeru drevných vlákien.
- Musia sa dodržiavať bezpečnostné, pracovné a servisné pokyny výrobcu a tiež technické parametre uvedené v kapitole Technické údaje.
- Ďalej je nutné dodržiavať príslušné bezpečnostné predpisy a ostatné všeobecne uznávané bezpečnostné a technické predpisy.
- Používať stroj, vykonávať na ňom údržbu alebo ho opravovať smú iba osoby, ktoré sú s ním oboznámené, a sú poučené o nebezpečenstvách. Vykonaním svojvoľných zmien na stroji zaniká všetka zodpovednosť výrobcu za prípadne vzniknuté škody.
- Stroj sa smie používať iba s originálnym príslušenstvom a originálnymi nástrojmi vyrobenými výrobcom.
- Akékoľvek iné použitie platí ako použitie v rozpore s určením. Výrobca nie je zodpovedný za akékoľvek poškodenie v dôsledku neschváleného použitia, riziko nesie používateľ sám.

Prosím berte ohľad na skutočnosť, že naše prístroje neboli svojim určením konštruované na profesionálne, remeselnícke ani priemyselné použitie. Nepreberáme žiadne záručné ručenie, ak sa prístroj bude používať v profesionálnych, remeselníckych alebo priemyselných prevádzkach ako aj na činnosti rovnocenné s takýmto použitím.

5. Bezpečnostní směrnice

VAROVANIE: Keď používate elektrické prístroje a náradie, mali by ste sa riadiť týmito základnými preventívnymi opatreniami, aby sa znížilo riziko požiaru, rany elektrickým prúdom a poranenia osôb. Skôr ako začnete pracovať s týmto prístrojom, prečítajte si, prosím, všetky pokyny.

- Dodržujte všetky bezpečnostné pokyny a upozornenia na stroji.
- Udržujte všetky bezpečnostné pokyny a upozornenia na nebezpečenstvo na stroji v čitateľnom stave.
- Bezpečnostné zariadenia na stroji nesmú byť od-montované alebo vyradené z prevádzky.
- Skontrolujte káble na pripojenie na sieť. Nepoužívajte žiadne chybné napájacie vedenia.
- Pred spustením skontrolujte správnu funkciu dvojručného ovládania.
- Vek pracovníka obsluhy musí byť najmenej 18 rokov. Vek praktikantov musí byť najmenej 16 rokov, tí však smú so strojom pracovať len pod dohľadom.
- Pri práci používajte pracovné rukavice.
- Pozor pri práci: Nebezpečenstvo poranenia prstov a rúk štiepacím nástrojom.
- Na štiepanie ťažkých alebo objemných dielov používajte vhodné pomôcky na podporu.
- Nové nastavovanie a čistenie, rovnako ako údržba a odstraňovanie porúch sa smie vykonávať len pri vypnutom motore. Vytiahnite sieťovú zástrčku zo zásuvky!
- Inštalácie, opravy a údržbárske práce na elektrickej inštalácii smú vykonávať len odborníci.
- Všetky ochranné a bezpečnostné zariadenia sa musia po dokončení opráv a údržby hneď zase namontovať.
- Keď opúšťate pracovisko, vypnite motor. **Vytiahnite sieťovú zástrčku zo zásuvky!**

6. Dodatočné bezpečnostné upozornenia

- Štiepačku smie obsluhovať iba **jedna osoba** sama.
- Používajte **ochranné pracovné prostriedky** (ochranné okuliare/štít, rukavice, bezpečnostnú obuv) na ochranu pred rizikom úrazu.
- Nikdy neštiepajte polená, ktoré obsahujú **klince, drôty** alebo iné predmety.
- Už naštiepanie polena a hobliny vytvárajú nebezpečný pracovný priestor. Je tu riziko potknutia, pošmyknutia alebo pádu. Udržujte pracovný priestor vždy v poriadku.
- Ak je stroj zapnutý, nikdy neklaďte ruky na pohybujúce sa súčasti stroja.
- Štiepajte iba drevené polená, ktoré majú **maximálnu dĺžku** 137 cm.

Varovanie! Tento elektrický prístroj vytvára počas prevádzky elektromagnetické pole. Toto pole môže za určitých okolností ovplyvniť aktívne alebo pasívne implantáty. Na zníženie nebezpečenstva závažných alebo smrteľných poranení odporúčame osobám s implantátmi prekonzultovať situáciu so svojím lekárom a výrobcom implantátu ešte predtým, ako začnú obsluhovať elektrický prístroj.

Zbytková rizika

Stroj je vyrobený podľa stavu techniky a uznávaných bezpečnostno-technických predpisov. Napriek tomu sa však môžu pri práci vyskytnúť zvyškové riziká.

- Nebezpečenstvo poranenia prstov a rúk štiepacím nástrojom pri neodbornom vedení alebo vkladaní dreva.
- Zranenia spôsobené odmrštěným obrobkom v prípade neodborného držania alebo vedenia.
- Ohrozenie prúdom pri používaní káblov na pripojenie na elektrickú sieť, ktoré nie sú v poriadku.
- Ďalej môžu aj napriek všetkým vykonaným preventívnym opatreniam existovať zvyškové riziká, ktoré nie sú viditeľné.
- Zvyškové riziká je možné minimalizovať, keď budete dodržiavať bezpečnostné pokyny, návod na obsluhu, a keď budete prístroj riadne používať podľa určenia.

7. Technické údaje

Rozmery D / Š / V	860/550/1100-1650	
Výška stola mm	70/545/830	
Pracovná výška mm	950	
DÍžka polena cm	61,5/89/137	
Šírka polená min./max. cm	12 - 40	
Max. výkon t *	10	
Zdvih valca cm	55	
Rýchlosť štiepania cm/s	5,2	3,3
Spätná rýchlosť cm/s	22	16
Množstvo oleja l	7	
Hmotnosť kg	142	141
Motor V/Hz	400/50	230/50
Príkon P1 W	3300	3150
Výstupný výkon P2 W	2400	
Prevádzkový režim	S6 40%	
Otáčky motora 1/min	2800	
Fázový menič	áno	-

Zvuk

⚠ **VAROVANIE:** Hluk môže mať závažný vplyv na vaše zdravie. Pri hluku stroja vyšším ako 85 dB (A) noste, prosím, vhodnú ochranu sluchu.

Hladina akustického výkonu v dB

L_{WA} = 88 dB(A)

Hladina zvuku v dB

L_{PA} = 79 dB(A)

Pre menované emisné hodnoty platí prídavná hodnota nespoľahlivosti merania K = 4 dB.

8. Vybalením

- Otvorte obal a opatrne vyberte prístroj.
- Odstráňte obalový materiál, ako aj obalové a prepravné poistky (ak sú použité).
- Skontrolujte, či je rozsah dodávky kompletný.
- Prístroj a diely príslušenstva skontrolujte ohľadom poškodení spôsobených prepravou.
- V prípade reklamácií ihneď informujte dodávateľa. Neskoršie reklamácie nebudú uznané.
- Obal podľa možnosti uschovajte až do uplynutia záručnej doby.
- Pred prácou sa s prístrojom oboznámte na základe návodu na obsluhu.
- Pri príslušenstve, ako aj pri dieloch podliehajúcich opotrebovaniu a náhradných dieloch, používajte iba originálne diely. Náhradné diely získate u svojho špecializovaného predajcu.
- Pri objednávkach uvádzajte naše čísla výrobkov, ako aj typ a rok výroby prístroja.

⚠ POZOR!
Prístroj a obalové materiály nie sú hračkami pre deti! Deti sa nesmú hrať s plastovými vreckami, fóliami ani drobnými súčiastkami! Vzniká nebezpečenstvo prehltnutia a udusenia!

9. Zloženie / Pred uvedením do prevádzky

Z dôvodov techniky balenia nie je váš stroj celkom zmontovaný.

Pripevnenie ramien (obr. E)
- Namažte zľahka klzný plech (c).
- Zaveďte obslužné rameno (e) s drážkou do priečneho spojenia (d).
- Skrutku so šesťhrannou hlavou M 8 x 30, s podložkou nasaďte zhora, zdola pevne zatiahnite podložkou a poistnou maticou, aby bolo možné pohybovať obslužným ramenom.

Namontovať bezpečnostné držadlo na obslužné rameno (obr. F)
Bezpečnostné držadlo s 2 skrutkami s krížovou drážkou, 2 podložky ad 2 brzdné matice pevne priskrutkovať na obidve obslužné ramená.

Namontovať fixačnú gumu
Namontovať fixačnú gumu na obidva obslužné ramená s fixačným plechom, 2 vratové skrutky M8x35, 2 podložky 8mm a 2 bezpečnostné matice M8.

Montovanie hnaných kolies (obr. G)
- Osu kolesa vsunúť do vývrtov (f).
- Z obidvoch strán dať jednu podložku, namontovať hnané koleso (g) a podložku (h).
- Bezpečnostnú hlavicu pritlačiť z obidvoch strán (i).
- Dajte kola v zátvorke

Obmedzovač zdvihu pre krátke polená (obr. H)

Dolná poloha štiepacieho noža asi 10 cm nad štiepacím stolom

- štiepací nôž presuňte do požadovanej polohy
- uvoľnite jedno obslužné rameno
- vypnite motor
- uvoľnite druhé obslužné rameno
- uvoľnite nastavovaciu skrutku (k)
- tyč na nastavenie zdvihu (j) posuňte hore tak, až ju zastaví pružina
- nastavovaciu skrutku (k) opäť utiahnite
- zapnite motor
- skontrolujte hornú polohu.

Stôl pre krátka polená do 61,5 cm (obr. I)

Štiepací stôl (7) zaviesť a zaistiť cez horné spony (l).

Štiepací stôl z obidvoch strán zaistite zaisťovacou pákou (15).

Zasúvací stôl pre krátka polená do 89 cm (obr. J)

Štiepací stôl (7) zaviesť a zaistiť cez horné spony (l).

Štiepací stôl z obidvoch strán zaistite zaisťovacou pákou (15).

Podstavec pre dlhá polená do 137 cm (obr. K)

Pre štiepenie polien do 137 cm (8) sa musí zasúvací stôl odstrániť.

Upozornenie! Pri preprave nezdvíhajte zariadenie za štiepacie plošiny.

10. Uvedenie do prevádzky

Uistite sa, že je stroj kompletný a namontovaný správne podľa predpisov. Skontrolujte pred každým použitím:

- prípojné vedenia, či nie sú poškodené (trhliny, rezné miesta a podobne),
- stroj, či nie je akokoľvek poškodený,
- či sú všetky skrutky správne utiahnuté,
- hydrauliku na prípadné úniky a
- hladinu oleja
- bezpečnostné zariadenia

Odvzdušnenie (obr. L)

Pred uvedením štiepačky dreva odvzdušnite hydraulický systém stroja.

- Uvoľnite odvzdušňovaciu klapku (9) o niekoľko otáčok, aby mohol vzduch uniknúť z olejovej nádrže.
- Nechajte klapku počas prevádzky otvorenú.
- Pred pohybom štiepačky dreva klapku opäť uzavrite, inak by mohol olej vytekať.

Ak by hydraulický systém nebol odvzdušnený, môže uzatvorený vzduch poškodiť tesnenie a tým aj štiepačku dreva!

Vypnutie/zapnutie (obr. M)

Na zapnutie stlačte zelené tlačidlo.

Na vypnutie stlačte červené tlačidlo.

Upozornenie: Skontrolujte pred každým použitím funkciu jednotky na zapnutie a vypnutie stroja tak, že ju raz zapnete aj vypnete. **Ochrana proti opätovnému zapnutiu v prípade prerušenia prúdu (spínač nulového napätia)**

Pri výpadku prúdu, náhodnom vytiahnutí zástrčky alebo chybnej poistke sa stroj automaticky vypne. Na opätovné spustenie stlačte zelené tlačidlo na spínacej jednotke.

Ukončenie práce
- Presuňte štiepací nôž do dolnej polohy.
- Pustite obslužné ramená.
- Vypnite stroj a vytiahnite zástrčku napájania.
- Zavrite odvzdušňovaciu skrutku.
- Dbajte na všeobecné pokyny na údržbu

Kontrola funkčnosti
Pred každým použitím by sa mala skontrolovať funkčnosť.

Akcia:	**Výsledok:**
Obe rukoväti stlačte dole.	Štiepací nôž ide dole – asi 10 cm nad stôl.
Uvoľnite vždy jednu rukoväť	Štiepací nôž zostane vo zvolenej polohe stáť.
Uvoľnenie oboch rukovätí	Štiepací nôž sa vráti do hornej polohy.
Pred každým použitím by sa mala skontrolovať hladina oleja, pozrite kapitolu „Údržba"!	

Štiepanie
- Postavte poleno na stôl, pridržte ho oboma rukoväťami, stlačte rukoväti dole; hneď ako štiepací nôž prenikne do dreva, posuňte rukoväti smerom von a súčasne ich tlačte smerom dole. Pritom je nutné zabrániť, aby bol vyvíjaný tlak na prídržné plechy.
- Štiepajte iba rovno rezané polená.
- Drevo štiepajte vo zvislej polohe.
- **Nikdy neštiepajte polená naležato alebo naprieč.**
- Pri štiepaní dreva používajte vhodné ochranné rukavice.

Efektívny spôsob práce
- horná poloha cca 5 cm nad polenom
- dolná poloha cca 10 cm nad stolom

11. Elektrická prípojka

Elektrické napájacie vedenie pravidelne kontrolujte na poškodenie. Dajte pozor, aby pri kontrole neviselo napájacie vedenie na elektrickej sieti.

Elektrické pripojenie musí zodpovedať príslušným predpisom VDE a DIN. Používajte len káble napájacieho vedenia s označením H 07 RN.
Potlač typového označenia na kábloch napájacieho vedenia je predpis.

Poškodené elektrické napájacie vedenie
Na elektrických napájacích vedeniach dochádza často k poškodeniu izolácie.
Príčinami sú:
- Otlačené miesta, keď sa napájacie vedenie vedie cez okná alebo škárami vo dverách.
- Ohyby a zalomenia spôsobené neodborným upevnením alebo vedením napájacích vedení.
- Rezné miesta spôsobené prechádzaním cez napájacie vedenie.

- Poškodenie izolácie vytrhnutím zo zásuvky v stene.
- Praskliny spôsobené starnutím izolácie.

Takéto poškodené elektrické napájacie vedenie sa nesmie používať, a z dôvodu poškodenia izolácie je **životu nebezpečné!**

Motor na striedavý prúd 230 V/ 50 Hz
Sieťové napätie 230 V/50 Hz.
Sieťové pripojenie a predlžovací kábel musia byť 3-žilové = F + N + PE. – (1/N/PE). Predlžovacie káble musia mať minimálny prierez 1,5 mm². Sieťové pripojenie sa istí maximálne 16 A.

Trojfázový motor 400 V/50 Hz
Sieťové napätie 400 V/50 Hz.
Napájací a predlžovací kábel musí byť 5-žilový = 3 P + N + SL. - (3/N/PE). Predlžovacie káble musia mať minimálny prierez 1,5 mm². Pripojenie k sieti je istené maximálne 16 A

Pri zmene pripojenia k sieti alebo umiestnenia sa musí skontrolovať smer otáčania. V prípade potreby je nutné zmeniť polaritu. Otočte zariadením na zmenu sledu fáz v zástrčke. (obr. O)

12. Čistenie

Pozor!
Pred všetkými čistiacimi prácami vytiahnite sieťovú zástrčku.

Odporúčame, aby ste prístroj vyčistili hneď po každom použití. Raz za čas zo stroja utrite handrou triesky a prach.

Prístroj pravidelne čistite vlhkou handričkou a malým množstvom mazľavého mydla. Nepoužívajte čistiace prostriedky ani rozpúšťadlá, mohli by poškodiť plastové diely prístroja. Dbajte na to, aby sa do vnútra prístroja nedostala žiadna voda.

13. Transport

Ručná preprava (obr. D)
Pri preprave štiepačky dreva je nutné štiepací nôž (a) presunúť až celkom dole. Štiepačku dreva s rukoväťou (b) na štiepacom stĺpiku mierne sklopte, až sa stroj nakloní na kolesá a môže sa tak premiestniť.

Preprava pomocou žeriava:
Stroj nikdy nezdvíhajte za štiepací nôž!

14. Skladovanie

Prístroj a jeho príslušenstvo skladujte na tmavom, suchom a nezamŕzajúcom mieste neprístupnom pre deti. Optimálna skladovacia teplota sa nachádza medzi 5 a 30 ˚C. Výrobok uschovajte v pôvodnom balení. Elektrický prístroj zakryte, aby ste ho chránili pred prachom alebo vlhkosťou. Návod na obsluhu skladujte pri elektrickom prístroji.

15. Údržba

Úpravy, nastavovanie alebo čistenie stroja sa môže vykonávať iba pri vypnutom motore. **Vytiahnite sieťovú zástrčku zo zásuvky.**

Kvalifikovaní remeselníci môžu vykonávať drobné opravy na stroji sami.
Opravy a údržbu elektrického systému stroja smú vykonávať iba kvalifikovaní elektrikári.

Všetky ochranné a bezpečnostné zariadenia sa musia po skončení opravárskych a údržbárskych prác hneď zase namontovať.

- **Štiepací nôž**
  Štiepací nôž je spotrebný materiál, ktorý sa musí v prípade potreby nabrúsiť alebo vymeniť za nový.

- **Dvojručné ochranné zariadenie**
  Kombinované prídržné a ovládacie zariadenie musí mať ľahký chod. Príležitostne ho namažte niekoľkými kvapkami oleja.

- **Pohyblivé diely**
  - Vodiace dráhy štiepacieho noža udržujte v čistote (nečistoty, hobliny, kôra atď.)
  - Vodiace koľajnice namažte sprejovým olejom alebo mazacím tukom

- **Skontrolujte hladinu hydraulického oleja.**
  Skontrolujte hydraulické spoje a príslušenstvo na tesnosť a opotrebenie. Príp. dotiahnite skrutkové spoje.

Kontrola hladiny oleja
Hydraulický systém je uzatvorený systém s olejovou nádržou, olejovým čerpadlom a regulačným ventilom. Pred každým uvedením do prevádzky skontrolujte stav oleja.

Nízka hladina oleja môže spôsobiť poškodenie olejového čerpadla. Hladina oleja musí byť v rámci značky na mierke.
Štiepací stĺpik musí byť pred skúškou zasunutý, stroj musí stáť rovno na podklade.

Kedy musím vymeniť olej?
Prvá výmena oleja po 50 hodinách, potom po každých 500 hodinách prevádzky.

Výmena (obr. P)
- Spustite štiepací stĺpik celkom dovnútra.
- Umiestnite nádobu s obsahom najmenej 10 litrov pod štiepačku dreva.
- Uvoľnite odvzdušňovaciu čiapočku (9).
- Otvorte vypúšťaciu skrutku oleja (m) pod olejovou nádržou, aby mohol olej vytiecť.
- Vypúšťaciu skrutku oleja (m) opäť zavrite.
- Naplňte 7 litre nového hydraulického oleja pomocou čistého lievika.
- Naskrutkujte opäť odvzdušňovaciu čiapočku.

Použitý olej zlikvidujte podľa predpisov v zbernom mieste použitého oleja. Je zakázané vypúšťať použitý olej na zem alebo ho miešať s ďalším odpadom.

Odporúčame oleje radu HLP 32.

Nepoužívajte žiadne iné druhy oleja!
Použitie iných olejov ovplyvňuje funkciu hydraulického valca.

Nosník štiepačky dreva
Pred použitím stroja jemne namažte stĺp štiepačky vrátane vnútorných strán tubusu. Tento proces sa musí opakovať po každých 5 hodinách prevádzky. Aplikujte mazací tuk alebo sprejový olej. **Stĺp sa nesmie pohybovať na sucho.**

Hydraulický systém
Hydraulický systém je uzatvorený systém s olejovou nádržou, olejovým čerpadlom a regulačným ventilom
Tento systém je z továrne kompletne zmontovaný a nesmú sa na ňom vykonávať žiadne úpravy ani sa s ním nesmie nijako manipulovať.

Hladinu oleja kontrolujte pravidelne.
Príliš nízka hladina oleja poškodzuje olejové čerpadlo. Hydraulické prípojky a príslušenstvo pravidelne kontrolujte na tesnosť – prípadne ich dotiahnite.

Pred začiatkom údržby a kontrolných opatrení sa musí vyčistiť pracovný priestor a je nutné mať poruke potrebné nástroje v dobrom stave. Tu uvádzané intervaly údržby sa vzťahujú na bežné podmienky použitia, takže ak je stroj vystavený zvýšenému zaťaženiu, je nutné tieto časy primerane skrátiť. Vyčistite panely, kryty a ovládacie páky stroja pomocou jemnej handričky. Handrička by mala byť suchá alebo jemne namočená do neutrálneho čistiaceho prípravku. Nepoužívajte rozpúšťadlá, ako sú napríklad alkohol alebo benzín, pretože ich použitím môže dôjsť k poškodeniu povrchu stroja. Uchovávajte olej a mazacie tuky mimo dosahu neoprávneného personálu. Striktne dodržujte pokyny, ktoré sa nachádzajú na nádobe produktu. Vyvarujte sa priameho kontaktu maziva s pokožkou a po jeho použití sa dôkladne umyte.

Servisné informácie
Je potrebné dbať na to, že v prípade tohto výrobku podliehajú nasledujúce diely bežnému pracovnému alebo prirodzenému opotrebeniu, resp. sú nasledujúce diely považované za spotrebný materiál. Diely podliehajúce opotrebeniu*: Štiepací klin, nadstavec štiepacieho klinu, vodidlá štiepacieho noža, hydraulický olejov, štiepacie kríž, delenie fan, stiepací klin rozšírenie
* nie je bezpodmienečne obsiahnuté v objeme dodávky

16. Likvidácia a recyklácia

Prístroj sa nachádza v obale za účelom zabránenia poškodeniu pri transporte. Tento obal je vyrobený zo suroviny a tým pádom je ho možné znovu použiť alebo sa môže dať do zberu na recykláciu surovín. Prístroj a jeho príslušenstvo sa skladajú z rôznych materiálov, ako sú napr. Kovy a plasty. Poškodené súčiastky odovzdajte na vhodnú likvidáciu špeciálneho odpadu. Informujte sa v odbornej predajni alebo na miestnych úradoch!

Staré zariadenia nevyhadzujte do domového odpadu!

Tento symbol upozorňuje na to, že tento výrobok sa musí zlikvidovať podľa smernice o odpade z elektrických a elektronických zariadení (2012/19/EÚ) a nesmie sa zlikvidovať s domovým odpadom. Tento výrobok sa musí odovzdať na to určenému zbernému stredisku. K tomu môže dôjsť napríklad vrátením pri nákupe podobného výrobku alebo odovzdaním autorizovanému zbernému stredisku na recykláciu odpadu z elektrických a elektronických zariadení. Neodborné zaobchádzanie so starými zariadeniami môže mať v dôsledku potenciálne nebezpečných látok, ktoré obsahuje odpad z elektrických a elektronických zariadení, negatívny vplyv na životné prostredie a zdravie osôb. Odbornou likvidáciou tohto výrobku navyše prispievate k efektívnemu využívaniu prírodných zdrojov. Informácie o zberných strediskách pre staré zariadenia získate od vašej miestnej správy, verejnoprávnej inštitúcie zaoberajúcej sa likvidáciou odpadu, autorizovaného úradu pre likvidáciu odpadu z elektrických a elektronických zariadení alebo od vášho odvozu odpadkov.

17. Odstraňovanie proúch

Pri poruchách, ktoré tu nie sú uvedené, sa obráťte na zákaznícku službu.

Porucha	Možné príčiny	Riešenie	Úroveň nebezpečenstva
Hydraulické čerpadlo sa nespustí	Chýba napätie	Skontrolujte, či majú elektrické káble prúd	Nebezpečenstvo úrazu elektrickým prúdom Túto pracovnú operáciu musí vykonať elektrikár vykonávajúci údržbu.
	Termospínač motora sa vypol	Termospínač vnútri skrine motora opäť zapnite	
Štiepací stĺpik sa nepohybuje dole	Nízka hladina oleja	Skontrolujte hladinu oleja a doplňte	Riziko znečistenia Túto pracovnú operáciu môže vykonať obsluha stroja
	Jedna z pák nie je pripojená	Skontrolujte upevnenie páky	Riziko porezania Túto pracovnú operáciu môže vykonať obsluha stroja.
	Nečistoty v koľajniciach	Vyčistite stĺpik	
Motor sa spustí, ale stĺpik sa nepohybuje dole	Nesprávny smer otáčania motora pri trojfázovom prúde	Skontrolujte smer otáčania motora a prípadne ho zmeňte	

Údržba a opravy

Všetky opatrenia údržby musí vykonávať odborný personál pri presnom dodržiavaní predkladaných návodov na použitie. Umiestnite na stroji štítok, ktorý upozorňuje na situáciu jeho výpadku: „Stroj je z dôvodu údržby mimo prevádzky: Nepovolaným osobám je zakázané sa zdržiavať pri stroji a uvádzať ho do chodu.“

A készüléken található szimbólumok magyarázata

A jelen kézikönyvben használt szimbólumok célja, hogy felhívják a figyelmet a lehetséges kockázatokra. A biztonsági szimbólumokat, valamint az ezeket kísérő magyarázatokat pontosan értelmezni kell. Maguk a figyelmeztetések nem hárítják el a kockázatokat, és nem helyettesítik a balesetek megelőzése érdekében hozott megfelelő intézkedéseket.

	Üzembe helyezés előtt olvassa el a kezelési útmutatót és a biztonsági előírásokat, és mindig tartsa be azokat!
	Kötelező a munkacipő viselete
	Kesztyű viselete!
	Viseljen hallásvédőt! Viseljen védőszemüveget!
	Használjon védősisakot
	Illetéktelen számára tilos a belépés
	A munkaterületen tilos a dohányzás
	Ne hagyja a padlóra folyni a hidraulikaolajat
	Tartsa rendben a munkaterületet! A rendetlenség balesetveszélyes!
	A használt olajat megfelelően ártalmatlanítsa (használt olaj helyi gyűjtőhelyén). A használt olajat tilos a földre ereszteni vagy a többi hulladékkal keverni.
	A védő- és biztonsági szerkezetek eltávolítása vagy módosítása tilos.

	A gép munkaterületén kizárólag a kezelő tartózkodhat. Tartsa távol a munkában részt nem vevő személyeket, valamint a házi- és haszonállatokat a veszélyzónától (legalább 5 m távolság).
	A beszorult rönköket ne kézzel távolítsa el.
	Figyelem! Javítási, karbantartási és tisztítási munkálatok előtt állítsa le a motort, és húzza ki a hálózati csatlakozódugót.
	Vágás- és zúzódásveszély. Soha ne nyúljon a veszélyes területekre, amikor mozog a hasítókés.
	Magas feszültség! Életveszély!
	A gépet csak egy személy kezelje!
	A munka megkezdése előtt körülbelül 2 fordulattal oldja ki a légtelenítő csavart. Szállítás előtt zárja le.
	Vigyázat! Mozgó szerszámok!
⚠ **Figyelem!**	Ne szállítsa fekvő helyzetben a készüléket!

Tartalomjegyzék:

		Oldal:
1.	Bevezetés	70
2.	A készülék leírása (ábra. A-P)	70
3.	Szállított elemek (ábra C)	71
4.	Rendeltetésszerűi használat	71
5.	Általános biztonsági utasítások	72
6.	További biztonsági utasítások	72
7.	Technikai adatok	73
8.	Kicsomagolás	74
9.	Felépítés / Beüzemeltetés előtt	74
10.	Üzembe helyezés	75
11.	Elektromos csatlakoztatás	76
12.	Tisztítás	77
13.	Szállítás	78
14.	Tárolás	78
15.	Karbantartás	78
16.	Megsemmisítés és újrahasznosítás	80
17.	Hibaelháritás	81

1. Bevezetés

Gyártó:
scheppach
Fabrikation von Holzbearbeitungsmaschine GmbH
Günzburger Straße 69
D-89335 Ichenhausen

ÚTMUTATÁS:
Jelen készülék gyártója, az érvényben lévő Termékszavatossági törvény értelmében nem vállal garanciát azon károkért, amelyek jelen készüléken vagy jelen készülék által a következő esetekben fordulnak elő:

- szakszerűtlen bánásmód,
- a használati útmutató figyelmen kívül hagyása,
- harmadik fél, nem engedélyezett szakmunkaerő által történt javítások,
- nem eredeti pótalkatrészek beépítése és kicserélése,
- nem rendeltetésszerű használat,
- az elektromos készülékek kiesése, az elektromos előírások és a 0100, DIN 57113 / VDE0113 VDE határozatok figyelmen kívül hagyása okán.

A Következőket Ajánljuk:
A készülék beszerelése és üzembevétele előtt olvassa át a használati útmutató teljes szövegrészét. A használati útmutató a géppel való ismerkedésnek, és annak rendeltetésszerű alkalmazási lehetőségeinek kihasználásának megkönnyítését szolgálja. A használati útmutató fontos útmutatásokat tartalmaz arra vonatkozóan, hogy hogyan tud a gépével biztonságosan, szakszerűen és gazdaságosan dolgozni, hogyan képes elkerülni a lehetséges veszélyeket, hogyan takaríthatja meg a javítási költségeket és csökkentheti a kiesési időket, és hogyan növelheti a gép megbízhatóságát, valamint hosszabbíthatja meg élettartamát. Jelen használati útmutató biztonsági előírásainak kiegészítéseképpen, Önnek kötelessége betartani az országában érvényben lévő, a gép üzemeltetésére vonatkozó érvényes előírásokat. Őrizze a használati útmutatót a gép közelében, egy műanyagtokban elhelyezve, ezúton védve a szennyeződésektől és a nedvességtől. Jelen használati útmutatót minden kiszolgáló személyzet köteles a munka elkezdése előtt gondosan átolvasni és előírásait betartani. A gépen csak olyan személyek dolgozhatnak, akik megfelelő képzésben részesültek a gép használatára vonatkozóan, és ismerik a géppel kapcsolatos veszélyeket. Fontos betartani a kötelező alsó korhatárt.

2. A készülék leírása (ábra. A-P)

1. Fogantyú
2. Hasítókés
3. Hasítóoszlop
4. Szorítókarom
5. Kezelőkar
6. Benyúlás elleni védelem
7. Csatlakoztatható asztal
8. Padlólemez
9. Légtelenítő sapka
10. Kerekek
11. Kapcsoló és csatlakozódugó

12. Motor
13. Löketbeállító rúd
14. Biztonsági fül
15. Csatlakoztatható asztal szorítócsavarja

3. Szállított elemek (ábra C)

- Fahasító
- Használati utasítás
- Kiegészítő táska / apró alkatrészek
- 2 kezelőkar
- Beakasztható asztal
- Keréktengely
- Járókerekek

4. Rendeltetésszerűi használat

A gépet csak rendeltetése szerint szabad használni. Ezt túlhaladó bármilyen használat, nem számít rendeltetésszerűnek. Ebből adódó bármilyen kárért vagy bármilyen fajta sérülésért a használó ill. a kezelő felelős és nem a gyártó. A rendeltetésszerű használat része a biztonsági utasítások betartása, valamint a kezelési útmutatóban foglalt szerelési és üzemeltetési utasítások betartása is. A terméket kezelő és karbantartó személyeknek ismerniük kell ezeket, és tájékozottnak kell lenniük a lehetséges veszélyekről. Tartsa be a vonatkozó baleset-megelőzési előírásokat és a többi általánosan elfogadott biztonságtechnikai szabályt. Vegye figyelembe a további általános érvényű munkaegészségügyi és biztonságtechnikai szabályokat is.

Ha a készüléket önkényesen megváltoztatja, az ebből eredő károkért a gyártó nem vállal felelősséget.
A gépet kizárólag a gyártó eredeti alkatrészeivel és eredeti tartozékaival szabad üzemeltetni.

A gép megfelel a gépekről szóló hatályos EK irányelvnek.

- A hidraulikus hasítógép csak álló üzemeltetésre alkalmas, a fadarabokat csak álló helyzetben, szálirányban lehet hasítani. A hasítható fadarabok méretei:
  fa hosszúsága: 61,5 cm/89 cm/137 cm
  ø min./max.: 12 – 40 cm
- Soha ne hasítsa a fadarabot álló helyzetben, vagy száliránnyal ellentétesen!
- Tartsa be a gyártó biztonsági, munkavégzési és karbantartási előírásait, valamint a műszaki adatokban meghatározott méreteket.
- Tartsa be a vonatkozó baleset-megelőzési előírásokat és a többi általánosan elfogadott biztonságtechnikai szabályt.
- A gépet csak olyan személy használhatja, tarthatja karban vagy javíthatja, akit ezzel megbíztak és a veszélyekkel kapcsolatban kioktattak. Ha a gépet önkényesen megváltoztatja, az ebből eredő károkért a gyártó nem vállal felelősséget.
- A gépet kizárólag a gyártó eredeti tartozékaival és eredeti szerszámaival szabad használni.
- Minden ettől eltérő használat nem rendeltetésszerűnek minősül. Az ebből eredő károkért a gyártó nem felel; a kockázatot egyedül a használó viseli.

Kerjuk vegye figyelembe, hogy a keszulekeink rendeltetesuk szerint nem az ipari, kezműipari vagy gyari hasznalatra lettek konstrualva. Nem vallalunk szavatossagot, ha a keszulek ipari, kezműipari vagy gyari uzemek teruleten valamint egyenertekű tevekenysegek teruleten van hasznalva.

5. Általános biztonsági utasítások

FIGYELMEZTETÉS: Elektromos szerszámok használatakor kövesse az alábbi alapvető biztonsági óvintézkedéseket, hogy csökkenthesse a tűz, az áramütés és a személyi sérülések kockázatát.
A szerszámmal való munkavégzés előtt olvassa el az összes útmutatót.

- A gépen található összes biztonsági és veszélyekre vonatkozó utasítást vegye figyelembe.
- A gépen található összes biztonsági és veszélyekre vonatkozó utasítást hiánytalanul tartsa olvasható állapotban.
- A gépen található biztonsági berendezéseket nem szabad leszerelni vagy használhatatlanná tenni.
- Ellenőrizze a hálózati csatlakozóvezetékeket. Ne használjon hibás csatlakozóvezetékeket.
- Üzembe helyezés előtt ellenőrizze a kétkezes kezelés helyes működését.
- A kezelőszemélynek legalább 18 évesnek kell lennie. Az oktatásban részt vevő személyeknek legalább 16 évesnek kell lenniük, de ők csak felügyelettel dolgozhatnak a gépen.
- Viseljen munkavédelmi kesztyűt a munkavégzéshez.
- Legyen óvatos a munkavégzésnél: Fennáll a hasító szerszám által okozott ujj- és kézsérülések veszélye.
- Nehéz vagy rossz fogású darabok hasítása esetén használjon megfelelő segédeszközt az alátámasztáshoz.
- Az átszerelési, beállítási és tisztítási munkálatokat, valamint a karbantartást és az üzemzavarok elhárítását csak kikapcsolt motornál végezze. Húzza ki a hálózati csatlakozódugót!
- Az elektromos szerelés telepítési, javítási és karbantartási
- kizárólag szakmunkások végezzék.
- A javítási és karbantartási munkálatok befejezése után azonnal szerelje vissza az összes védő- és biztonsági berendezést.
- A munkahely elhagyásakor kapcsolja ki a motort. Húzza ki a hálózati csatlakozódugót!

6. További biztonsági utasítások

A fahasítóra vonatkozó további biztonsági utasítások

- A fahasítót csak egyetlen személy kezelje.
- A lehetséges sérülések elleni védelem érdekében viseljen védőfelszerelést (védőszemüveg/-rostély, hallásvédő, munkavédelmi kesztyű).
- Soha ne hasítson olyan rönköket, amelyek szegeket, drótokat vagy egyéb tárgyakat tartalmaznak.

- A már széthasított fa és faforgács veszélyes munkateret hoz létre. Fennáll a megbotlás, az elcsúszás vagy a leesés veszélye. Mindig tartsa rendben a munkateret.
- Bekapcsolt gépnél soha ne helyezze kezeit a gép mozgó alkatrészeire.
- Csak olyan fákat hasítson, amelyek legfeljebb 137 cm hosszúak.

Figyelmeztetés! Ez az elektromos kéziszerszám működés közben elektromágneses mezőt képez. Ez a mező bizonyos körülmények között befolyásolhatja az aktív és passzív orvosi implantátumok működését. A súlyos és halálos sérülések veszélyének csökkentése érdekében javasoljuk, hogy az orvosi implantátumokkal élő személyek az elektromos kéziszerszám kezelése előtt kérjék ki orvosuk és az implantátum gyártójának véleményét.

Maradék kockázatok

A gép a technika mai állása és az elfogadott biztonságtechnikai szabályok szerint készült. Ennek ellenére munka közben felléphetnek egyedi maradék kockázatok.

- A hasítószerszám szakszerűtlen vezetésekor vagy a fa szakszerűtlen felhelyezésekor sérülésveszély fenyegeti az ujjakat és kezeket.
- Szakszerűtlen tartás vagy vezetés esetén a kisodródó munkadarab sérüléseket okozhat.
- Ha nem megfelelő elektromos csatlakozóvezetékeket használ, az áram veszélyeztetheti az egészségét.
- A fa különleges tulajdonságai (ágak, egyenetlen alak stb.) veszélyeket hordoznak magukban.
- Ezen túlmenően minden meghozott óvintézkedés ellenére vannak nem nyilvánvaló maradék kockázatok. A maradék kockázatok minimalizálhatók, ha összességében betartja a „Biztonsági utasítások“ a „Rendeltetésszerű használat“ c. fejezetek, valamint a kezelési útmutató tartalmát.

7. Technikai adatok

Méretek H x Sz x M	860/550/1100-1650	
Asztal magassága mm	40/545/830	
Munkamagasság mm	950	
Fahosszúság cm	61,5/89/137	
Fa szélessége min./ max. cm	12 - 40	
Hasító erő max. t*	10	
Hengerlöket cm	55	
Henger előremenet cm/s	5,2	3,3
Henger hátramenet cm/s	22	16
Olajmennyiség l	7	
Tömeg kg	142	141
Motor V/Hz	400/50	230/50
Felvételi teljesítmény P1 W	3400	3150
Leadási teljesítmény P2 W	2400	
Üzemmód	S6 40%	
Fordulatszám 1/min	2800	
Fázisváltó	igen	-

Zaj
⚠ **FIGYELMEZTETÉS:** A zaj súlyos következményekkel járhat az egészség tekintetében. Ha a gép zaja meghaladja a 85 dB (A) értéket, akkor kérjük, viseljen megfelelő hallásvédőt.

Hangteljesítménymérték
LWA = 88 dB(A)

Hangnyomásmérték
LpA = 79 dB(A)

Bizonytalanság K = 4 dB

8. Kicsomagolás

- Nyissa ki a csomagolást és óvatosan vegye ki a készüléket.
- Távolítsa el a csomagolóanyagot, valamint a csomagolási / szállítási biztosításokat (ha vannak ilyenek).
- Ellenőrizze, hogy teljes-e a szállítmány.
- Ellenőrizze a készülék és a kiegészítő alkatrészek szállítás során keletkezett sérüléseit.
- Reklamáció esetén azonnal értesítse a beszállítót. Utólagos reklamációkat nem fogadunk el.
- Lehetősége szerint a garancia érvényességének leteltéig őrizze meg a csomagolást.
- A használatba vétel előtt ismerje meg a gépet a kezelési útmutatóból.
- Tartozékként, valamint kopó és pótalkatrészként csak eredeti alkatrészeket használjon. Pótalkatrészeket szakkereskedőjénél vásárolhat.
- Rendelésnél adja meg a cikkszámot, valamint a gép típusát és gyártási évét.

⚠ **FIGYELEM**
A készülék és a csomagolóanyag nem gyerekjáték! A gyerekek ne játsszanak a műanyag zacskókkal, fóliákkal és apró alkatrészekkel! Fennáll a lenyelés és fulladás veszélye!

9. Felépítés / Beüzemeltetés előtt

Csomagolástechnikai okokból a hasítógépet nem teljesen összeszerelve szállítjuk.

A kezelőkarok felszerelése (E ábra)
- Enyhén zsírozza be a terelőlemezt (c).
- Vezesse a kezelőkar (e) üreges részét a keresztcsatlakozóba (d).
- Felülről, alátéttel együtt helyezze be az 8 x 30 méretű hatlapú csavart (d), alulról húzza meg az alátét és a rögzítőanya segítségével, úgy, hogy a kezelőkar még mozogni tudjon.

A biztonsági fül felszerelése a kezelőkaroknál (F ábra)
A biztonsági fület 2 kereszthornyos csavarral, 2 alátéttel és 2 záróanyával rögzítse mindkét kezelőkaron.

Szerelje fel a gumi dugót
Szerelje fel a gumi dugót mindkét működtetőkarra rögzítőlemezgel, 2 M 8x35 tartólemezgel, 2 8 mm alátéttel és 2 M8 biztonsági anyával.

A járókerekek felszerelése (G ábra)
- Dugja át a furatokon az (f) keréktengelyt.
- Mindkét oldalra szereljen fel egy tárcsát, egy (g) járókereket és egy (h) tárcsát.
- Mindkét oldalon nyomja fel a (i) rögzítősapkát.
- Vezesse a pántokba a kerekeket.

Löketkorlátozás rövid munkadarab esetén (H ábra)
Hasítókés alsó helyzete: kb. 10 cm-rel a hasítóasztal felett
- Vigye a kívánt helyzetbe a hasítókést.
- Engedje el az egyik kezelőkart.
- Kapcsolja ki a motort.
- Engedje el a második kezelőkart.
- Oldja ki az (k) rögzítőcsavart.
- Mozgassa felfelé a (j) löketbeállító rudat, míg a rugó meg nem állítja.
- Húzza meg az (k) rögzítőcsavart.
- Kapcsolja be a motort.
- Ellenőrizze a felső helyzetet.

Csatlakoztatható asztal legfeljebb 61,5 cm-es rövid fához. (I ábra)
Vezesse át az (7) felső pántokon az A csatlakoztatható asztalt, és hagyja bekattanni.
A (15) szorítócsavarral rögzítse a csatlakoztatható asztalt.

Csatlakoztatható asztal legfeljebb 89 cm-es rövid fához. (J ábra)
Vezesse át az (7) alsó pántokon az A csatlakoztatható asztalt, és hagyja bekattanni.
A (15) szorítócsavarral rögzítse a csatlakoztatható asztalt.

Padlólemez legfeljebb 137 cm-es hosszú fákhoz, (K ábra)
A legfeljebb 137 cm-es rönkök (8) padlólemezen történő hasításához távolítsa el a csatlakoztatható asztalt.

Figyelem! Szállításhoz ne emelje a hasítóasztalnál fogva.

10. Üzembe helyezés

Győződjön meg arról, hogy hiánytalanul és az előírásoknak megfelelően szerelték össze a gépet. Minden egyes használat előtt ellenőrizze:
- a csatlakozóvezetékek sérült helyeit (szakadások, vágások és hasonlók),
- a gép esetleges sérüléseit,
- hogy az összes csavar szorosan meg van-e húzva,
- a hidraulika szivárgási helyeit és
- az olajszintet.
- a biztonsági eszközök

Légtelenítés (L ábra)
A hasítógép üzembe helyezése előtt légtelenítse a hidraulikaberendezést.
- Oldja ki néhány fordulattal az (9) légtelenítő sapkát, hogy a levegő távozhasson az olajtartályból.
- Üzem közben hagyja nyitva a sapkát.
- A hasítógép mozgatása előtt zárja vissza a sapkát, különben kifolyhat az olaj.

Ha nem légteleníti a hidraulikaberendezést, akkor a bezárt levegő a tömítések, és ezzel a hasítógép sérülését okozza.

Be-/kikapcsolás (M ábra)
Bekapcsoláshoz nyomja meg a zöld gombot.
Kikapcsoláshoz nyomja meg a piros gombot.

Megjegyzés: Egyszeri be- és kikapcsolással minden egyes használat előtt ellenőrizze a be-/kikapcsoló egység működését.

Újraindulási biztosíték áramkimaradás esetén (nullfeszültség-kioldó)
Áramkimaradás, a csatlakozódugó akaratlan kihúzása vagy a biztosíték meghibásodása esetén automatikusan kikapcsol a készülék. Visszakapcsoláshoz nyomja meg újra a kapcsolóegység zöld gombját.

A munka befejezése
- Vigye az alsó állásba a hasítókést.
- Engedje el az egyik kezelőkart.
- Kapcsolja ki a készüléket, és húzza ki a hálózati csatlakozódugót.
- Zárja le a légtelenítő csavart.
- Tartsa be az általános karbantartási előírásokat.

Funkcionális teszt
Minden használat előtt egy funkcionális tesztet el kell végezni.

Lépés:	**Eredmény:**
Mindkét fogantyú lenyomása.	A hasítókés lefelé süllyed – kb. 10 cm-rel az asztal fölé.
Az egyik fogantyú elengedése.	A hasítókés megáll a kiválasztott helyzetben.
Mindkét fogantyú elengedése.	A hasítókés visszamegy a felső helyzetbe

Minden egyes használat előtt végezze el az olajszint vizsgálatát. Lásd a „Karbantartás" című fejezetet!

Hasítás
- Helyezze az asztalra a fát, mindkét fogantyúval tartsa szorosan, nyomja lefelé a fogantyúkat, majd amint a hasítókés a fába hatol, tolja kifelé a fogantyúkat, miközben lefelé nyomja őket. Ezzel megakadályozható, hogy nyomás hasson a kezelőkarok.
- Csak egyenesen lefűrészelt fadarabokat hasítson.
- Függőlegesen hasítsa a fát.
- Soha ne végezze fekvő vagy merőleges helyzetben a fát.
- Viseljen megfelelő kesztyűt a hasításhoz.

Észszerű munkavégzés
- Felső helyzet: kb. 5 cm-rel a fa felett.
- Alsó helyzet: kb. 10 cm-rel az asztal felett.

11. Elektromos csatlakoztatás

Rendszeresen ellenőrizze, hogy nem sérültek-e az elektromos csatlakozóvezetékek. Ügyeljen arra, hogy ellenőrzéskor a vezeték ne csatlakozzon a hálózatra.

Az elektromos csatlakozóvezetékek feleljenek meg a vonatkozó VDE és DIN rendelkezéseknek. Csak H 07 RN jelölésű csatlakozóvezetékeket használjon.

A csatlakozóvezeték típusának megnevezését a vezetéken fel kell tüntetni.

Sérült elektromos csatlakozóvezetékek
Az elektromos csatlakozóvezetékek szigetelése gyakran megsérül.
Ennek oka lehet:

- Nyomási helyek, ha a csatlakozóvezetéket ablak- vagy ajtóréseken keresztül vezeti.
- Törési helyek a csatlakozóvezetékek szakszerűtlen rögzítése vagy vezetése miatt.
- Vágási helyek a csatlakozóvezetéken való áthajtás miatt.
- Szigetelés sérülése a fali csatlakozóaljzatból való kiszakítás miatt.
- Repedések a szigetelés öregedése miatt.

Ne használjon ilyen sérült elektromos csatlakozóvezetékeket, mivel használatuk a szigetelés sérülése miatt életveszélyes.

Váltóáramú motor 230 V/ 50 Hz
Hálózati feszültség: 230 Volt / 50 Hz.
A hálózati csatlakozó és hosszabbító vezeték öteresek legyenek = 3 fázis, N és védőföld (1/N/PE).

Háromfázisú moto 400 V/ 50 Hz
Hálózati feszültség 400 Volt / 50 Hz.
A hálózati csatlakozó és hosszabbító vezeték öteresek legyenek = 5 fázis, N és védőföld (3/N/PE). A hosszabbító vezetékek keresztmetszete legalább 1,5 mm² legyen. A hálózati csatlakozás maximálisan 16 A-re van lebiztosítva.

A hálózatra csatlakoztatás vagy helyváltoztatás esetén ellenőrizze a forgásirányt. Szükség esetén cserélje fel a polaritást. Csavarja a készülék csatlakozódugójába a pólusváltó szerkezetet. (ábra. O)

- A termék megfelel az EN 61000-3-11 követelményeinek, és különleges feltételekkel csatlakoztatható. Ez azt jelenti, hogy nem engedélyezett a tetszőleges, szabadon választható csatlakozási pontokon történő használat.
- Kedvezőtlen hálózati viszonyok esetén a készülék átmeneti feszültségingadozást okozhat.
- A terméket kizárólag olyan csatlakozási pontokon történő használatra tervezték, amelyek
  a) nem lépik túl a maximálisan megengedett “Z” hálózati impedanciát, vagy
  b) a hálózat állandó áramterhelhetősége fázisonként legalább 100 A.
- Felhasználóként Önnek kell gondoskodni arról, szükség esetén az áramszolgáltatóval egyeztetve, hogy az Ön csatlakozási pontja, amelyről Ön a terméket üzemeltetni kívánja, megfeleljen a fent megadott két a) vagy b) követelmény egyikének.

12. Tisztítás

Figyelem!
Minden tisztítási munkálat előtt húzza ki a hálózati csatlakozódugót. Azt javasoljuk, hogy a készüléket minden használat után tisztítsa meg. Időnként törölje le egy kendővel a forgácsot és a port a gépről.

Rendszeresen tisztítsa meg a készüléket egy nedves ruhával és egy kis kenőszappannal. Ne használjon tisztító- vagy oldószereket, mivel ezek kikezdhetik a készülék műanyag alkatrészeit.
Ügyeljen arra, hogy ne juthasson víz a készülék belsejébe.

13. Szállítás

Kézi szállítás (D ábra)
A hasítógép szállításához mozgassa teljesen le az (a) hasítókést. A hasítóoszlopnál, a (b) fogantyú segítségével enyhén billentse meg a hasítógépet, míg a kerekre nem dől, és ekkor megkezdheti a mozgatást.

Daruval történő szállítás:
Soha ne emelje a hasítókésnél fogva!

14. Tárolás

A készüléket és tartozékait sötét, száraz és fagymentes helyen, gyermekektől elzárva tárolja. Az optimális tárolási hőmérséklet 5 és 30˚C között van.
Az elektromos szerszámot az eredeti csomagolásában tárolja.
Takarja le az elektromos szerszámot, ezzel védve portól és nedvességtől. A kezelési útmutatót az elektromos szerszámmal együtt őrizze meg.

15. Karbantartás

Az átszerelési-, beállítási-, mérési- és tisztítási munkálatokat csak kikapcsolt motor mellett végezze. **Húzza ki a hálózati csatlakozót.**

Gyakorlott szakemberek saját kezűleg végezhetnek kisebb javításokat a gépen.
Az elektromos berendezéseken végzendő javítási- és karbantartási munkálatokat csak villamossági szakértőkkel végeztesse. Az elvégzett javítási és karbantartási munkálatok után, azonnal szerelje vissza az összes védő- és biztonsági berendezést.

- **Hasítókés**
  A hasítókés egy kopásnak kitett alkatrész, amelyet szükség esetén után kell köszörülni vagy új késre kell lecserélni.

- **Kétkezes védőberendezés**
  A kombinált leállító és vezérlő berendezésnek könnyen mozgathatónak kell lennie. Alkalmanként kenje meg néhány csepp olajjal.

- **Mozgó alkatrészek**
  Tartsa tisztán a hasítókés vezetőit (távolítsael a szennyeződést, faforgácsot, kérget stb.). Olajspray-vel vagy zsírral kenje meg a csúszósíneket

- **Ellenőrizze a hidraulika olajszintjét.**
  Ellenőrizze a hidraulikus csatlakozások és csavarkötések tömítettségét és kopását. Adott esetben húzza után a csavarkötéseket.

Az olajszint ellenőrzése
A hidraulikaberendezés egy zárt, olajtartállyal, olajszivattyúval és vezérlőszeleppel rendelkező rendszer. Rendszeresen, minden egyes üzembe helyezés előtt ellenőrizze a kenőolaj szintjét. A túl alacsony olajszint az olajszivattyú sérülését okozhatja.
Megjegyzés: Az olajszintet behúzott hasítókésnél ellenőrizze. A nívópálca az alapállványon, az légtelenítő sapkában található, és 2 rovátkával rendelkezik. Ha az olajszint az alsó rovátkánál van, az a minimális olajszintnek felel meg. Ha ez a helyzet, akkor azonnal töltse után az olajat. A felső rovátka mutatja a maximális olajszintet. Az olajszint a nívópálca jelölésén belül legyen.

Mikor kell elvégezni az olajcserét?
Az első olajcserét 50 üzemóra elteltével, majd utána 500 üzemóránként.

Csere (P ábra)
- Teljesen húzza be a hasítóoszlopot.
- Állítson egy legalább 10 l térfogatú tartályt a hasítógép alá.
- Oldja ki az (9) légtelenítő sapkát
- Nyissa ki a (m) leeresztő csavart, hogy kifolyhasson az olaj.
- Zárja vissza a (m) leeresztő csavart, és szorosan húzza meg.
- Újra töltsön be lassan 7 l új hidraulikaolajat egy tiszta tölcsér segítségével, és közben ellenőrizze az olajszintet.
- A megfelelő olajszint elérése után csavarozza vissza a légtelenítő sapkát.

Az így nyert elhasznált olajat szabályszerűen, a helyi elhasznált olaj gyűjtőhelyre távolítsa el. Tilos az elhasznált olajnak a talajba kerülni vagy azt a háztartási hulladék közé keverni.

HLP 32 sorozatú olaj használatát javasoljuk

Ne használjon más típusú olajat! Más olajtípusok használata befolyásolja a hidraulikahenger működését.

Hasítószár
A hasítógép szárát minden egyes üzembe helyezés előtt enyhén zsírozza be. Ezt az eljárást 5 üzemóránként ismételje meg. Vékony rétegben hordjon fel zsírt vagy olajspray-t. **A szárnak nem szabad szárazon járnia.**

Hidraulikaberendezés
A hidraulikaberendezés egy zárt, olajtartállyal, olajszivattyúval és vezérlőszeleppel rendelkező rendszer. A gyárban teljesen összeszerelt rendszert nem szabad módosítani vagy manipulálni.

Rendszeresen ellenőrizze az olajszintet.
A túl alacsony olajszint az olajszivattyú sérülését okozza. Rendszeresen ellenőrizze a hidraulikus csatlakozások és csavarkötések tömítettségét – adott esetben húzza után őket. A karbantartás vagy ellenőrzés előtt tisztítsa meg a munkaterületet, és készítse elő a jó állapotban levő, alkalmas szerszámot. Az itt megadott időszakok normál használati feltételekre vonatkoznak; a gép nagyobb terhelése esetén megfelelően rövidítse ezeket az időszakokat.

A gép burkolatát, nyílásait és vezérlőkarjait száraz vagy semleges tisztítószerrel enyhén megnedvesített, puha ronggyal törölje tisztára. Ne használjon oldószert, például alkoholt vagy benzint, mert ezek megtámadhatják a felületeket. Az olajokat és kenőzsírokat tartsa távol illetéktelen személyektől. Figyelmesen olvassa el és pontosan tartsa be a tartályokon feltüntetett utasításokat. Ne érintkezzen közvetlenül ezekkel az anyagokkal, és használat után végezzen alapos öblítést.

Szervíz-információk

Figyelembe kell venni, hogy ennél a terméknél a következő részek már használat szerinti vagy természetes kopásnak vannak alávetve ill. a következő részekre van mint fogyóeszközökre szükség. Gyorsan kopó részek*: Hasítóék, Hasítóék-hosszabbítás, hasítókés vezetőit, hidraulikus olajat; hasítókereszt, hasító fan, Hasítóék kiszélesítése

* nincs okvetlenül a szállítás terjedelmében!

16. Megsemmisítés és újrahasznosítás

A szállítási károk megakadályozásához a készülék egy csomagolásban található. Ez a csomagolás nyersanyag és ezáltal ismét felhasználható vagy pedig visszavezethető a nyersanyagi körforgáshoz. A készülék és annak a tartozékai különböző anyagokból állnak, mint például fémből és műanyagokból. Vigye a károsult alkatrészeket a különhulladék megsemmisítési helyhez. Érdeklődjön utánna a szaküzletben vagy a községi közigazgatásnál!

Ne dobja a használt berendezéseket a háztartási hulladékba!

Ez a szimbólum arra hívja fel a figyelmet, hogy a terméket az elektromos és elektronikus berendezések hulladékairól szóló irányelv (2012/19/EU) és a nemzeti törvények értelmében nem szabad a háztartási hulladékba dobni. Ezt a terméket egy erre alkalmas gyűjtőhelyen kell leadni. Ez történhet például egy hasonló termék vásárlásakor történő visszaadással vagy az elektromos és elektronikus berendezések hulladékait újrahasznosító hivatalos gyűjtőhelyen történő leadással. A használt berendezések szakszerűtlen kezelése a használt elektromos és elektronikai berendezésekben gyakran megtalálható potenciálisan veszélyes anyagok miatt negatív hatással lehet a környezetre és az emberek egészségére. Ezen termék szakszerű ártalmatlanításával ráadásul a természeti erőforrások hatékony használatához is hozzájárul. A használt berendezések gyűjtőhelyeivel kapcsolatban a városvezetésnél, a helyi közterület-fenntartónál, az elektromos és elektronikus berendezések hivatalos gyűjtőhelyén vagy a hulladékszállító vállalatnál érdeklődhet.

17. Hibaelháritás

Az itt nem szereplő üzemzavarok esetén forduljon a scheppach vállalat ügyfélszolgálatához.

Üzemzavar	Lehetséges okok	Megoldás	Veszély szintje
Nem indul a hidraulikus szivattyú	Nincs tápfeszültség	Ellenőrizze, hogy van-e tápellátás a vezetékekben	Áramütés veszélye Ezt a munkálatot karbantartó villanyszerelő végezze el.
	Kikapcsolt a motor termokapcsolója	A motor lehűlése után visszakapcsol a termokapcsoló. Újraindítható a motor	
Az oszlop nem mozog lefelé	Alacsony olajszint	Ellenőrizze az olajszintet, és töltse után az olajat	Szennyeződés veszélye Ezt a munkálatot a gép irányítója végezheti el.
	Az egyik kar nincs csatlakoztatva	Ellenőrizze a karok rögzítését	Vágásveszély Ezt a munkálatot a gép irányítója végezheti el.
	Szennyeződés a sínekben	Tisztítsa meg az oszlopot	
Elindul a motor, de az oszlop nem mozog lefelé	Váltakozó áram esetén helytelen a motor forgásiránya	Fázisváltó: Ellenőrizze és állítsa át a motor forgásirányát	A helytelen forgásirány a szivattyú sérülését okozhatja

Karbantartás és javítások

Az összes karbantartási intézkedést szakszemélyzet végezze el, pontosan betartva a jelen használati utasításokat. Helyezzen el egy táblát a gépen, amely ismerteti a leállás okát: „A gép karbantartás miatt nem üzemel. Illetéktelenek számára tilos a gép közelében való tartózkodás és a gép elindítása.”

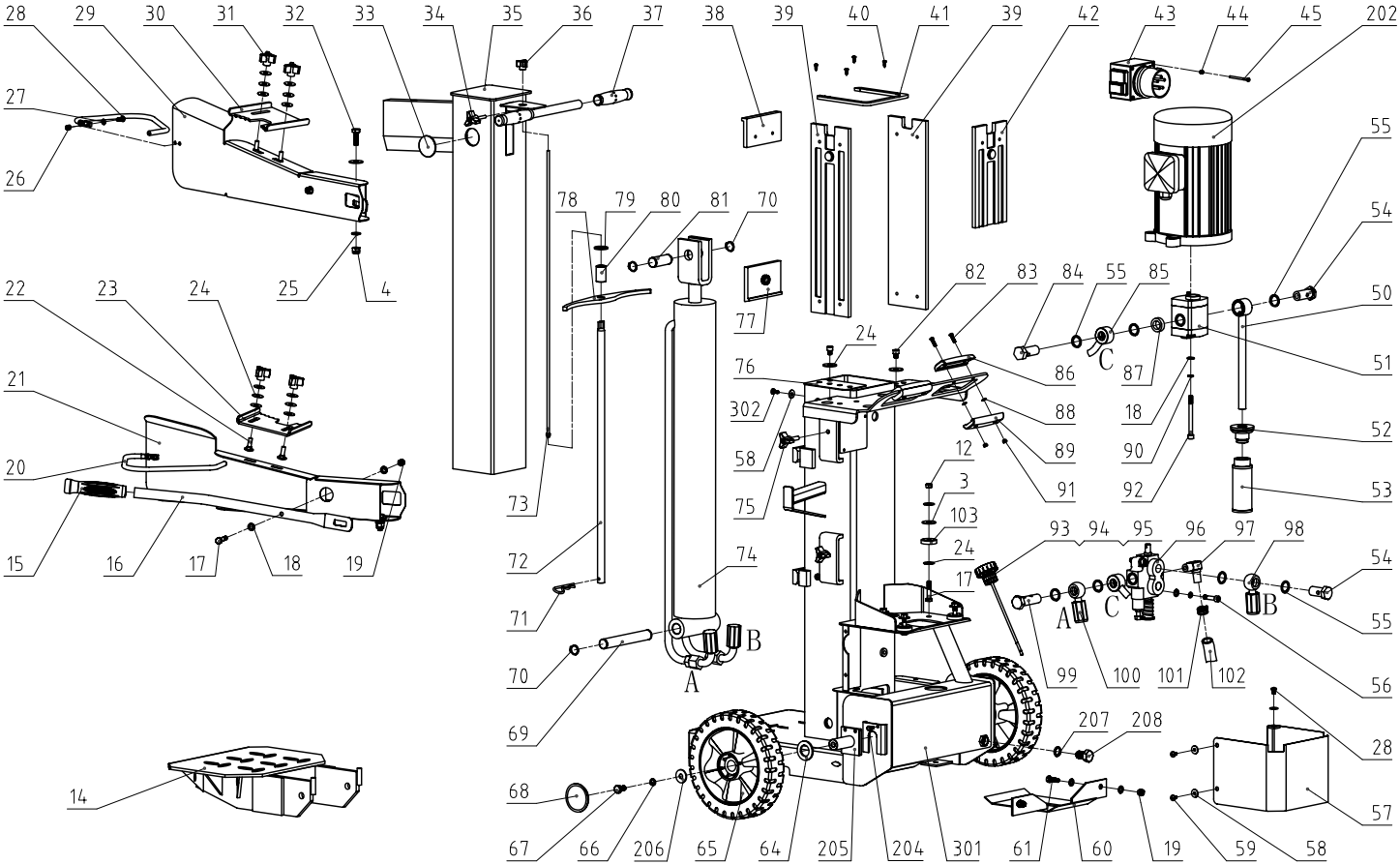
28
29
30
31
32
33
34
35
36
37
38
39
40
41
39
42
43
44
45
202
27
26
25
4
78
79
80
81
70
77
82
83
84
55
85
55
54
50
51
52
53
22
23
24
21
20
15
16
17
18
19
73
72
71
70
69
74
A
B
24
76
302
58
75
86
87
88
89
91
18
90
92
C
12
3
103
24
17
93
94
95
96
97
98
54
55
56
A
C
B
99
100
101
102
14
68
67
66
206
65
64
205
204
301
61
60
19
59
58
207
208
28
57

CE - Konformitätserklärung Originalkonformitätserklärung
CE - Declaration of Conformity
CE - Déclaration de conformité

scheppach Fabrikation von Holzbearbeitungsmaschinen GmbH, Günzburger Str. 69, D-89335 Ichenhausen

DE	erklärt folgende Konformität gemäß EU-Richtlinie und Normen für den Artikel	PL	deklaruje, ze produkt jest zgodny z nastepujacymi dyrektywami UE i normami
GB	hereby declares the following conformity under the EU Directive and standards for the following article	LT	pareiškia, taip atitiktis pagal ES direktyvos ir standartai šį straipsnį
FR	déclare la conformité suivante selon la directive UE et les normes pour l'article	HU	az EU-irányelv és a vonatkozó szabványok szerinti következo megfeleloségi nyilatkozatot teszi a termékre
IT	dichiara la seguente conformità secondo le direttive e le normative UE per l'articolo	SI	izjavlja sledeco skladnost z EU-direktivo in normami za artikel
ES	declara la conformidad siguiente según la directiva la UE y las normas para el artículo	CZ	prohlašuje následující shodu podle smernice EU a norem pro výrobek
PT	declara o seguinte conformidade com a Directiva da UE e as normas para o seguinte artigo	SK	prehlasuje nasledujúcu zhodu podla smernice EU a noriem pre výrobok
DK	erklærer hermed, at følgende produkt er i overensstemmelse med nedenstående EUdirektiver og standarder	HR	ovime izjavljuje da postoji sukladnost prema EU-smjernica i normama za sljedece artikle
NL	verklaart hierbij dat het volgende artikel voldoet aan de daarop betrekking hebbende EG-richtlijnen en normen	RS	potvrđuje sledeću usklađenost prema smernicama EZ i normama za artikal
FI	vakuuttaa täten, että seuraava tuote täyttää ala esitetyt EU-direktiivit ja standardit	RO	declară următoarea conformitate corespunzător directivelor şi normelor UE pentru articolul
SE	försäkrar härmed följande överensstämmelse enligt EU-direktiv och standarder för följande artikeln	BG	декларира съответното съответствие съгласно Дирек-тива на ЕС и норми за артикул

Marke / *Brand*: **Scheppach**

Art.-Bezeichnung / *Article name*: **HYDRAULIKHOLZSPALTER -HL1010**
HYDRAULIC LOG SPLITTER - HL1010
FENDEUR HYDRAULIQUE - HL1010

Art.-Nr. / *Art. no.*: **5905402901 / 5905402902**

	2014/29/EU		2004/22/EC	89/686/EC_96/58/EC
X	2014/35/EU		2014/68/EU	90/396/EC
X	2014/30/EU	X	2011/65/EU*	

	2000/14/EC_2005/88/EC
	Annex V
	Annex VI Noise: measured L_{WA} = xx dB(A); guaranteed L_{WA} = xx dB(A) P = xx KW; L/Ø = cm Notified Body: Notified Body No.:

X	2006/42/EC
	Annex IV Notified Body: Notified Body No.: Certificate No.:

	2010/26/EC
	Emission. No:

Standard references:

EN 60204-1:2006+A1:2009; EN 609-1+A2:2009; EN 55014-1:2006+A1:2009+A2:2011;
EN 55014-2:1997+A1:2001+A2:2008; EN 61000-3-2:2006+A1:2009; EN 61000-3-11:2000

Die alleinige Verantwortung für die Ausstellung dieser Konformitätserklärung trägt der Hersteller.
This declaration of conformity is issued under the sole responsibility of the manufacturer.
Le fabricant assume seul la responsabilité d'établir la présente déclaration de conformité.

* Der oben beschriebene Gegenstand der Erklärung erfüllt die Vorschriften der Richtlinie 2011/65/EU des Europäischen Parlaments und des Rates vom 8. Juni 2011 zur Beschränkung der Verwendung bestimmter gefährlicher Stoffe in Elektro- und Elektronikgeräten.

The object of the declaration described above fulfils the regulations of the directive 2011/65/EU of the European Parliament and Council from 8th June 2011, on the restriction of the use of certain hazardous substances in electrical and electronic equipment.

L'appareil décrit ci-dessus dans la déclaration est conforme aux réglementations de la directive 2011/65/EU du Parlement Européen et du Conseil du 8 juin 2011 visant à limiter l'utilisation de substances dangereuses dans la fabrication des appareils électriques et électroniques.

Ichenhausen, den 01.03.2018

Unterschrift / Markus Bindhammer / Technical Director

First CE: 2016
Subject to change without notice

Documents registar: Viktor Härtl
Günzburger Str. 69, D-89335 Ichenhausen

Garantiebedingungen

Revisionsdatum 20. August 2018

Sehr geehrte Kundin, sehr geehrter Kunde,
unsere Produkte unterliegen einer strengen Qualitätskontrolle. Sollte ein Gerät dennoch nicht einwandfrei funktionieren, bedauern wir dies sehr und bitten Sie, sich an unseren Servicedienst unter der unten angegebenen Adresse zu wenden. Gerne stehen wir Ihnen auch telefonisch über die Servicerufnummer zur Verfügung. Die nachfolgenden Hinweise sollen Ihnen für eine problemlose Bearbeitung und Regulierung im Schadensfall dienen.

Für die Geltendmachung von Garantieansprüchen - innerhalb Deutschland - gilt folgendes:

1. Diese Garantiebedingungen regeln unsere zusätzlichen Hersteller-Garantieleistungen für Käufer (private Endverbraucher) von Neugeräten. Die gesetzlichen Gewährleistungsansprüche werden von dieser Garantie nicht berührt. Für diese ist der Händler zuständig, bei dem Sie das Produkt erworben haben.

2. Die Garantieleistung erstreckt sich ausschließlich auf Mängel an einem von Ihnen erworbenen neuen Gerät, die auf einem Material- oder Herstellungsfehler beruhen und ist - nach unserer Wahl - auf die unentgeltliche Reparatur solcher Mängel oder den Austausch des Gerätes beschränkt (ggf. auch Austausch mit einem Nachfolgemodell). Ersetzte Geräte oder Teile gehen in unser Eigentum über. Bitte beachten Sie, dass unsere Geräte bestimmungsgemäß nicht für den gewerblichen, handwerklichen oder beruflichen Einsatz konstruiert wurden. Ein Garantiefall kommt daher nicht zustande, wenn das Gerät innerhalb der Garantiezeit in Gewerbe-, Handwerks- oder Industriebetrieben verwendet wurde oder einer gleichzusetzenden Beanspruchung ausgesetzt war.

3. Von unseren Garantieleistungen ausgenommen sind:
- Schäden am Gerät, die durch Nichtbeachtung der Montageanleitung, nicht fachgerechte Installation, Nichtbeachtung der Bedienungsanleitung (z.B. Anschluss an eine falsche Netzspannung oder Stromart) bzw. der Wartungs- und Sicherheitsbestimmungen oder durch Einsatz des Geräts unter ungeeigneten Umweltbedingungen sowie durch mangelnde Pflege und Wartung entstanden sind.
- Schäden am Gerät, die durch missbräuchliche oder unsachgemäße Anwendungen (wie z.B. Überlastung des Gerätes oder Verwendung von nicht zugelassenen Werkzeugen bzw. Zubehör), Eindringen von Fremdkörpern in das Gerät (wie z.B. Sand, Steine oder Staub), Transportschäden, Gewaltanwendung oder Fremdeinwirkungen (wie z. B. Schäden durch Herunterfallen) entstanden sind.
- Schäden am Gerät oder an Teilen des Geräts, die auf einen bestimmungsgemäßen, üblichen (betriebsbedingten) oder sonstigen natürlichen Verschleiß zurückzuführen sind sowie Schäden und/oder Abnutzung von Verschleißteilen.
- Mängel am Gerät, die durch Verwendung von Zubehör-, Ergänzungs- oder Ersatzteilen verursacht wurden, die keine Originalteile sind oder nicht bestimmungsgemäß verwendet werden.
- Geräte, an denen Veränderungen oder Modifikationen vorgenommen wurden.
- Geringfügige Abweichungen von der Soll-Beschaffenheit, die für Wert und Gebrauchstauglichkeit des Geräts unerheblich sind.
- Geräte an denen eigenmächtig Reparaturen oder Reparaturen, insbesondere durch einen nicht autorisierten Dritten, vorgenommen wurden.
- Wenn die Kennzeichnung am Gerät bzw. die Identifikationsinformationen des Produktes (Maschinenaufkleber) fehlen oder unlesbar sind.
- Geräte die eine starke Verschmutzung aufweisen und daher vom Servicepersonal abgelehnt werden.

Schadensersatzansprüche sowie Folgeschäden sind von dieser Garantieleistung generell ausgeschlossen.

4. Die Garantiezeit beträgt regulär **24 Monate*** (12 Monate bei Batterien / Akkus) und beginnt mit dem Kaufdatum des Gerätes. Maßgeblich ist das Datum auf dem Original-Kaufbeleg. Garantieansprüche müssen jeweils nach Kenntniserlangung unverzüglich erhoben werden. Die Geltendmachung von Garantieansprüchen nach Ablauf der Garantiezeit ist ausgeschlossen. Die Reparatur oder der Austausch des Gerätes führt weder zu einer Verlängerung der Garantiezeit noch wird eine neue Garantiezeit durch diese Leistung für das Gerät oder für etwaige eingebaute Ersatzteile in Gang gesetzt. Dies gilt auch bei Einsatz eines Vor-Ort-Services. Das betroffene Gerät ist in gesäubertem Zustand zusammen mit einer Kopie des Kaufbelegs, - hierin enthalten die Angaben zum Kaufdatum und der Produktbezeichnung - der Kundendienststelle vorzulegen bzw. einzusenden. Wird ein Gerät unvollständig, ohne den kompletten Lieferumfang eingesendet, wird das fehlende Zubehör wertmäßig in Anrechnung / Abzug gebracht, falls das Gerät ausgetauscht wird oder eine Rückerstattung erfolgt. Teilweise oder komplett zerlegte Geräte können nicht als Garantiefall akzeptiert werden. Bei nicht berechtigter Reklamation bzw. außerhalb der Garantiezeit trägt der Käufer generell die Transportkosten und das Transportrisiko. **Einen Garantiefall melden Sie bitte vorab bei der Servicestelle (s.u.) an.** In der Regel wird vereinbart, dass das defekte Gerät mit einer kurzen Beschreibung der Störung per Abhol-Service (nur in Deutschland) oder - im Reparaturfall außerhalb des Garantiezeitraums - ausreichend frankiert, unter Beachtung der entsprechenden Verpackungs- und Versandrichtlinien, an die unten angegebene Serviceadresse eingesendet wird. **Beachten Sie bitte, dass Ihr Gerät (modellabhängig) bei Rücklieferung, aus Sicherheitsgründen - frei von allen Betriebsstoffen ist.** Das an unser Service-Center eingeschickte Produkt, muss so verpackt sein, dass Beschädigungen am Reklamationsgerät auf dem Transportweg vermieden werden. Nach erfolgter Reparatur / Austausch senden wir das Gerät frei an Sie zurück. Können Produkte nicht repariert oder ausgetauscht werden, kann nach unserem eigenen freien Ermessen ein Geldbetrag bis zur Höhe des Kaufpreises des mangelhaften Produkts erstattet werden, wobei ein Abzug aufgrund von Abnutzung und Verschleiß berücksichtigt wird. Diese Garantieleistungen gelten nur zugunsten des privaten Erstkäufers und sind nicht abtret- oder übertragbar.