Art.Nr.
5902601901
AusgabeNr.
5902601850
Rev.Nr.
09/01/2018

CE

scheppach

MNF1400

DE	**Mauernutfräse** Original-Anleitung	5 -12
GB	**Masonry channel cutter** Translation from the original instruction manual	13 - 19
FR	**Fraise à rainure de mur** Traduction des instructions d'origine	20 - 27
IT	**Scanalatrice per muro** Traduzione dalle istruzioni d'uso originali	28 - 35
CZ	**Drážkovací frézku na zdivo** Překlad originálního návodu k obsluze	36 - 43
HU	**Falhoronymaró** Az eredeti használati útmutató fordítása	44 - 51
EE	**Soonefrees** Tõlkimine juhiseid	52 - 58
LT	**Mūra gropju frēze** Vertimas originalios operacinės vadove	59 - 65
LV	**Mūro grioveliu freza** Tulkojums no sākotnējā ekspluatācijas rokasgrāmatā	66 - 72
SK	**Drážkovacia fréza na murivo** Preklad originálu návodu na obsluhu	73 - 80

internet: www.scheppach.com / email: service@scheppach.com / telefon: +(49)-08223-4002-99 / telefax: +(49)-08223-4002-58

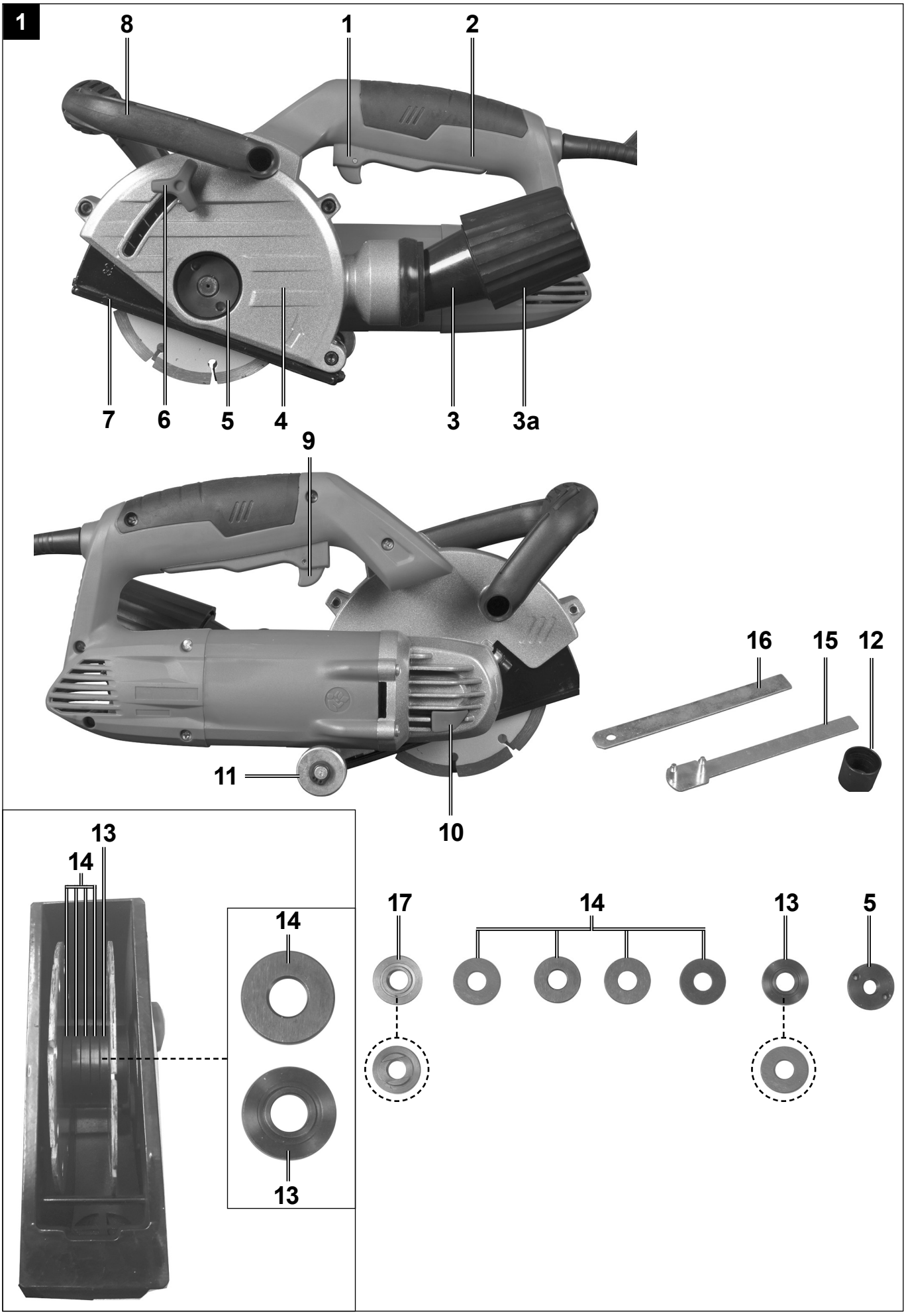
1
8
1
2
7
6
5
4
3
3a
9
16
15
12
11
10
13
14
14
13
17
14
13
5

2

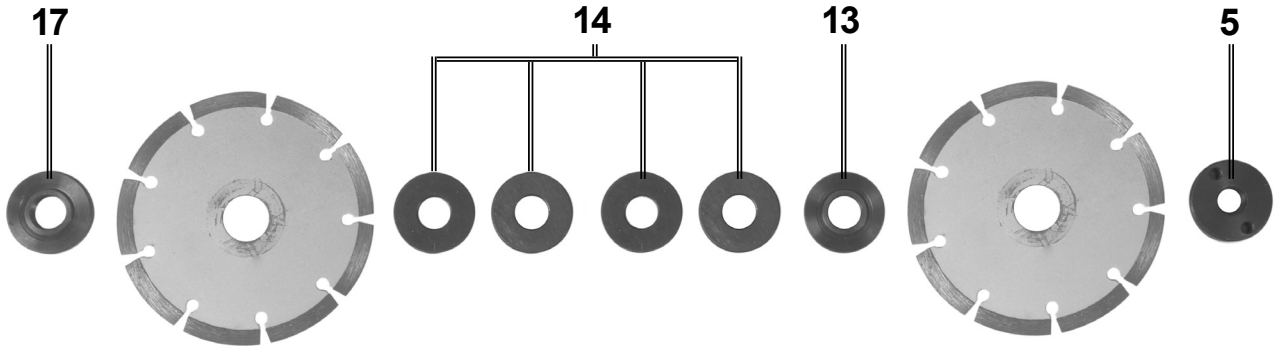

3

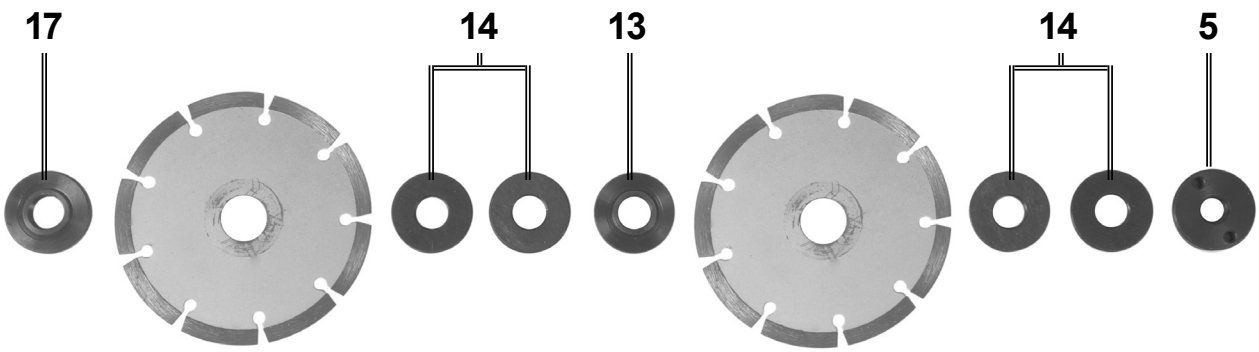

4

5

6

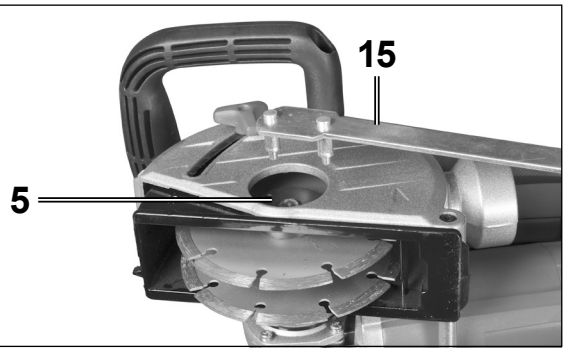

7

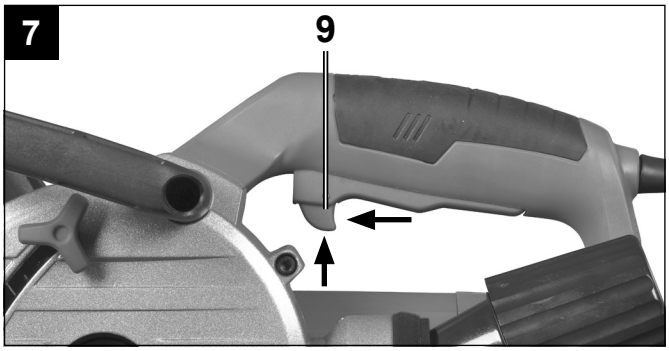

www.scheppach.com service@scheppach.com ☎ +(49)-08223-4002-99 +(49)-08223-4002-58

Erklärung der Symbole auf dem Gerät

	DE	Vor Inbetriebnahme Bedienungsanleitung und Sicherheitshinweise lesen und beachten!
	DE	Schutzbrille tragen!
	DE	Gehörschutz tragen!
	DE	Bei Staubentwicklung Atemschutz tragen!
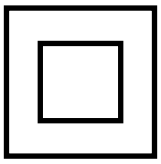	DE	Schutzklasse II

www.scheppach.com service@scheppach.com +(49)-08223-4002-99 +(49)-08223-4002-58

Einleitung

Hersteller:
scheppach
Fabrikation von Holzbearbeitungsmaschinen GmbH
Günzburger Straße 69
D-89335 Ichenhausen

Verehrter Kunde,
Wir wünschen Ihnen viel Freude und Erfolg beim Arbeiten mit Ihrem neuen Gerät.

Hinweis:
Der Hersteller dieses Gerätes haftet nach dem geltenden Produkthaftungsgesetz nicht für Schäden, die an diesem Gerät oder durch dieses Gerät entstehen bei:
- unsachgemäßer Behandlung,
- Nichtbeachtung der Bedienungsanweisung,
- Reparaturen durch Dritte, nicht autorisierte Fachkräfte,
- Einbau und Austausch von nicht originalen Ersatzteilen,
- nicht bestimmungsgemäßer Verwendung,
- Ausfällen der elektrischen Anlage bei Nichtbeachtung der elektrischen Vorschriften und VDE-Bestimmungen 0100, DIN 57113 / VDE0113.

Beachten Sie:
Lesen Sie vor der Montage und vor Inbetriebnahme den gesamten Text der Bedienungsanleitung durch. Diese Bedienungsanleitung soll es Ihnen erleichtern, Ihr Elektrowerkzeug kennenzulernen und dessen bestimmungsgemäßen Einsatzmöglichkeiten zu nutzen. Die Bedienungsanleitung enthält wichtige Hinweise, wie Sie mit dem Elektrowerkzeug sicher, fachgerecht und wirtschaftlich arbeiten, und wie Sie Gefahren vermeiden, Reparaturkosten sparen, Ausfallzeiten verringern und die Zuverlässigkeit und Lebensdauer des Elektrowerkzeugs erhöhen.
Zusätzlich zu den Sicherheitsbestimmungen dieser Bedienungsanleitung müssen Sie unbedingt die für den Betrieb des Elektrowerkzeugs geltenden Vorschriften Ihres Landes beachten.
Bewahren Sie die Bedienungsanleitung, in einer Plastikhülle geschützt vor Schmutz und Feuchtigkeit, bei dem Elektrowerkzeug auf. Sie muss von jeder Bedienungsperson vor Aufnahme der Arbeit gelesen und sorgfältig beachtet werden. An dem Elektrowerkzeug dürfen nur Personen arbeiten, die im Gebrauch des Elektrowerkzeugs unterwiesen und über die damit verbundenen Gefahren unterrichtet sind. Das geforderte Mindestalter ist einzuhalten.
Neben den in dieser Bedienungsanleitung enthaltenen Sicherheitshinweisen und den besonderen Vorschriften Ihres Landes sind die für den Betrieb von Holzbearbeitungsmaschinen allgemein anerkannten technischen Regeln zu beachten.
Wir übernehmen keine Haftung für Unfälle oder Schäden, die durch Nichtbeachten dieser Anleitung und den Sicherheitshinweisen entstehen.

Gerätebeschreibung (Fig. 1)

1. EIN- / AUS-Schalter
2. Handgriff
3. Staubabsaugadapter
3a. Überwurfmutter
4. Schutzhaube
5. Spannflansch (mit Gewinde)
6. Feststellschraube für den Tiefenanschlag
7. Tiefenanschlag
8. Zusatzhandgriff
9. Einschaltsperre
10. Spindelarretierung
11. Laufrolle
12. Reduzierstück
13. Flansch
14. Zwischenlagen
15. Stirnlochschlüssel
16. Handmeißel
17. Stützflansch (Aufnahmeflansch)

Lieferumfang

- Öffnen Sie die Verpackung und nehmen Sie das Gerät vorsichtig heraus.
- Entfernen Sie das Verpackungsmaterial sowie Verpackungs-/ und Transportsicherungen (falls vorhanden).
- Überprüfen Sie, ob der Lieferumfang vollständig ist.
- Kontrollieren Sie das Gerät und die Zubehörteile auf Transportschäden.
- Bewahren Sie die Verpackung nach Möglichkeit bis zum Ablauf der Garantiezeit auf.

ACHTUNG
Gerät und Verpackungsmaterialien sind kein Kinderspielzeug! Kinder dürfen nicht mit Kunststoffbeuteln, Folien und Kleinteilen spielen! Es besteht Verschluckungs- und Erstickungsgefahr!

1 Mauernutfräse
1 Stirnlochschlüssel
1 Reduzierstück
1 Handmeißel

Bestimmungsgemäße Verwendung

Die Mauernutfräse (normativ Trennschleifmaschine), nachfolgend auch Gerät genannt, ist bestimmt, in Verbindung mit einem zugelassenen Industriestaubsauger, bei fester Auflage mit dem Führungsschlitten in überwiegend mineralischen Werkstoffen wie z.B. Beton oder Mauerwerk ohne Verwendung von Wasser zu trennen oder zu schlitzen. Jede andere Verwendung oder Veränderung der Maschine gilt als nicht bestimmungsgemäß und birgt erhebliche Unfallgefahren.
Nicht zum gewerblichen Gebrauch.

Allgemeine Sicherheitshinweise für Elektrowerkzeuge

⚠ **WARNUNG! Lesen Sie alle Sicherheitshinweise und Anweisungen.** Versäumnisse bei der Einhaltung der Sicherheitshinweise und Anweisungen können elektrischen Schlag, Brand und/oder schwere Verletzungen verursachen.

Bewahren Sie alle Sicherheitshinweise und Anweisungen für die Zukunft auf.

Der in den Sicherheitshinweisen verwendete Begriff „Elektrowerkzeug“ bezieht sich auf netzbetriebene Elektrowerkzeuge (mit Netzkabel) und auf akkubetriebene Elektrowerkzeuge (ohne Netzkabel).

Arbeitsplatz-Sicherheit

- **Halten Sie Ihren Arbeitsbereich sauber und gut beleuchtet.** Unordnung und unbeleuchtete Arbeitsbereiche können zu Unfällen führen.
- **Arbeiten Sie mit dem Elektrowerkzeug nicht in explosionsgefährdeter Umgebung, in der sich brennbare Flüssigkeiten, Gase oder Stäube befinden.** Elektrowerkzeuge erzeugen Funken, die den Staub oder die Dämpfe entzünden können.
- **Halten Sie Kinder und andere Personen während der Benutzung des Elektrowerkzeugs fern.** Bei Ablenkung können Sie die Kontrolle über das Gerät verlieren.

Elektrische Sicherheit

- **Der Anschlussstecker des Elektrowerkzeuges muss in die Steckdose passen. Der Stecker darf in keiner Weise verändert werden. Verwenden Sie keine Adapterstecker gemeinsam mit schutzgeerdeten Elektrowerkzeugen.** Unveränderte Stecker und passende Steckdosen verringern das Risiko eines elektrischen Schlages.
- **Vermeiden Sie Körperkontakt mit geerdeten Oberflächen, wie von Rohren, Heizungen, Herden und Kühlschränken.** Es besteht ein erhöhtes Risiko durch elektrischen Schlag, wenn Ihr Körper geerdet ist.
- **Halten Sie Elektrowerkzeuge von Regen oder Nässe fern.** Das Eindringen von Wasser in ein Elektrogerät erhöht das Risiko eines elektrischen Schlages.
- **Zweckentfremden Sie das Kabel nicht, um das Elektrowerkzeug zu tragen, aufzuhängen oder um den Stecker aus der Steckdose zu ziehen. Halten Sie das Kabel fern von Hitze, Öl, scharfen Kanten oder sich bewegenden Geräteteilen.** Beschädigte oder verwickelte Kabel erhöhen das Risiko eines elektrischen Schlages.
- **Wenn Sie mit einem Elektrowerkzeug im Freien arbeiten, verwenden Sie nur Verlängerungskabel, die auch für den Außenbereich zugelassen sind.** Die Anwendung eines für den Außenbereich geeigneten Verlängerungskabels verringert das Risiko eines elektrischen Schlages.
- **Wenn der Betrieb des Elektrowerkzeuges in feuchter Umgebung nicht vermeidbar ist, verwenden Sie einen Fehlerstromschutzschalter.** Der Einsatz eines Fehlerstromschutzschalters vermindert das Risiko eines elektrischen Schlages.

Sicherheit von Personen

- **Seien Sie stets aufmerksam, achten Sie darauf, was Sie tun und gehen Sie mit Vernunft an die Arbeit mit einem Elektrowerkzeug. Benutzen Sie kein Elektrowerkzeug, wenn Sie müde sind oder unter dem Einfluss von Drogen, Alkohol oder Medikamenten stehen.** Ein Moment der Unachtsamkeit beim Gebrauch des Elektrowerkzeuges kann zu ernsthaften Verletzungen führen.
- **Tragen Sie persönliche Schutzausrüstung und immer eine Schutzbrille.** Das Tragen persönlicher Schutzausrüstung wie Staubmaske, rutschfeste Sicherheitsschuhe, Schutzhelm oder Gehörschutz, je nach Art und Einsatz des Elektrowerkzeuges, verringert das Risiko von Verletzungen.
- **Vermeiden Sie eine unbeabsichtigte Inbetriebnahme. Vergewissern Sie sich, dass das Elektrowerkzeug ausgeschaltet ist, bevor Sie es an die Stromversorgung und / oder den Akku anschließen, es aufnehmen oder tragen.** Wenn Sie beim Tragen des Elektrowerkzeuges den Finger am Schalter haben oder das Gerät bereits eingeschaltet an die Stromversorgung anschließen, kann dies zu Unfällen führen.
- **Entfernen Sie Einstellwerkzeuge oder Schraubenschlüssel, bevor Sie das Elektrowerkzeug einschalten.** Ein Werkzeug oder Schlüssel, der sich in einem drehenden Geräteteil befindet, kann zu Verletzungen führen.
- **Vermeiden Sie eine abnormale Körperhaltung. Sorgen Sie für einen sicheren Stand und halten Sie jederzeit das Gleichgewicht.** Dadurch können Sie das Elektrowerkzeug in unerwarteten Situationen besser kontrollieren.
- **Tragen Sie geeignete Kleidung. Tragen Sie keine weite Kleidung oder Schmuck. Halten Sie Haare, Kleidung und Handschuhe fern von sich bewegenden Teilen.** Lockere Kleidung, Schmuck oder lange Haare können von sich bewegenden Teilen erfasst werden.
- **Wenn Staubabsaug- und -auffangeinrichtungen montiert werden können, vergewissern Sie sich, dass diese angeschlossen sind und richtig verwendet werden.** Die Verwendung einer Staubabsaugung kann Gefährdungen durch Staub verringern.

Verwendung und Behandlung des Elektrowerkzeugs

- **Überlasten Sie das Gerät nicht. Verwenden Sie für Ihre Arbeit das dafür bestimmte Elektrowerkzeug.** Mit dem passenden Elektrowerkzeug arbeiten Sie besser und sicherer im angegebenen Leistungsbereich.
- **Benutzen Sie kein Elektrowerkzeug, dessen Schalter defekt ist.** Ein Elektrowerkzeug, das sich

nicht mehr ein- oder ausschalten lässt, ist gefährlich und muss repariert werden.

- **Ziehen Sie den Stecker aus der Steckdose und/ oder entfernen Sie den Akku, bevor Sie Geräteeinstellungen vornehmen, Zubehörteile wechseln oder das Gerät weglegen.** Diese Vorsichtsmaßnahme verhindert den unbeabsichtigten Start des Elektrowerkzeuges.
- **Bewahren Sie unbenutzte Elektrowerkzeuge außerhalb der Reichweite von Kindern auf. Lassen Sie Personen das Gerät nicht benutzen, die mit diesem nicht vertraut sind oder diese Anweisungen nicht gelesen haben.** Elektrowerkzeuge sind gefährlich, wenn sie von unerfahrenen Personen benutzt werden.
- **Pflegen Sie Elektrowerkzeuge mit Sorgfalt. Kontrollieren Sie, ob bewegliche Teile einwandfrei funktionieren und nicht klemmen, ob Teile gebrochen oder so beschädigt sind, dass die Funktion des Elektrowerkzeuges beeinträchtigt ist. Lassen Sie beschädigte Teile vor dem Einsatz des Gerätes reparieren.** Viele Unfälle haben ihre Ursache in schlecht gewarteten Elektrowerkzeugen.
- **Halten Sie Schneidwerkzeuge scharf und sauber.** Sorgfältig gepflegte Schneidwerkzeuge mit scharfen Schneidkanten verklemmen sich weniger und sind leichter zu führen.
- **Verwenden Sie Elektrowerkzeug, Zubehör, Einsatzwerkzeuge usw. entsprechend diesen Anweisungen. Berücksichtigen Sie dabei die Arbeitsbedingungen und die auszuführende Tätigkeit.** Der Gebrauch von Elektrowerkzeugen für andere als die vorgesehenen Anwendungen kann zu gefährlichen Situationen führen.

Service

- **Lassen Sie Ihr Elektrowerkzeug nur von qualifiziertem Fachpersonal und nur mit Original- Ersatzteilen reparieren.** Damit wird sichergestellt, dass die Sicherheit des Elektrowerkzeugs erhalten bleibt.

Sicherheitshinweise für Trennschleifmaschinen

- **Die zum Elektrowerkzeug gehörende Schutzhaube muss sicher angebracht und so eingestellt sein, dass ein Höchstmaß an Sicherheit erreicht wird, d. h. der kleinstmögliche Teil des Schleifkörpers zeigt offen zur Bedienperson. Halten Sie und in der Nähe befindliche Personen sich außerhalb der Ebene der rotierenden Schleifscheibe auf.** Die Schutzhaube soll die Bedienperson vor Bruchstücken und zufälligem Kontakt mit dem Schleifkörper schützen.
- **Verwenden Sie ausschließlich diamantbesetzte Trennscheiben für Ihr Elektrowerkzeug.** Nur weil Sie das Zubehör an Ihrem Elektrowerkzeug befestigen können, garantiert das keine sichere Verwendung.
- **Die zulässige Drehzahl des Einsatzwerkzeugs muss mindestens so hoch sein wie die auf dem Elektrowerkzeug angegebene Höchstdrehzahl.** Zubehör, das sich schneller als zulässig dreht, kann zerbrechen und umherfliegen.
- **Schleifkörper dürfen nur für die empfohlenen Einsatzmöglichkeiten verwendet werden. Zum Beispiel: Schleifen Sie nie mit der Seitenfläche einer Trennscheibe.** Trennscheiben sind zum Materialabtrag mit der Kante der Scheibe bestimmt. Seitliche Krafteinwirkung auf diese Schleifkörper kann sie zerbrechen.
- **Verwenden Sie immer unbeschädigte Spannflansche in der richtigen Größe und Form für die von Ihnen gewählte Schleifscheibe.** Geeignete Flansche stützen die Schleifscheibe und verringern so die Gefahr eines Schleifscheibenbruchs.
- **Außendurchmesser und Dicke des Einsatzwerkzeugs müssen den Maßangaben Ihres Elektrowerkzeugs entsprechen.** Falsch bemessene Einsatzwerkzeuge können nicht ausreichend abgeschirmt oder kontrolliert werden.
- **Schleifscheiben und Flansche müssen genau auf die Schleifspindel Ihres Elektrowerkzeugs passen.** Einsatzwerkzeuge, die nicht genau auf die Schleifspindel des Elektrowerkzeugs passen, drehen sich ungleichmäßig, vibrieren sehr stark und können zum Verlust der Kontrolle führen.
- **Verwenden Sie keine beschädigten Schleifscheiben. Kontrollieren Sie vor jeder Verwendung die Schleifscheiben auf Absplitterungen und Risse. Wenn das Elektrowerkzeug oder die Schleifscheibe herunterfällt, überprüfen Sie, ob es / sie beschädigt ist, oder verwenden Sie eine unbeschädigte Schleifscheibe. Wenn Sie die Schleifscheibe kontrolliert und eingesetzt haben, halten Sie und in der Nähe befindliche Personen sich außerhalb der Ebene der rotierenden Schleifscheibe auf und lassen Sie das Gerät eine Minute lang mit Höchstdrehzahl laufen.** Beschädigte Schleifscheiben brechen meist in dieser Testzeit.
- **Tragen Sie persönliche Schutzausrüstung. Verwenden Sie je nach Anwendung Vollgesichtsschutz, Augenschutz oder Schutzbrille. Soweit angemessen, tragen Sie Staubmaske, Gehörschutz, Schutzhandschuhe oder Spezialschürze, die kleine Schleif- und Materialpartikel von Ihnen fernhält.** Die Augen sollen vor herumfliegenden Fremdkörpern geschützt werden, die bei verschiedenen Anwendungen entstehen. Staub- oder Atemschutzmaske müssen den bei der Anwendung entstehenden Staub filtern. Wenn Sie lange lautem Lärm ausgesetzt sind, können Sie einen Hörverlust erleiden.
- **Achten Sie bei anderen Personen auf sicheren Abstand zu Ihrem Arbeitsbereich. Jeder, der den Arbeitsbereich betritt, muss persönliche Schutzausrüstung tragen.** Bruchstücke des Werkstücks oder gebrochener Einsatzwerkzeuge können wegfliegen und Verletzungen auch außerhalb des direkten Arbeitsbereichs verursachen.
- **Halten Sie das Gerät nur an den isolierten Griffflächen, wenn Sie Arbeiten ausführen, bei denen das Einsatzwerkzeug verborgene Stromleitun-**

gen oder das eigene Netzkabel treffen kann. Der Kontakt mit einer spannungsführenden Leitung kann auch metallene Geräteteile unter Spannung setzen und zu einem elektrischen Schlag führen.

- **Halten Sie das Netzkabel von sich drehenden Einsatzwerkzeugen fern.** Wenn Sie die Kontrolle über das Gerät verlieren, kann das Netzkabel durchtrennt oder erfasst werden und Ihre Hand oder Ihr Arm in das sich drehende Einsatzwerkzeug geraten.
- **Legen Sie das Elektrowerkzeug niemals ab, bevor das Einsatzwerkzeug völlig zum Stillstand gekommen ist.** Das sich drehende Einsatzwerkzeug kann in Kontakt mit der Ablagefläche geraten, wodurch Sie die Kontrolle über das Elektrowerkzeug verlieren können.
- **Lassen Sie das Elektrowerkzeug nicht laufen, während Sie es tragen.** Ihre Kleidung kann durch zufälligen Kontakt mit dem sich drehenden Einsatzwerkzeug erfasst werden, und das Einsatzwerkzeug sich in Ihren Körper bohren.
- **Reinigen Sie regelmäßig die Lüftungsschlitze Ihres Elektrowerkzeugs**. Das Motorgebläse zieht Staub in das Gehäuse, und eine starke Ansammlung von Metallstaub kann elektrische Gefahren verursachen.
- **Verwenden Sie das Elektrowerkzeug nicht in der Nähe brennbarer Materialien.** Funken können diese Materialien entzünden.
- **Verwenden Sie keine Einsatzwerkzeuge die flüssige Kühlmittel erfordern.** Die Verwendung von Wasser oder anderen flüssigen Kühlmitteln kann zu einem elektrischen Schlag führen.

Weitere Sicherheitshinweise für Trennschleifanwendungen

Rückschlag und entsprechende Sicherheitshinweise
Rückschlag - Ursachen und entsprechende Sicherheitshinweise

- Rückschlag ist die plötzliche Reaktion infolge einer hakenden oder blockierten drehenden Schleifscheibe. Verhaken oder Blockieren führt zu einem abrupten Stopp des rotierenden Einsatzwerkzeugs. Dadurch wird ein unkontrolliertes Elektrowerkzeug gegen die Drehrichtung des Einsatzwerkzeugs an der Blockierstelle beschleunigt.
- Wenn z. B. eine Schleifscheibe im Werkstück hakt oder blockiert, kann sich die Kante der Schleifscheibe, die in das Werkstück eintaucht, verfangen und dadurch die Schleifscheibe ausbrechen oder einen Rückschlag verursachen. Die Schleifscheibe bewegt sich dann auf die Bedienperson zu oder von ihr weg, je nach Drehrichtung der Scheibe an der Blockierstelle. Hierbei können Schleifscheiben auch brechen.

Ein Rückschlag ist die Folge eines falschen oder fehlerhaften Gebrauchs des Elektrowerkzeugs. Er kann durch geeignete Vorsichtsmaßnahmen, wie nachfolgend beschrieben, verhindert werden.

- **Halten Sie das Elektrowerkzeug gut fest und bringen Sie Ihren Körper und Ihre Arme in eine Position, in der Sie die Rückschlagkräfte abfangen können. Verwenden Sie immer den Zusatzgriff, falls vorhanden, um die größtmögliche Kontrolle über Rückschlagkräfte oder Reaktionsmomente beim Hochlauf zu haben.** Die Bedienperson kann durch geeignete Vorsichtsmaßnahmen die Rückschlag- und Reaktionskräfte beherrschen.
- **Bringen Sie Ihre Hand nie in die Nähe sich drehender Einsatzwerkzeuge.** Das Einsatzwerkzeug kann sich beim Rückschlag über Ihre Hand bewegen.
- **Meiden Sie den Bereich vor und hinter der rotierenden Trennscheibe.** Der Rückschlag treibt das Elektrowerkzeug in die Richtung entgegengesetzt zur Bewegung der Schleifscheibe an der Blockierstelle.
- **Arbeiten Sie besonders vorsichtig im Bereich von Ecken, scharfen Kanten usw. Verhindern Sie, dass Einsatzwerkzeuge vom Werkstück zurückprallen und verklemmen.** Das rotierende Einsatzwerkzeug neigt bei Ecken, scharfen Kanten oder wenn es abprallt dazu, sich zu verklemmen. Dies verursacht einen Kontrollverlust oder Rückschlag.
- **Verwenden Sie kein Ketten- oder gezähntes Sägeblatt sowie keine segmentierte Diamantscheibe mit mehr als 10 mm breiten Schlitzen.** Solche Einsatzwerkzeuge verursachen einen Rückschlag oder den Verlust der Kontrolle über das Elektrowerkzeug.
- **Vermeiden Sie ein Blockieren der Trennscheibe oder zu hohen Anpressdruck. Führen Sie keine übermäßig tiefen Schnitte aus.** Eine Überlastung der Trennscheibe erhöht deren Beanspruchung und die Anfälligkeit zum Verkanten oder Blockieren und damit die Möglichkeit eines Rückschlags oder Schleifkörperbruchs.
- **Falls die Trennscheibe verklemmt oder Sie die Arbeit unterbrechen, schalten Sie das Gerät aus und halten Sie es ruhig, bis die Scheibe zum Stillstand gekommen ist. Versuchen Sie nie, die noch laufende Trennscheibe aus dem Schnitt zu ziehen, sonst kann ein Rückschlag erfolgen.** Ermitteln und beheben Sie die Ursache für das Verklemmen.
- **Schalten Sie das Elektrowerkzeug nicht wieder ein, solange es sich im Werkstück befindet. Lassen Sie die Trennscheibe erst ihre volle Drehzahl erreichen, bevor Sie den Schnitt vorsichtig fortsetzen.** Anderenfalls kann die Scheibe verhaken, aus dem Werkstück springen oder einen Rückschlag verursachen.
- **Stützen Sie Platten oder große Werkstücke ab, um das Risiko eines Rückschlags durch eine eingeklemmte Trennscheibe zu vermindern.** Große Werkstücke können sich unter ihrem eigenen Gewicht durchbiegen. Das Werkstück muss auf beiden Seiten der Scheibe abgesetzt werden, und zwar sowohl in der Nähe des Trennschnitts als auch an der Kante.
- **Seien Sie besonders vorsichtig bei „Taschenschnitten“ in bestehende Wände oder andere**

nicht einsehbare Bereiche. Die eintauchende Trennscheibe kann beim Schneiden in Gas- oder Wasserleitungen, elektrische Leitungen oder andere Objekte einen Rückschlag verursachen.

Technische Daten

Bemessungsspannung	230 V~, 50 Hz
Bemessungsaufnahme	1350 W
Bemessungsdrehzahl	9000 /min
Scheiben-Ø	125 mm
Aufnahmebohrung	22,2 mm
Nuttiefe	0 - 30 mm
Nutbreiten	8 - 26 mm
Gewinde	M14
Schutzklasse	II
Gewicht	4 kg

Geräusch

Die Geräuschwerte wurden entsprechend EN 60745 ermittelt.

Schalldruckpegel L_{pA}	97,6 dB(A)
Unsicherheit K_{pA}	3 dB(A)
Schallleistungspegel L_{WA}	108,6 dB(A)
Unsicherheit K_{WA}	3 dB(A)

Tragen Sie einen Gehörschutz.
Die Einwirkung von Lärm kann Gehörverlust bewirken.

Schwingungsgesamtwerte (Vektorsumme dreier Richtungen) ermittelt entsprechend EN 60745. Angabe der Vibrationswerte (beim Abtrennen einer Betonplatte):
Hauptgriff: a_h = 6,417 m/s^2
Unsicherheit K = 1,5 m/s^2

Hinweis: Der in diesen Anweisungen angegebene Schwingungspegel ist entsprechend einem in EN 60745 genormten Messverfahren gemessen worden und kann für den Gerätevergleich verwendet werden. Der angegebene Schwingungsemissionswert kann auch zu einer einleitenden Einschätzung der Aussetzung verwendet werden.

⚠ **WARNUNG!** Der Schwingungspegel wird sich entsprechend dem Einsatz des Elektrowerkzeugs verändern und kann in manchen Fällen über dem in diesen Anweisungen angegebenen Wert liegen. Die Schwingungsbelastung könnte unterschätzt werden, wenn das Elektrowerkzeug regelmäßig in solcher Weise verwendet wird. Versuchen Sie, die Belastung durch Vibrationen so gering wie möglich zu halten. Beispielhafte Maßnahmen zur Verringerung der Vibrationsbelastung sind das Tragen von Handschuhen beim Gebrauch des Werkzeugs und die Begrenzung der Arbeitszeit. Dabei sind alle Anteile des Betriebszyklus zu berücksichtigen (beispielweise Zeiten, in denen das Elektrowerkzeug abgeschaltet ist, und solche, in denen es zwar eingeschaltet ist, aber ohne Belastung läuft).

Restrisiken

Auch wenn Sie dieses Elektrowerkzeug vorschriftsmäßig bedienen, bleiben immer Restrisiken bestehen. Folgende Gefahren können im Zusammenhang mit der Bauweise und Ausführung dieses Elektrowerkzeuges auftreten:

- Lungenschäden, falls keine geeignete Staubschutzmaske getragen wird.
- Gehörschäden, falls kein geeigneter Gehörschutz getragen wird.
- Gesundheitsschäden, die aus Hand-Arm- Schwingungen resultieren, falls das Gerät über einen längeren Zeitraum verwendet wird oder nicht ordnungsgemäß geführt und gewartet wird.

Vor der Inbetriebnahme

Schnittbreiteneinstellung der Diamant-Trennscheiben (Abb.1)

- Feststellschraube (6) lösen.
- Schieben Sie den Tiefenanschlag (7) nach oben.
- Drücken Sie die Spindelarretierung (10) und halten diese gedrückt.
- Lösen Sie mit dem Stirnlochschlüssel (15) den Spannflansch (5).
- Nehmen Sie den Spannflansch (5) ab.
- Stellen Sie die gewünschte Schnittbreite durch die Anzahl der Zwischenlagen (14) her. Achten Sie hierbei darauf, dass als oberste Zwischenlage der Flansch (13) aufgelegt wird (Fig.2).

HINWEIS

- Es stehen Ihnen mehrere Zwischenlagen zur Verfügung. Beachten Sie, dass sich die Nutbreite aus der Summe der Zwischenlagen zwischen den Diamant-Trennscheiben und der Dicke der Trennscheiben ergibt.
- Vergewissern Sie sich, dass der Stützflansch (17) korrekt aufgebracht ist, indem er mit der Spindel zusammen rotiert.
- Vergewissern Sie sich, dass die Trennscheiben korrekt auf den Flanschen (13+17) aufgebracht sind.

- Ziehen Sie den Spannflansch (5) mit dem Stirnlochschlüssel (15) fest. Drücken Sie hierbei die Spindelarretierung (10).

HINWEIS

- Bei der Einstellung einer kleineren als der maximalen Schnittbreite müssen Sie die Zwischenlagen auf der Befestigungsflanschseite zur Fixierung der Trennscheiben verwenden, da der Befestigungsflansch die Scheiben aufgrund der Gewindelänge an der Spindel alleine nicht fixieren kann (Fig.3).

Diamant-Trennscheiben austauschen (Fig. 1 / 4 / 5 / 6)

HINWEIS

- Diamant-Trennscheiben nur paarweise austauschen.

- Feststellschraube (6) lösen.
- Schieben Sie den Tiefenanschlag (7) nach oben.
- Drücken Sie die Spindelarretierung (10) und halten diese gedrückt.
- Lösen Sie mit dem Stirnlochschlüssel (15) den Spannflansch (5).
- Nehmen Sie alle abnehmbaren Teile aus der Spindel ab.
- Spannflansch (5), Flansch (13), Zwischenlagen (14) und Stützflansch (17) gründlich reinigen.
- Stützflansch aufbringen (17) (Fig. 4).

HINWEIS

- Vergewissern Sie sich, dass der Stützflansch (17) korrekt aufgebracht ist, indem er mit der Spindel zusammen rotiert.

- Erste Diamant-Trennscheibe aufbringen (Fig. 5).
- Stellen Sie die gewünschte Schnittbreite durch die Anzahl der Zwischenlagen (14) her. Achten Sie hierbei darauf, dass als oberste Zwischenlage der Flansch (13) aufgelegt wird (Fig. 5).
- Zweite Diamant-Trennscheibe aufbringen (Fig. 6).

HINWEIS

- Vergewissern Sie sich, dass die Trennscheiben korrekt auf den Flanschen aufgebracht sind.

- Ziehen Sie den Spannflansch (5) mit dem Stirnlochschlüssel (15) fest. Drücken Sie hierbei die Spindelarretierung (10) (Fig. 1 +6).

Nuttiefe einstellen (Fig. 1)

- Feststellschraube (6) lösen.
- Tiefenanschlag (7) auf die gewünschte Tiefe einstellen.
- Feststellschraube (6) festziehen.

Montage des Staubabsaugadapters (Fig. 1)

- Schieben Sie die Zapfen des Absaugadapters (3) in die Vertiefungen am Staubabsauganschluss.
- Verriegeln Sie den Absaugadapter (3) durch verdrehen.
- Überwurfmutter (3a) lösen.
- Rohr des Absauggerätes weit genug in die Öffnung an der Überwurfmutter (3a) stecken.
- Überwurfmutter (3a) fest ziehen.

Bedienung

Ein- / Ausschalten (Fig. 7)

HINWEIS

Schalten Sie das Gerät immer vor Materialkontakt ein und führen Sie das Gerät erst dann auf das Werkstück. Die Mauernutfräse ist mit einem elektronischen Sanftanlauf ausgestattet. Der Motor startet mit einer Verzögerung.

Gerät einschalten:

- Betätigen Sie die Einschaltsperre (9). Drücken Sie anschließend den EIN- / AUS-Schalter (1).

Gerät ausschalten:

- Lassen Sie den EIN- / AUS-Schalter (1) los.

Handhabung der Mauernutfräse

⚠ ACHTUNG

Das Gerät ist nur für Trockenschnitt geeignet!

- Überprüfen Sie mit einem Leitungssuchgerät Wände und Mauern auf verborgene Strom-, Gas- und Wasserleitungen, bevor Sie mit der Mauernutfräse arbeiten.
- Wählen Sie die gewünschte Nutbreite.

1. Setzen Sie das Gerät mit der Laufrolle (11) am Mauerwerk an.
2. Schalten Sie nun das Gerät ein und tauchen Sie nun in das Mauerwerk ein, bis der Anschlag (7) aufliegt.
3. Fräsen Sie jetzt die Nut in das Mauerwerk; dabei ist die Fräsrichtung zu beachten. Das Gerät muss stets im Gegenlauf arbeiten. Ansonsten kann das Gerät unkontrolliert aus dem Schnitt gedrückt werden.

- Am Ende der Nut das Gerät aus der Nut herausschwenken und erst dann das Gerät ausschalten.
- Brechen Sie nun den entstandenen Steg zwischen den beiden Nuten mit dem Handmeißel (16) heraus.

⚠ ACHTUNG

Asbesthaltige Materialien dürfen nicht bearbeitet werden!

Wartung und Reinigung

⚠ WARNUNG! VERLETZUNGSGEFAHR! Schalten Sie vor allen Arbeiten am Gerät das Gerät aus und ziehen Sie den Netzstecker.

- Das Gerät muss stets sauber, trocken und frei von Öl oder Schmierfetten sein.
- Verwenden Sie zum Reinigen des Gehäuses ein trockenes Tuch. Verwenden Sie niemals Benzin, Lösungsmittel oder Reiniger, die Kunststoff angreifen.

⚠ WARNUNG! Wenn ein Ersatz der Anschlussleitung erforderlich ist, dann ist dies vom Hersteller oder seinem Vertreter auszuführen, um Sicherheitsgefährdungen zu vermeiden.

- Schleifwerkzeuge sind mit Sorgfalt zu behandeln und zu transportieren. Schleifwerkzeuge sind so zu lagern, dass sie keinen mechanischen Beschädigungen und schädigenden Umwelteinflüssen ausgesetzt sind.
- Es dürfen keine Flüssigkeiten in das Innere der Geräte gelangen.

Lagerung

Lagern Sie das Gerät und dessen Zubehör an einem dunklen, trockenen und frostfreiem sowie für Kinder unzugänglichem Ort. Die optimale Lagertemperatur liegt zwischen 5 und 30˚C.
Bewahren Sie das Elektrowerkzeug in der Originalverpackung auf.
Decken Sie das Elektrowerkzeug ab, um es vor Staub oder Feuchtigkeit zu schützen.
Bewahren Sie die Bedienungsanleitung bei dem Elektrowerkzeug auf.

Elektrischer Anschluss

Der installierte Elektromotor ist betriebsfertig angeschlossen. Der Anschluss entspricht den einschlägigen VDE- und DIN-Bestimmungen. Der kundenseitige Netzanschluss sowie die verwendete Verlängerungsleitung müssen diesen Vorschriften entsprechen.

•

Wichtige Hinweise

Bei Überlastung des Motors schaltet dieser selbständig ab. Nach einer Abkühlzeit (zeitlich unterschiedlich) lässt sich der Motor wieder einschalten.

Schadhafte Elektro-Anschlussleitung

An elektrischen Anschlussleitungen entstehen oft Isolationsschäden.
Ursachen hierfür können sein:

- Druckstellen, wenn Anschlussleitungen durch Fenster oder Türspalten geführt werden.
- Knickstellen durch unsachgemäße Befestigung oder Führung der Anschlussleitung.
- Schnittstellen durch Überfahren der Anschlussleitung.
- Isolationsschäden durch Herausreißen aus der Wandsteckdose.
- Risse durch Alterung der Isolation.

Solch schadhafte Elektro-Anschlussleitungen dürfen nicht verwendet werden und sind aufgrund der Isolationsschäden lebensgefährlich.
Elektrische Anschlussleitungen regelmäßig auf Schäden überprüfen. Achten Sie darauf, dass beim Überprüfen die Anschlussleitung nicht am Stromnetz hängt.
Elektrische Anschlussleitungen müssen den einschlägigen VDE- und DIN-Bestimmungen entsprechen.
Verwenden Sie nur Anschlussleitungen mit Kennzeichnung H05VV-F.

Ein Aufdruck der Typenbezeichnung auf dem Anschlusskabel ist Vorschrift.

Wechselstrommotor

- Die Netzspannung muss 230 V~ betragen.
- Verlängerungsleitungen bis 25 m Länge müssen einen Querschnitt von 1,5 Quadratmillimeter aufweisen.

Anschlüsse und Reparaturen der elektrischen Ausrüstung dürfen nur von einer Elektrofachkraft durchgeführt werden.
Bei Rückfragen bitte folgende Daten angeben:

- Stromart des Motors
- Daten des Maschinen-Typenschildes
- Daten des Motor-Typschildes

Entsorgung und Wiederverwertung

Das Gerät befindet sich in einer Verpackung um Transportschäden zu verhindern. Diese Verpackung ist Rohstoff und ist somit wieder verwendbar oder kann dem Rohstoffkreislauf zurückgeführt werden.
Das Gerät und dessen Zubehör bestehen aus verschiedenen Materialien, wie z.B. Metall und Kunststoffe. Werfen Sie Batterien nicht in den Hausmüll, ins Feuer oder ins Wasser. Batterien sollen gesammelt, recycelt oder umweltfreundlich entsorgt werden. Führen Sie defekte Bauteile der Sondermüllentsorgung zu. Fragen Sie im Fachgeschäft oder in der Gemeindeverwaltung nach!

Altgeräte dürfen nicht in den Hausmüll!

Dieses Symbol weist darauf hin, dass dieses Produkt gemäß Richtlinie über Elektro- und Elektronik-Altgeräte (2012/19/EU) und nationalen Gesetzen nicht über den Hausmüll entsorgt werden darf. Dieses Produkt muss bei einer dafür vorgesehenen Sammelstelle abgegeben werden. Dies kann z. B. durch Rückgabe beim Kauf eines ähnlichen Produkts oder durch Abgabe bei einer autorisierten Sammelstelle für die Wiederaufbereitung von Elektro- und Elektronik- Altgeräte geschehen. Der unsachgemäße Umgang mit Altgeräten kann aufgrund potentiell gefährlicher Stoffe, die häufig in Elektro- und Elektronik-Altgeräten enthalten sind, negative Auswirkungen auf die Umwelt und die menschliche Gesundheit haben. Durch die sachgemäße Entsorgung dieses Produkts tragen Sie außerdem zu einer effektiven Nutzung natürlicher Ressourcen bei. Informationen zu Sammelstellen für Altgeräte erhalten Sie bei Ihrer Stadtverwaltung, dem öffentlich-rechtlichen Entsorgungsträger, einer autorisierten Stelle für die Entsorgung von Elektro- und Elektronik-Altgeräten oder Ihrer Müllabfuhr.

www.scheppach.com service@scheppach.com +(49)-08223-4002-99 +(49)-08223-4002-58

Explanation of the symbols on the equipment

	GB	Caution - Read the operating instructions to reduce the risk of inquiry
	GB	Wear safety gogoggles!
	GB	Wear ear-muffs!
	GB	Wear a breathing mask!
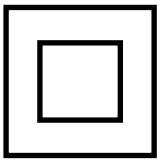	GB	protection class II

www.scheppach.com service@scheppach.com +(49)-08223-4002-99 +(49)-08223-4002-58

Introduction

MANUFACTURER:

scheppach
Fabrikation von Holzbearbeitungsmaschine GmbH
Günzburger Straße 69
D-89335 Ichenhausen

Dear Customer,

We hope your new tool brings you much enjoyment and success.

NOTE:

According to the applicable product liability laws, the manufacturer of the device does not assume liability for damages to the product or damages caused by the product that occurs due to:

- Improper handling,
- Non-compliance of the operating instructions,
- Repairs by third parties, not by authorized service technicians,
- Installation and replacement of non-original spare parts,
- Application other than specified,
- A breakdown of the electrical system that occurs due to the non-compliance of the electric regulations and VDE regulations 0100, DIN 57113 / VDE0113.

We recommend:

Read through the complete text in the operating instructions before installing and commissioning the device. The operating instructions are intended to help the user to become familiar with the machine and take advantage of its application possibilities in accordance with the recommendations. The operating instructions contain important information on how to operate the machine safely, professionally and economically, how to avoid danger, costly repairs, reduce downtimes and how to increase reliability and service life of the machine.

In addition to the safety regulations in the operating instructions, you have to meet the applicable regulations that apply for the operation of the machine in your country. Keep the operating instructions package with the machine at all times and store it in a plastic cover to protect it from dirt and moisture. Read the instruction manual each time before operating the machine and carefully follow its information. The machine can only be operated by persons who were instructed concerning the operation of the machine and who are informed about the associated dangers. The minimum age requirement must be complied with.

Layout (Fig. 1)

1. ON/OFF switch
2. Handle
3. Dust extraction adapter
3a. Union nut
4. Blade guard
5. Locking flange (with thread)
6. Locking screw for the depth stop
7. Depth stop
8. Additional handle
9. Safety lock-out
10. Spindle lock
11. Roller
12. Reducer
13. Flange
14. Blotters
15. Face spanner
16. Hand chisel
17. Backing flange

Scope of delivery

- Open the packaging and remove the device carefully.
- Remove the packaging material as well as the packaging and transport bracing (if available).
- Check that the delivery is complete.
- Check the device and accessory parts for transport damage.
- If possible, store the packaging until the warranty period has expired.

ATTENTION

The device and packaging materials are not toys! Children must not be allowed to play with plastic bags, film and small parts! There is a risk of swallowing and suffocation!

1 wall chaser
1 face spanner
1 reducer
1 hand chisel

Intended use

The wall grinder (standard nomenclature: abrasive cutting appliance), hereinafter referred to as the appliance, is designed for making cuts or slits (without the use of water) in firmly supported and primarily mineral materials such as concrete or masonry, using the guide carriage and in combination with an approved industrial dust extractor. Any other usage of or modification to the appliance is deemed to be improper and carries the risk of serious personal injury. Not for commercial use.

General Power Tool Safety Warnings

⚠ **WARNING! Read all safety warnings and all instructions.** Failure to follow the warnings and instructions may result in electric shock, fire and/or serious injury.

Save all warnings and instructions for future reference.

The term „power tool“ in the warnings refers to your mains-operated (corded) power tool or battery-operated (cordless) power tool.

Work area safety

- **Keep work area clean and well lit.** Cluttered or dark areas invite accidents.
- **Do not operate power tools in explosive atmospheres, such as in the presence of flammable liquids, gases or dust.** Power tools create sparks which may ignite the dust or fumes.
- **Keep children and bystanders away while operating a power tool.** Distractions can cause you to lose control.

Electrical safety

- **Power tool plugs must match the outlet. Never modify the plug in any way. Do not use any adapter plugs with earthed (grounded) power tools.** Unmodified plugs and matching outlets will reduce risk of electric shock.
- **Avoid body contact with earthed or grounded surfaces, such as pipes, radiators, cookers and refrigerators.** There is an increased risk of electric shock if your body is earthed or grounded.
- **Do not expose power tools to rain or wet conditions.** Water entering a power tool will increase the risk of electric shock.
- **Do not abuse the cord. Never use the cord for carrying, pulling or unplugging the power tool. Keep cord away from heat, oil, sharp edges or moving parts.** Damaged or entangled cords increase the risk of electric shock.
- **When operating a power tool outdoors, use an extension cord suitable for outdoor use.** Use of a cord suitable for outdoor use reduces the risk of electric shock.
- **If operating a power tool in a damp location is unavoidable, use a residual current device (RCD) protected supply.** Use of an RCD reduces the risk of electric shock.

Personal safety

- **Stay alert, watch what you are doing and use common sense when operating a power tool. Do not use a power tool while you are tired or under the influence of drugs, alcohol or medication.** A moment of inattention while operating power tools may result in serious personal injury.
- **Use personal protective equipment.** Always wear eye protection. Protective equipment such as dust mask, non-skid safety shoes, hard hat, or hearing protection used for appropriate conditions will reduce personal injuries.
- **Prevent unintentional starting. Ensure the switch is in the off-position before connecting to power source and/or battery pack, picking up or carrying the tool.** Carrying power tools with your finger on the switch or energising power tools that have the switch on invites accidents.
- **Remove any adjusting key or wrench before turning the power tool on.** A wrench or a key left attached to a rotating part of the power tool may result in personal injury.
- **Do not overreach. Keep proper footing and balance at all times.** This enables better control of the power tool in unexpected situations.
- **Dress properly. Do not wear loose clothing or jewellery. Keep your hair, clothing and gloves away from moving parts.** Loose clothes, jewellery or long hair can be caught in moving parts.
- **If devices are provided for the connection of dust extraction and collection facilities, ensure these are connected and properly used.** Use of dust collection can reduce dust-related hazards.

Power tool use and care

- **Do not force the power tool. Use the correct power tool for your application.** The correct power tool will do the job better and safer at the rate for which it was designed.
- **Do not use the power tool if the switch does not turn it on and off.** Any power tool that cannot be controlled with the switch is dangerous and must be repaired.
- **Disconnect the plug from the power source and/or the battery pack from the power tool before making any adjustments, changing accessories, or storing power tools.** Such preventive safety measures reduce the risk of starting the power tool accidentally.
- **Store idle power tools out of the reach of children and do not allow persons unfamiliar with the power tool or these instructions to operate the power tool.** Power tools are dangerous in the hands of untrained users.
- **Maintain power tools. Check for misalignment or binding of moving parts, breakage of parts and any other condition that may affect the power tool’s operation. If damaged, have the power tool repaired before use.** Many accidents are caused by poorly maintained power tools.
- **Keep cutting tools sharp and clean.** Properly maintained cutting tools with sharp cutting edges are less likely to bind and are easier to control.
- **Use the power tool, accessories and tool bits etc. in accordance with these instructions, taking into account the working conditions and the work to be performed.** Use of the power tool for operations different from those intended could result in a hazardous situation.

www.scheppach.com service@scheppach.com ☎ +(49)-08223-4002-99 +(49)-08223-4002-58

Service

- **Have your power tool serviced by a qualified repair person using only identical replacement parts.** This will ensure that the safety of the power tool is maintained.

Safety instructions for abrasive cutting appliances

- **The blade guard, which is a part of the power tool, must be attached securely and set in a way that ensures maximum safety, i.e. the smallest possible amount of the grinding tool is exposed to the operator. Ensure that you and anyone else in the vicinity remain outside of the range of the rotating grinding disc.** The blade guard is designed to protect the operator from fragments and accidental contact with the grinding tool.
- **Use only diamond-coated cutting discs for your power tool.** Just because you can attach the accessories to your power tool, does not ensure they are safe to use.
- **The maximum speed of the accessory tool used must be at least as high as the maximum speed specified for the power tool.** Accessories which rotate faster than the maximum permissible rate can break and throw pieces into the air.
- **Grinding tools should only be used for the recommended applications. For example: Never grind with the side surface of a cutting disc.** Cutting discs are designed to remove material with the edge of the disc. Any lateral application of force on these grinding tools can lead to breakage.
- **Always use an undamaged clamping flange of the correct size and shape for the selected grinding disc.** Suitable flanges support the grinding disc and reduce the risk of disc breakage.
- **The external diameter and thickness of the accessory tool used must comply with the dimensions of your power tool.** Incorrectly dimensioned accessory tools cannot be sufficiently shielded or controlled.
- **Grinding discs and flanges must fit precisely onto the grinding spindle of your power tool.** Accessory tools which do not fit precisely on the grinding spindle of the power tool will rotate unevenly, vibrate severely and can lead to a loss of control.
- **Do not use damaged grinding discs. Check the grinding discs before each use for chips and cracks. If the power tool or grinding disc is dropped, check to see if it either are damaged, or use an undamaged grinding disc. After checking and inserting the grinding disc, ensure that you and any other people in the vicinity remain outside of the range of the rotating grinding disc, and allow the tool to rotate at maximum speed for one minute.** Damaged grinding discs usually break during this test period.
- **Wear personal protective equipment. Depending on the application, ensure that you use full face protection, eye protection or goggles. If required, use a dust mask, ear protectors, protective gloves or special apron to protect you from grindings and material particles.** Eyes should be protected from flying debris that may be generated during certain applications. Dust or filter masks must filter any dust created by the application. If you are exposed to loud noise for any length of time, you can suffer a hearing loss.
- **Ensure that other people remain at a safe distance to your workspace. Anyone who enters the workspace must wear personal protective equipment.** Fragments of the workpiece or broken accessory tools can fly off and cause injury – even outside the immediate working area.
- **Hold power tool by the insulated gripping surfaces, when performing an operation where the accessory tool may contact hidden wiring or its own cord.** Contact with a „live“ wire may make exposed metal parts of the power tool „live“ and could give the operator an electric shock.
- **Keep the power cord away from any rotating accessories.** If you lose control of the appliance, the cord may get cut or caught and your hand or arm could get caught in the rotating accessory tool.
- **Never put the power tool down until the accessory tool has come to a complete standstill.** The rotating accessory tool could come into contact with the surface and cause you to lose control of the power tool.
- **Do not leave the power tool running whilst carrying it.** Accidental contact between your clothing and the rotating accessory tool could cause your clothing to get caught and the accessory tool to penetrate a part of your body.
- **Clean the ventilation slits of your power tool regularly.** The engine fan draws dust into the housing and a strong accumulation of metal dust can cause electrical hazards.
- **Do not use the power tool in the vicinity of flammable materials.** Sparks can ignite such materials.
- **Do not use any accessory tools which require liquid coolant.** The use of water or other liquid coolants may lead to electric shock.

Further safety instructions for abrasive cutting applications

Kickback and corresponding safety instructions

Kickback - causes and corresponding safety instructions

- Kickback is a sudden reaction caused when a rotating grinding disc catches or jams. Catching or jamming causes the rotating accessory tool to stop abruptly. If this happens, an uncontrolled power tool turns rapidly against the direction of rotation of the accessory tool caught in the blockage.
- If, for example, a grinding disc catches or jams, the edge of the grinding disc that is projecting into the workpiece can get caught and break off the grinding disc or cause a kickback. The grinding disc can then fly in the direction of the operator or away from him, depending on the direction of rotation of the disc at the blockage. This can also break grinding discs.

A kickback is caused by incorrect use or misuse of the power tool. This can be avoided by taking proper precautions as given below.

- **Hold the power tool firmly in both hands and position your arms so they can absorb the force of a kickback. Always use the additional handle, if available, so you have the maximum control over the kickback force or reaction torques at full speed.** By taking adequate precautions, the operator can stay in control of the kickback and reaction torques.
- **Never hold your hand close to a rotating accessory tool.** The accessory tool could hit your hand in the case of a kickback.
- **Avoid the area in front of and behind the rotating cutting disc.** The kickback will force the power tool in the opposite direction to the direction of rotation of the grinding disc at the blockage.
- **Take special care when working around corners, sharp edges, etc. Avoid allowing the accessory tool to bounce back from the workpiece or jam.** The rotating accessory tool is more likely to jam in corners or sharp edges or if it bounces. This can cause a loss of control or kickback.
- **Do not use a toothed or chain saw blade or segmented diamond-coated disc with more than 10 mm wide slits.** Such accessory tools cause a kickback or loss of control over the power tool.
- **Avoid cutting disc jams or excessive contact pressure. Do not make any excessively deep cuts.** Overloading the cutting disc increases the stress and likelihood of tilting or jamming and thus the possibility of kickback or breakage of the grinding tool.
- **If the cutting disc jams or you stop working, switch the tool off and hold it steady until the disc has completely stopped turning. Never attempt to pull a rotating cutting disc out of a cut. This could lead to kickback.** Identify and remove the cause of the jam.
- **Do not switch the power tool back on as long as it is in the workpiece. Allow the cutting disc to reach its full speed before you carefully continue the cut.** Otherwise, the disc may jam, jump out of the workpiece or cause kickback.
- **Support panels or large workpieces to reduce the risk of the cutting disc jamming and causing a kickback.** Large workpieces can bend under their own weight. The workpiece must be supported on both sides, namely in the vicinity of the cut and also at the edge.
- **Be particularly careful when making „pocket cuts“ into existing walls or other obscured areas**. The inserted cutting disc may cut into gas or water pipes, electrical wiring or other objects that can cause kickback.

Technical data

Input voltage	230 V~, 50 Hz
Power consumption	1350 W
Rated speed	9000 /min
Disc sizes Ø	125 mm
Central fixing bore	22.2 mm
Groove depth	0 - 30 mm
Groove widths	8 - 26 mm
Thread	M14
Protection class	II
Weight	4 kg

Noise

Total noise values determined in accordance with EN 60745.

sound pressure level L_{pA}	97.6 dB(A)
uncertainty K_{pA}	3 dB(A)
sound power level L_{WA}	108.6 dB(A)
uncertainty K_{WA}	3 dB(A)

Wear hearing protection.
The effects of noise can cause a loss of hearing.

Total vibration values (vector total of three directions) determined in accordance with EN 60745. Details of vibration values (when cutting off a concrete plate):
Main handle: a_h = 6,417 m/s²
Uncertainty K = 1,5 m/s²

NOTE: The vibration level specified in these instructions has been measured in accordance with a standardised measuring procedure specified in EN 60745 and can be used to make equipment comparisons. The specified vibration emission value can also be used to make an initial exposure estimate.

⚠ **WARNING!** The vibration level varies in accordance with the use of the power tool and may be higher than the value specified in these instructions in some cases. There is a risk of underestimation of the vibration load if the power tool is used regularly in this manner. Try to keep the vibration loads as low as possible. Measures to reduce the vibration load are, e.g. wearing gloves and limiting the working time. Wherein all states of operation must be included (e.g. times when the power tool is switched off and times where the power tool is switched on but running without load).

Residual risks

Even if you use this electric power tool in accordance with instructions, certain residual risks cannot be rules out. The following hazards may arise in connection with the equipment’s construction and layout:

- Lung damage if no suitable protective dust mask is used.
- Damage to hearing if no suitable ear protection is used.

- Health damage caused by hand-arm vibrations if the equipment is used over a prolonged period or is not properly guided and maintained.

Before use

Setting the cut width of the diamond cutting discs (Abb.1)

- Loosen the locking screw (6).
- Push the depth stop (7) upwards.
- Press the spindle lock (10) and hold it down.
- Use the face spanner (15) to loosen the locking flange (5).
- Remove the locking flange (5).
- Set the desired cut width in accordance with the number of blotters (14). Ensure that the flange(13) is set in place as the top intermediate layer (Fig.2).

NOTE

- There are several spacer washers available for you. Ensure that the groove width is the total of the spacer washers between the diamond cutting discs and the thickness of the cutting discs.
- Please make sure that the backing flange (17) is fixed well on the shaft. The backing flange must rotate with shaft.
- Please make sure that diamond disc fixed well on the flanges (13+17).

- Tighten the locking flange (5) using the face spanner (15). Press the spindle lock(10) while doing this..

NOTE

- When setting a cut width that is smaller than the maximum cut width, you must use the blotters on the fixing flange side for fixing the cutting discs since the fixing flange cannot fix the discs alone on the spindle due to the thread length (Fig.3).

Replacing the diamond cutting discs (Fig. 1 / 4 / 5 / 6)

NOTE

- Replace diamond cutting discs only in pairs.

- Loosen the locking screw (6).
- Push the depth stop (7)upwards.
- Press the spindle lock (10) and hold it down.
- Use the face spanner (15) to loosen the locking flange(5).
- Take off all removable parts from the spindle.
- Clean the locking flange (5), flange (13), blotters (14) and backing flange (17) thoroughly.
- Attach the backing flange (17) (Fig. 4).

NOTE

- Make sure that the backing flange (17) is correctly attached by ensuring that it rotates together with the spindle.

- Attach the first diamond cutting disc (Fig. 5).
- Set the desired cut width in accordance with
- the number of blotters (14). Ensure that the flange (13)is set in place as the top blotter (Fig. 5).
- Attach the second diamond cutting disc (Fig. 6).

NOTE

- Make sure that the cutting discs are correctly attached to the flanges.

- Tighten the locking flange (5) using the face spanner (15)Press the spindle lock (10) while doing this (Fig. 1 +6).

Setting the groove depth (Fig. 1)

- Loosen the locking screw (6).
- Set the depth stop (7) to the desired depth.
- Tighten the locking screw (6).

Attaching the dust extraction adapter (Fig. 1)

- Push the pins of the dust extraction adapter (3) into the recesses on the dust extraction connector.
- Lock the dust extraction adapter (3) by turning it.
- Loosen the union nut (3a).
- Push the pipe of the extraction device far enough into the opening on the union nut(3a).
- Tighten the union nut (3a) fully.

Bedienung

Switching on and off (Fig. 7)

NOTE

Always switch the appliance on before making contact with the material, then apply it to the workpiece. The wall grinder is equipped with an electronic smooth start. The motor starts with a delay.

Switching the appliance on:

- Activate the safety lock-out (9) (see fold-out page). Then press the ON/OFF switch (1).

Switching the appliance off:

- Release the ON/OFF switch (1).

Handling the wall grinder

⚠ CAUTION!

This appliance is designed for dry cutting only!

- Use a service line detector to check the internal and external walls for concealed power, gas and water supply lines before using the wall chaser.
- Select the desired groove width.

1. Position the appliance with the roller (11) against the brick wall.
2. Now switch the appliance on and plunge it into the masonry until the stop (7) makes contact.
3. Then mill the groove in the masonry; pay attention to the milling direction. The appliance must always run in reverse rotation. Otherwise the appliance could be pushed out of the cut in an uncontrolled manner.

- At the end of the groove, swivel the appliance out of the groove and only then switch the appliance off.
- Now break out the resulting bar between the two grooves using the hand chisel (16).

⚠ CAUTION!
Materials containing asbestos must not be machined!

Maintenance and cleaning

⚠ WARNING! RISK OF INJURY! Switch the appliance off and remove the power plug before commencing any work to the appliance.

- The appliance must always be kept clean, dry and free from oil or grease.
- Use a soft, dry cloth to clean the housing. Never use petrol, solvents or cleansers which can damage plastic.

⚠ WARNING! If the connecting cable needs to be replaced, this must be carried out by the manufacturer or an authorised representative in order to avoid safety hazards.

- Grinding tools are to be treated with care and transported carefully. Grinding tools should be stored in such a way that they are not exposed to mechanical damage or harmful environmental influences.
- Never allow liquids to get into the appliance.

Storage

Store the device and its accessories in a dark, dry and frost-proof place that is inaccessible to children. The optimum storage temperature is between 5 and 30˚C.
Store the electrical tool in its original packaging.
Cover the electrical tool in order to protect it from dust and moisture.
Store the operating manual with the electrical tool.

Electrical connection

The electrical motor installed is connected and ready for operation. The connection complies with the applicable VDE and DIN provisions.
The customer‘s mains connection as well as the extension cable used must also comply with these regulations.

Important information
In the event of an overloading the motor will switch itself off. After a cool-down period (time varies) the motor can be switched back on again.

Damaged electrical connection cable
The insulation on electrical connection cables is often damaged.
This may have the following causes:
- Passage points, where connection cables are passed through windows or doors.
- Kinks where the connection cable has been improperly fastened or routed.
- Places where the connection cables have been cut due to being driven over.
- Insulation damage due to being ripped out of the wall outlet.
- Cracks due to the insulation ageing.

Such damaged electrical connection cables must not be used and are life-threatening due to the insulation damage.
Check the electrical connection cables for damage regularly. Make sure that the connection cable does not hang on the power network during the inspection.
Electrical connection cables must comply with the applicable VDE and DIN provisions. Only use connection cables with the marking „H05VV-F“.
The printing of the type designation on the connection cable is mandatory.

AC motor
- The mains voltage must be 230 V~
- Extension cables up to 25 m long must have a cross-section of 1.5 mm2.

Connections and repairs of electrical equipment may only be carried out by an electrician.
Please provide the following information in the event of any enquiries:
- Type of current for the motor
- Machine data - type plate
- Machine data - type plate

Disposal and recycling

The equipment is supplied in packaging to prevent it from being damaged in transit. The raw materials in this packaging can be reused or recycled. Never place batteries in your household refuse, in fire or in water. Batteries should be collected, recycled or disposed of by environment-friendly means. The equipment and its accessories are made of various types of material, such as metal and plastic. Defective components must be disposed of as special waste. Ask your dealer or your local council.

Old devices must not be disposed of with household waste!

This symbol indicates that this product must not be disposed of together with domestic waste in compliance with the Directive (2012/19/EU) pertaining to waste electrical and electronic equipment (WEEE). This product must be disposed of at a designated collection point. This can occur, for example, by handing it in at an authorised collecting point for the recycling of waste electrical and electronic equipment. Improper handling of waste equipment may have negative consequences for the environment and human health due to potentially hazardous substances that are often contained in electrical and electronic equipment. By properly disposing of this product, you are also contributing to the effective use of natural resources. You can obtain information on collection points for waste equipment from your municipal administration, public waste disposal authority, an authorised body for the disposal of waste electrical and electronic equipment or your waste disposal company.

www.scheppach.com service@scheppach.com ☎ +(49)-08223-4002-99 +(49)-08223-4002-58

Légende des symboles figurant sur l’appareil

	FR	AVERTISSEMENT - pour réduire le risque de blessure, lisez le mode d’emploi!
	FR	Portez des lunettes de protection!
	FR	Portez une protection auditive!
	FR	Portez un masque anti-poussière!
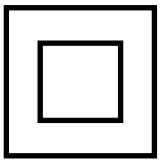	FR	Catégorie de protection II

www.scheppach.com service@scheppach.com ☎ +(49)-08223-4002-99 +(49)-08223-4002-58

Introduction

FABRICANT :

scheppach
Fabrikation von Holzbearbeitungsmaschine GmbH
Günzburger Straße 69
D-89335 Ichenhausen

Chers clients,

Nous espérons que votre nouvelle machine vous apportera satisfaction et de bons résultats.

REMARQUE:

Selon la loi en vigueur sur la responsabilité du fait des produits, le fabricant n'est pas tenu responsable pour tous les dommages à cet appareil ou pour tous les dommages resultant de l'exploitation de cet appareil, dans les cas suivants :

- Mauvaise manipulation,
- Non-respect des instructions d'utilisation,
- Travaux de réparation effectués par des tiers, par des spécialistes non autorisés,
- Remplacement et installation de pièces de rechange qui ne sont pas d'origine.
- Utilisation non conforme,
- Lors d'une défaillance du système électrique en cas de non-conformité avec les réglementations électriques et les normes VDE 0100, DIN 57113 / VDE0113.

Nous vous recommandons:

De lire intégralement le manuel d'utilisation, avant d'effectuer le montage et la mise en service.
Le présent manuel d'utilisation vous facilitera la prise en main et la connaissance de la machine, tout en vous permettant d'en utiliser pleinement le potentiel dans le cadre d'une utilisation conforme. Les instructions importantes qu'il contient vous apprendront comment travailler avec la machine de manière sûre, rationnelle et économique ; comment éviter les dangers, réduire les coûts de réparation et réduire les periods d'indisponibilité ; comment enfin augmenter la fiabilité et la durée de vie de la machine. En plus des consignes de sécurité continues dans ce manuel d'utilisation, vous devez respecter scrupuleusement les réglementations et les lois applicables lors de l'utilisation de la machine dans votre pays.
Conservez le manuel d'utilisation dans une pochette plastique pour le protéger de la saleté et de l'humidité, sur la machine. Avant de commencer à travailler avec la machine, chaque utilisateur doit lire le manuel d'utilisation puis le suivre attentivement. Seules les personnes formées à l'utilisation de la machine et conscientes des risques associés sont autorisées à travailler avec la machine. L'âge minimum requis doit être respecté.

Description de l'appareil (Fig.1)

1. Interrupteur MARCHE / ARRÊT
2. Poignée
3. Adaptateur pour l'aspiration de poussière
3a. Écrou-raccord
4. Capot protecteur
5. Bride de serrage (avec filetage)
6. Vis de blocage de la butée de profondeur
7. Butée de profondeur
8. Poignée supplémentaire
9. Verrouillage de sécurité
10. Dispositif de retenue de broche
11. Galet
12. Réducteur
13. Bride
14. Rondelles intermédiaires
15. Clé à ergots
16. Burin
17. Bride d'appui (bride de fixation)

Limite de fourniture

- Ouvrez l'emballage et sortez-en délicatement l'appareil.
- Retirez le matériau d'emballage, ainsi que les protections d'emballage et de transport (s'il y a lieu).
- Vérifiez que les fournitures sont complètes.
- Vérifiez que l'appareil et les accessoires n'ont pas été endommagés lors du transport.
- Conservez si possible l'emballage jusqu'à la fin de la période de garantie.

ATTENTION

L'appareil et les matériaux d'emballage ne sont pas des jouets ! Les enfants ne doivent en aucun cas jouer avec les sacs en plastique, films d'emballage et pièces de petite taille ! Il existe un risque d'ingestion et d'asphyxie !

1 rainureuse
1 clé à ergots
1 réducteur
1 burin à main

Utilisation conforme à l'affectation

La rainureuse murale (tronçonneuse à disques normée) également appelée «appareil» ci-dessous est conçue, en liaison avec un aspirateur à poussière industriel homologué, pour tronçonner des matériaux principalement minéraux comme par ex. le béton ou la maçonnerie, ou pour réaliser des rainures dedans sans utiliser d'eau et en appliquant fermement le chariot de guidage. Toute utilisation autre ou modification de la machine est considérée comme non conforme et s'accompagne de risques d'accident considérables. Ne convient pas à un usage commercial.

Avertissements de sécurité généraux pour l‘outil

⚠ **AVERTISSEMENT ! Lire tous les avertissements de sécurité et toutes les instructions.** Ne pas suivre les avertissements et instructions peut donner lieu à un choc électrique, un incendie et/ou une blessure sérieuse.

Conserver tous les avertissements et toutes les instructions pour pouvoir s‘y reporter ultérieurement.

Le terme „outil“ dans les consignes de sécurité fait référence à votre outil électrique alimenté par le secteur (avec cordon d‘alimentation) ou à votre outil fonctionnant sur batterie (sans cordon d‘alimentation).

Sécurité de la zone de travail

- **Conserver la zone de travail propre et bien éclairée.** Les zones en désordre ou sombres sont propices aux accidents.
- **Ne pas faire fonctionner les outils électriques en atmosphère explosive, par exemple en présence de liquides inflammables, de gaz ou de poussières**. Les outils électriques produisent des étincelles qui peuvent enflammer les poussières ou les fumées.
- **Maintenir les enfants et les personnes présentes à l‘écart pendant l‘utilisation de l‘outil.** Les distractions peuvent vous faire perdre le contrôle de l‘outil.

Sécurité électrique

- **La fiche de l‘outil doit être adaptée à la prise secteur. Ne jamais modifier la fiche de quelque façon que ce soit. Ne pas utiliser d‘adaptateurs avec des outils à branchement de terre.** Des fiches non modifiées et des socles adaptés réduiront le risque de choc électrique.
- **Eviter tout contact du corps avec des surfaces reliées à la terre telles que les tuyaux, les radiateurs, les cuisinières et les réfrigérateurs.** Il existe un risque accru de choc électrique si votre corps est relié à la terre.
- **Ne pas exposer les outils à la pluie ou à des conditions humides.** La pénétration d‘eau à l‘intérieur d‘un outil augmentera le risque de choc électrique.
- **Ne pas maltraiter le cordon. Ne jamais utiliser le cordon pour porter, tirer ou débrancher l‘outil. Maintenir le cordon à l‘écart de la chaleur, du lubrifiant, des arêtes ou des parties en mouvement.** Des cordons endommagés ou emmêlés augmentent le risque de choc électrique.
- **En cas d‘utilisation d‘un outil électrique à l‘extérieur, utiliser une rallonge adaptée à l‘utilisation extérieure.** L‘utilisation d‘un cordon adapté à l‘utilisation extérieure réduit le risque de choc électrique.
- **Si l‘usage d‘un outil dans un emplacement humide est inévitable, utiliser une alimentation protégée par un dispositif à courant différentiel résiduel (RCD).** L‘usage d‘un RCD réduit le risque de choc électrique.

Sécurité des personnes

- **Rester vigilant, regarder ce que vous êtes en train de faire et faire preuve de bon sens dans votre utilisation de l‘outil. Ne pas utiliser un outil lorsque vous êtes fatigué ou sous l‘emprise de drogues, d‘alcool ou de médicaments.** Un moment d‘inattention en cours d‘utilisation d‘un outil peut entraîner des blessures graves des personnes.
- **Utiliser un équipement de sécurité. Toujours porter une protection pour les yeux.** Les équipements de sécurité tels que les masques contre les poussières, les chaussures de sécurité antidérapantes, les casques ou les protections acoustiques utilisés pour les conditions appropriées réduiront les blessures de personnes.
- **Eviter tout démarrage intempestif. S‘assurer que l‘interrupteur est en position arrêt avant de brancher l‘outil au secteur et/ou au bloc de batteries, de le ramasser ou de le porter.** Porter les outils en ayant le doigt sur l‘interrupteur ou brancher des outils dont l‘interrupteur est en position marche est source d‘accidents.
- **Retirer toute clé de réglage avant de mettre l‘outil en marche.** Une clé laissée fixée sur une partie tournante de l‘outil peut donner lieu à des blessures de personnes.
- **Ne pas se précipiter. Garder une position et un équilibre adaptés à tout moment.** Cela permet un meilleur contrôle de l‘outil dans des situations inattendues.
- **S‘habiller de manière adaptée. Ne pas porter de vêtements amples ou de bijoux. Garder les cheveux, les vêtements et les gants à distance des parties en mouvement.** Des vêtements amples, des bijoux ou les cheveux longs peuvent être pris dans des parties en mouvement.
- **Si des dispositifs sont fournis pour le raccordement d‘équipements pour l‘extraction et la récupération des poussières, s‘assurer qu‘ils sont connectés et correctement utilisés.** Utiliser des collecteurs de poussière peut réduire les risques dus aux poussières.

Utilisation et entretien de l‘outil

- **Ne pas forcer l‘outil. Utiliser l‘outil adapté à votre application.** L‘outil adapté réalisera mieux le travail et de manière plus sûre au régime pour lequel il a été construit.
- **Ne pas utiliser l‘outil si l‘interrupteur ne permet pas de passer de l‘état de marche à arrêt et vice versa.** Tout outil qui ne peut pas être commandé par l‘interrupteur est dangereux et il faut le réparer.
- **Débrancher la fiche de la source d‘alimentation en courant et/ou le bloc de batteries de l‘outil avant tout réglage, changement d‘accessoires ou avant de ranger l‘outil.** De telles mesures de sécurité préventives réduisent le risque de démarrage accidentel de l‘outil.

- **Conserver les outils à l‘arrêt hors de la portée des enfants et Ne pas permettre à des personnes ne connaissant pas l‘outil ou les présentes instructions de le faire fonctionner.** Les outils sont dangereux entre les mains d‘utilisateurs novices.
- **Observer la maintenance de l‘outil. Vérifier qu‘il n‘y a pas de mauvais alignement ou de blocage des parties mobiles, des pièces cassées ou toute autre condition pouvant affecter le fonctionnement de l‘outil. En cas de dommages, faire réparer l‘outil avant de l‘utiliser.** De nombreux accidents sont dus à des outils mal entretenus.
- **Garder affûtés et propres les outils permettant de couper.** Des outils destinés à couper correctement entretenus avec des pièces coupantes tranchantes sont moins susceptibles de bloquer et sont plus faciles à contrôler.
- **Utiliser l‘outil, les accessoires et les lames etc., conformément à ces instructions. En tenant compte des conditions de travail et du travail à réaliser.** L‘utilisation de l‘outil pour des opérations différentes de celles prévues pourrait donner lieu à des situations dangereuses.

Service après-vente

- **Faire entretenir l‘outil par un réparateur qualifié utilisant uniquement des pièces de rechange identiques.** Cela assurera que la sécurité de l‘outil est maintenue.

Consignes de sécurité pour tronçonneuses à disque

- **Le capot protecteur solidaire de l‘outil électrique doit avoir été fixé de manière sûre et ajusté de sorte à atteindre un summum de sécurité ; en d‘autres termes : seule une très petite partie du disque abrasif regarde en direction de l‘opérateur. Tenez-vous, vous et les personnes situées près de vous, hors du plan de rotation du disque abrasif.** Le capot de protection doit protéger l‘opérateur des fragments et d‘un contact aléatoire avec le disque abrasif.
- **Sur votre outil électrique, utilisez uniquement des disques à tronçonner diamantés.** Le simple fait de pouvoir fixer l‘accessoire à l‘outil électrique ne garantit pas une utilisation sûre.
- **Le nombre de tours autorisé de l‘outil d‘intervention doit être au moins aussi élevé que le nombre de tours maximal indiqué sur l‘outil électrique.** Les accessoires qui tournent plus rapidement qu‘autorisé peuvent se briser et voler en éclats.
- **Les disques abrasifs ne doivent être utilisés que dans le cadre des possibilités d‘utilisation recommandées. Par exemple : ne meulez jamais avec la surface latérale d‘une disque à tronçonner.** Les disques à tronçonner sont conçus pour enlever du matériau au contact de la tranche du disque. L‘exercice d‘une force latérale sur ces disques risque de les briser.
- **Utilisez toujours des brides de serrage intacts, de taille et de forme adaptée au disque abrasif que vous avez choisi.** Des flasques adaptés soutiennent le disque abrasif et réduisent ainsi le risque d‘une cassure du disque.
- **Le diamètre extérieur et l‘épaisseur de l‘outil d‘intervention doivent correspondre aux dimensions indiquées de votre outil électrique.** Les outils d‘intervention mal dimensionnés ne peuvent pas être suffisamment protégés ou contrôlés.
- **Les disques abrasifs et les brides doivent être exactement adaptés à la broche de votre outil électrique.** Les outils mis en oeuvre qui ne correspondent pas exactement à la broche de votre outil électrique tournent irrégulièrement, vibrent très fortement et peuvent ainsi vous faire perdre le contrôle de ce dernier.
- **N‘utilisez jamais de disques abrasifs endommagés. Avant chaque utilisation de disques abrasifs, contrôlez s‘ils présentent des ébréchures et fissures. Si l‘outil électrique ou le disque abrasif chute, vérifier s‘il est endommagé ou utilisez un disque abrasif intact. Après avoir contrôlé le disque abrasif, tenezvous, ainsi que les personnes se trouvant à proximité, hors du plan de rotation du disque abrasif puis allumez l‘appareil et laissez-le disque tourner une minute à plein régime.** C‘est au cours de cette période d‘essai que, la plupart du temps, les disques abrasifs endommagés se brisent.
- **Portez un équipement de protection individuelle. En fonction de l‘utilisation, utilisez une protection faciale intégrale, une protection oculaire ou des lunettes de protection. Dans la mesure du nécessaire, portez un masque anti-poussière, une protection auditive, des gants de protection ou un tablier spécial qui tiennent éloignées les particules de meulage et de matériel.** Les yeux doivent être protégés des projections de corps étrangers engendrées lors de différentes utilisations. Un masque antipoussière ou respiratoire doit filtrer la poussière créée lors de l‘utilisation. Si vous êtes exposé à un bruit important durant une longue période, vous risquez d‘être atteint d‘une perte auditive.
- **Veillez à ce que d‘autres personnes respectent une distance de sécurité par rapport à votre périmètre de travail. Toute personne pénétrant dans le périmètre de travail doit porter un équipement de protection individuelle.** Des fragments de la pièce à travailler ou des outils d‘intervention brisés peuvent être catapultés et causer des blessures également en dehors du périmètre de travail immédiat.
- **Ne tenez l‘appareil que par ses surfaces de préhension isolées lorsque vous effectuez des travaux dans lesquels l‘outil d‘intervention peut toucher des lignes électriques ou le propre cordon d‘alimentation de l‘appareil.** Le contact avec une ligne électrique peut également mettre les parties métalliques de l‘appareil sous tension et provoquer un choc électrique.

- **Maintenez le cordon d‘alimentation loin d‘outils d‘intervention rotatifs.** Si vous perdez le contrôle de l‘appareil, le cordon d‘alimentation peut être sectionné ou happé et votre main ou bras peut entrer brutalement en contact avec l‘outil d‘intervention.
- **Ne déposez jamais l‘outil électrique tant que l‘outil d‘intervention ne s‘est pas entièrement immobilisé.** L‘outil d‘intervention rotatif peut entrer en contact avec la surface d‘appui et vous perdre ainsi le contrôle de l‘outil électrique.
- **Attendez toujours que l‘outil électrique ait cessé de tourner avant de le transporter.** Vos vêtements risquent d‘être happés par l‘outil d‘intervention en rotation et l‘outil d‘intervention peut pénétrer dans votre corps.
- **Nettoyez régulièrement les fentes de ventilation de votre outil électrique.** La soufflerie moteur attire la poussière dans le carter et une accumulation importante de poussière métallique peut causer des risques électriques.
- **N‘utilisez pas l‘outil électrique à proximité de matériaux combustibles.** Les étincelles risquent d‘enflammer ces matériaux.
- **N‘utilisez pas d‘outils d‘intervention qui nécessitent des liquides réfrigérants.** L‘utilisation d‘eau ou d‘autres liquides réfrigérants peut entraîner un choc électrique.

Consignes de sécurité supplémentaires pour applications avec disque abrasif

Recul et consignes de sécurité correspondantes

Causes du recul et mises en garde correspondantes

- Le recul brutal est la réaction subite d‘un disque abrasif en rotation qui vient d‘accrocher un obstacle ou qui se bloque. Cet accrochage ou blocage provoque une immobilisation brutale de l‘outil d‘intervention qui était en train de tourner. De ce fait, l‘outil électrique, s‘il n‘est pas fermement tenu en main, subit une accélération brutale en sens opposé de celui de l‘outil d‘intervention.
- Si par exemple un disque abrasif accroche dans la pièce ou se bloque, la partie du disque qui plonge dans la pièce risque de se coincer, le disque risque de s‘ébrécher ou de provoquer un recul brutal.
  Le disque peut sauter en direction de l‘opérateur ou s‘en éloigner, ceci selon le sens de rotation du disque au point d‘accrochage/blocage. Les disques abrasifs peuvent également se rompre dans ces conditions.

Un recul résulte d‘une utilisation incorrecte ou inappropriée de l‘outil électrique. Des mesures de prudence adaptées, comme celles décrites ci-dessous, permettent de l‘éviter.

- **Saisir fermement l‘outil électrique et positionner votre corps et vos bras de manière à pouvoir résister à un recul brutal. Utilisez toujours la poignée supplémentaire, si présente, pour maîtriser le mieux possible les forces de recul ou les couples de réaction au démarrage.** L‘opérateur peut maîtriser les forces de recul et de réaction grâce à des mesures de prudence adaptées.
- **Ne placez jamais les mains à proximité d‘outils d‘intervention en rotation.** En cas de recul, l‘outil d‘intervention peut se déplacer audessus de votre main.
- **Évitez la zone située devant et derrière le disque abrasif en rotation.** Au point de blocage, le recul entraîne l‘outil électrique dans la direction opposée à celle de rotation du disque.
- **Travaillez de manière particulièrement prudente au niveau des angles, des arêtes vives, etc. Évitez que les outils d‘intervention rebondissent de la pièce à usiner et se coincent.** L‘outil d‘intervention en rotation a tendance à se coincer dans les angles, sur des arêtes vives ou lorsqu‘il rebondit. Ceci entraîne une perte de contrôle ou un recul brutal.
- **N‘utilisez pas de chaîne de tronçonneuse, de lame de scie ou de disque diamanté dont les espaces inter-dents font plus de 10 mm de largeur.** De tels outils d‘intervention provoquent un recul brutal ou font perdre le contrôle de l‘outil électrique.
- **Évitez que le disque à tronçonner se bloque et de lui imposer une pression d‘applique excessive. N‘effectuez pas de coupes trop profondes.** Une surcharge du disque à tronçonner en augmente la sollicitation, la sensibilité au coincement ou au blocage, donc l‘éventualité d‘un recul brutal ou d‘un bris du disque abrasif.
- **En cas de coincement du disque à tronçonner ou d‘interruption des travaux, éteignez l‘appareil et maintenez-le stable jusqu‘à l‘arrêt complet du disque. N‘essayez jamais de retirer la disque à tronçonner en rotation du trait de scie ; il y a sinon un risque de recul brutal.** Identifier la cause du coincement et l‘éliminer.
- **Ne réactivez jamais l‘outil électrique tant qu‘il se trouve dans la pièce à travailler. Laissez le disque abrasif atteindre sa pleine vitesse de rotation avant de poursuivre la coupe avec prudence.** Sans quoi le disque risque de s‘accrocher, de sauter hors de la pièce à usiner ou de provoquer un recul.
- **Étayez les panneaux ou les grandes pièces à usiner afin de réduire le risque de recul dû à un coincement du disque à tronçonner.** Les grandes pièces à usiner peuvent fléchir sous leur propre poids. La pièce doit être soutenue sur les deux côtés du disque, à savoir aussi bien à proximité du trait de scie que sur les bords extérieurs de la pièce.
- **Soyez particulièrement prudent au moment de pratiquer des „saignées“ dans des murs existants ou des zones sans visibilité.** Le disque à tronçonner peut en plongeant provoquer un recul en tranchant des conduites d‘eau ou de gaz, des lignes électriques ou d‘autres objets.

Caractéristiques techniques

Tension nominale	230 V~, 50 Hz
Puissance nominale absorbée	1350 W
Vitesse nominale	9000 /min
Ø des disques	125 mm
Alésage de positionnement	22,2 mm
Profondeur de rainure	0 - 30 mm
Largeurs de rainure	8 - 26 mm
Filetage	M14
Classe de protection	II
Poids	4 kg

Bruits

Les valeurs totales ont été déterminées conformément à EN 60745

Niveau de pression acoustique L_{pA}	97,6 dB(A)
Imprécision K_{pA}	3 dB(A)
Niveau acoustique L_{WA}	108,6 dB(A)
Imprécision K_{WA}	3 dB(A)

Portez une protection auditive.
Les nuisances sonores peuvent entraîner une perte d'audition.

Valeurs totales des vibrations (somme vectorielle triaxiale) déterminées selon la norme EN 60745. Indication des valeurs de vibration (lors du tronçonnage d'une dalle de béton) :
Poignée principale: a_h = 6,417 m/s^2
Incertitud K = 1,5 m/s^2

REMARQUE: Le niveau de vibrations indiqué dans ces instructions a été mesuré conformément aux méthodes de mesure décrites dans la norme EN 60745 et peut être utilisé pour la comparaison d'appareils. La valeur d'émission des vibrations déclarée peut également être utilisée pour une évaluation préliminaire de l'exposition.

⚠ **AVERTISSEMENT !** Le niveau des vibrations varie en fonction de l'usage de l'outil électrique et peut, dans certains cas, excéder la valeur indiquée dans ces instructions. La sollicitation vibratoire pourrait être sous-estimée si l'outil électrique est utilisé régulièrement de cette manière. Essayez de garder la sollicitation par vibrations aussi faible que possible. Des mesures d'exemple de réduction de la sollicitation des vibrations sont le port de gants lors de l'utilisation de l'outil et la limitation du temps de travail. Pour cela, toutes les parts du cycle de travail doivent être prises en compte (par exemple les durées pendant lesquelles l'outil est éteint et celles pendant lesquelles il est allumé mais fonctionne sans charge).

Risques résiduels

Même en utilisant cet outil électrique conformément aux prescriptions, il reste toujours des risques résiduels. Les dangers suivants peuvent apparaître en rapport avec la construction et le modèle de cet outil électrique :

- Lésions des poumons si aucun masque antipoussière adéquat n'est porté.
- Déficience auditive si aucun casque anti-bruit approprié n'est porté.
- Atteintes à la santé issues des vibrations main-bras, si l'appareil est utilisé pendant une longue période ou s'il n'a pas été employé ou entretenu dans les règles de l'art.

Avant la mise en service

Réglage de la largeur de coupe des disques à tronçonner diamantées (Abb.1)

- Dévisser la vis de blocage (6).
- Poussez la butée de profondeur (7) vers le haut.
- Appuyez sur le dispositif de retenue de broche (10) et maintenez-le appuyé.
- Avec la clé à ergots (15), desserrez la bride de serrage (5).
- Retirez la bride de serrage (5).
- Réglez la largeur de coupe en jouant sur le nombre de rondelles intercalaires (14). Veillez à poser la bride (13) à titre de rondelle la plus haute.(Fig.2)

REMARQUE

- Vous disposez de plusieurs rondelles intercalaires. Tenez compte du fait que la largeur de rainure résulte de la somme des rondelles intercalaires entre les disques à tronçonner diamantés et de l'épaisseur des disques à tronçonner.
- Assurez-vous que la bride d'appui (17) soit correctement positionnée en vérifiant qu'elle tourne avec la broche.
- Assurez-vous que les disques à tronçonner soient correctement positionnés sur les brides (13+17).

- Serrez la bride de serrage (5) avec la clé à ergots (15). Appuyez pour cela sur dispositif de retenue de broche (10).

REMARQUE

- En cas de réglage d'une largeur de coupe inférieure à la largeur maximale, vous devez utiliser les rondelles intercalaires sur le côté de la bride de fixation pour immobiliser les disques à tronçonner, étant donné que la bride de fixation ne peut pas immobiliser seule les disques sur la broche à cause de la longueur du filetage (Fig.3).

Remplacer les disques à tronçonner diamantées (Fig. 1 / 4 / 5 / 6)
REMARQUE
- Ne remplacer les disques à tronçonner diamantés que deux par deux.

- Dévisser la vis de blocage (6).
- Poussez la butée de profondeur (7) vers le haut..
- Appuyez sur le dispositif de retenue de broche (10) et maintenez-le appuyé.
- Avec la clé à ergots (15), desserrez la bride de serrage (5).
- Retirez toutes les pièces amovibles de la broche.
- Bien nettoyer la bride de serrage (5), la bride (13), es rondelles intercalaires (14) et la bride d'appui (17).
- Positionner la bride d'appui (17) (Fig. 4).

REMARQUE
- Assurez-vous que la bride d'appui (17) soit correctement positionnée en vérifiant qu'elle tourne avec la broche.

- Monter le premier disque à tronçonner diamanté (Fig. 5).
- Réglez la largeur de coupe en jouant sur le nombre de rondelles intercalaires (14). Veillez à ce que la rondelle intercalaire la plus haute de la bride (13) soit posée à plat (Fig. 5).
- Monter le deuxième disque à tronçonner diamanté (Fig. 6).

REMARQUE
- Assurez-vous que les disques à tronçonner soient correctement positionnés sur les brides.

- Serrez la bride de serrage (15) avec la clé à ergots (5). Appuyez pour cela sur le dispositif de retenue de broche (10) (Fig. 1 +6).

Réglage de la profondeur de rainure (Fig. 1)
- Dévisser la vis de blocage (6).
- Régler la butée de profondeur (7) sur la profondeur souhaitée.
- Visser la vis de blocage (6).

Montage de l'adaptateur pour l'aspiration de la poussière (Fig. 1)
- Poussez les tenons de l'adaptateur d'aspiration (3) dans les creux sur le raccordement d'aspiration de la poussière.
- Verrouillez l'adaptateur d'aspiration (3) en tournant.
- Desserrer l'écrou-raccord (3a).
- Introduisez le tube de l'aspirateur suffisamment loin dans l'orifice sur l'écrou-raccord (3a).
- Bien serrer l'écrou-raccord (3a).

Utilisation

Mise en marche / hors service (Fig. 7)
REMARQUE
Allumez toujours l'appareil avant son entrée en contact avec le matériau et ensuite seulement guidez l'appareil sur la pièce à usiner. La rainureuse murale est dotée d'un circuit électronique démarrage en douceur. Le moteur démarre avec un certain retard.

Allumage de l'appareil :
- Actionnez le verrouillage de sécurité (9). Appuyez ensuite sur l'interrupteur MARCHE / ARRÊTr (1).

Éteindre l'appareil :
- Relâchez l'interrupteur MARCHE / ARRÊT (1).

Manipulation de la rainureuse murale
⚠ ATTENTION !
L'appareil est uniquement conçu pour la coupe à sec !

- Contrôlez les parois et murs avec un localisateur de lignes/conduites avant de travailler avec la rainureuse murale, afin de détecter d'éventuelles conduites électriques, de gaz et d'eau.
- Sélectionnez la largeur de rainure souhaitée.

1. Placez le galet (11) de l'appareil sur la maçonnerie.
2. A llumez maintenant l'appareil et plongez dans la maçonnerie jusqu'à ce que la butée de profondeur (7) repose à plat sur la surface.
3. Fraisez maintenant la rainure dans la maçonnerie tout en veillant au sens de fraisage. L'appareil doit toujours progresser en sens opposé de celui de la rotation. Sinon, l'appareil risque d'être chassé de manière incontrôlée hors du trait de coupe.

- À la fin de la rainure, sortir l'appareil de la rainure en le basculant et ensuite seulement éteindre l'appareil.
- Avec le burin (16, brisez maintenant la nervure ainsi apparue entre les deux rainures.

⚠ ATTENTION !
Les matériaux contenant de l'amiante ne doivent jamais être usinés !

Entretien et nettoyage

⚠ AVERTISSEMENT ! RISQUE DE BLESSURES !
Avant d'effectuer tous travaux sur l'appareil, éteignez-le et débranchez-le de la prise secteur.

- L'appareil doit toujours être propre, sec et exempt d'huile ou de graisse.
- Pour le nettoyage du boîtier, utilisez un chiffon sec. N'utilisez jamais d'essence, de solvant ou de nettoyant qui attaquent le plastique.

⚠ AVERTISSEMENT ! Lorsqu'un remplacement du cordon d'alimentation est nécessaire, il doit être réalisé par le fabricant ou par son représentant pour éviter toute situation dangereuse.

- Les outils de meulage doivent être traités et trans-

portés avec soin. Les outils de meulage doivent être stockés de manière à n'être exposés à aucune détérioration mécanique ou influence environnementale néfaste.
- Aucun liquide ne doit pénétrer à l'intérieur de l'appareil.

Stockage

Entreposer l'appareil et ses accessoires dans un lieu sombre, sec et à l'abri du gel. En outre, ce lieu doit être hors de portée des enfants. La température de stockage optimale se situe entre 5 et 30 ˚C.
Conserver l'outil électrique dans l'emballage d'origine.
Recouvrir l'outil électrique afin de le protéger de la poussière ou de l'humidité.
Conserver la notice d'utilisation à proximité de l'outil électrique.

Raccord électrique

Le moteur électrique installé est prêt à fonctionner une fois raccordé. Le raccordement correspond aux dispositions de la VDE et DIN en vigueur.
Le branchement au secteur effectué par le client ainsi que la rallonge électrique utilisée doivent correspondre à ces prescriptions.

Consignes importantes

En cas de surcharge du moteur, ce dernier s'arrête de lui-même.
Après un temps de refroidissement (d'une durée variable), le moteur peut être remis en marche.

Ligne de raccordement électrique défectueuse

Des détériorations de l'isolation sont souvent présentes sur les lignes de raccordement électriques.
Les causes peuvent en être :
- Des points de pression, si les lignes de raccordement passent par des fenêtres ou interstices de portes.
- Des pliures dues à une fixation ou à un cheminement incorrects des lignes de raccordement.
- Des points d'intersection si les lignes de raccordement se croisent.
- Des détériorations de l'isolation dues à un arrachement hors de la prise murale.
- Des fissures dues au vieillissement de l'isolation.

Des lignes de raccordement électriques endommagées de la sorte ne doivent pas être utilisées et, en raison de leur isolation défectueuse, sont mortellement dangereuses.

Vérifier régulièrement que les lignes de raccordement électriques ne sont pas endommagées.
Lors du contrôle, veillez à ce que la conduite de raccordement ne soit pas connectée au réseau.
Les lignes de raccordement électriques doivent correspondre aux dispositions VDE et DIN en vigueur.
N'utilisez que des lignes de raccordement dotées du signe H05VV-F.
L'indication de la désignation du type sur la ligne de raccordement est obligatoire.

Moteur à courant alternatif
- La tension du réseau doit être de 230 V~.
- Les rallonges d'une longueur max. de 25 m doivent présenter une section de 1,5 mm2.

Les raccordements et réparations de l'équipement électrique doivent être réalisés par un électricien.
Pour toute question, veuillez indiquer les données suivantes :
- Type de courant du moteur
- Données figurant sur la plaque signalétique de la machine
- Données figurant sur la plaque signalétique du moteur

Mise au rebut et recyclage

L'appareil se trouve dans un emballage permettant d'éviter les dommages dus au transport. Cet emballage est une matière première et peut donc être réutilisé ultérieurement ou être réintroduit dans le circuit des matières premières. Ne jetez pas les piles dans les ordures ménagères, dans le feu ni dans l'eau. Les piles doivent être collectées, recyclées ou éliminées dans le respect de l'environnement. L'appareil et ses accessoires sont en matériaux divers, comme par ex. des métaux et matières plastiques. Eliminez les composants défectueux dans les systèmes d'élimination des déchets spéciaux. Renseignez-vous dans un commerce spécialisé ou auprès de l'administration de votre commune !

Ne pas jeter les vieux appareils avec les déchets ménagers!

Ce symbole indique que conformément à la directive relative aux déchets d'équipements électriques et électroniques (2012/19/UE) et aux lois nationales, ce produit ne doit pas être jeté avec les déchets ménagers. Ce produit doit être remis à un centre de collecte prévu à cet effet. Le produit peut par ex. être retourné à l'achat d'un produit similaire ou être remis à un centre de collecte autorisé pour le recyclage d'appareils électriques et électroniques usagés. En raison des substances potentiellement dangereuses souvent contenues dans les appareils électriques et électroniques usagés, la manipulation non conforme des appareils usagés peut avoir un impact négatif sur l'environnement et la santé humaine. Une élimination conforme de ce produit contribue en outre à une utilisation efficace des ressources naturelles. Pour plus d'informations sur les centres de collecte des appareils usagés, veuillez contacter votre municipalité, le service communal d'élimination des déchets, un organisme agréé pour éliminer les déchets d'équipements électriques et électroniques ou le service d'enlèvement des déchets.

www.scheppach.com service@scheppach.com +(49)-08223-4002-99 +(49)-08223-4002-58

Spiegazione dei simboli sull’apparecchio

	IT	Avvertimento – Per ridurre il rischio di lesioni leggete le istruzioni per l’uso!
	IT	Indossate gli occhiali protettivi!
	IT	Portate cuffie antirumore!
	IT	Mettete una maschera antipolvere!
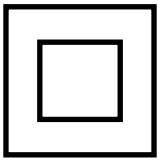	IT	Grado di protezione II

Introduzione

Fabbricante:

scheppach
Fabrikation von Holzbearbeitungsmaschinen GmbH
Günzburger Straße 69
D-89335 Ichenhausen

Egregio cliente,
Le auguriamo un piacevole utilizzo del Suo nuovo apparecchio.

Stimato Cliente,
Le auguriamo buon lavoro e tanto successo con la Sua nuova macchina **scheppach**
Avvertenza:
Ai sensi della legge sulla responsabilità dei prodotti attualmente in vigore, il fabbricante non è responsabile per eventuali danni che si dovessero verificare a questa apparecchiatura o a causa di questa in caso di:

- utilizzo improprio,
- inosservanza delle istruzioni per l'uso,
- riparazioni effettuate da specialisti terzi non autorizzati,
- installazione e sostituzione di ricambi non originali,
- utilizzo non conforme,
- avaria dell'impianto elettrico in caso di inosservanza delle disposizioni in materia elettrica e delle norme VDE 0100, DIN 57113 / VDE0113.

Da osservare:
Prima del montaggio e della messa in funzione, leggere tutto il testo delle istruzioni per l'uso.
Le presenti istruzioni per l'uso le consentono di conoscere l'utensile elettrico e di sfruttare le sue possibilità d'impiego conformi.
Le istruzioni per l'uso contengono avvertenze importanti su come utilizzare l'utensile elettrico in modo sicuro, corretto ed economico e su come evitare i pericoli, risparmiare sui costi di riparazione, ridurre i tempi di inattività ed aumentare l'affidabilità e la durata dell'utensile elettrico.
Oltre alle disposizioni di sicurezza contenute nelle qui presenti istruzioni per l'uso, è necessario altresì osservare le norme in vigore nel proprio Paese per l'utilizzo dell'utensile elettrico.
Conservare le istruzioni per l'uso vicino all'utensile elettrico, protette da sporcizia e umidità in una copertina di plastica. Esse devono essere attentamente lette e scrupolosamente osservate da tutti gli operatori prima di iniziare il lavoro.
Sull'utensile elettrico possono lavorare soltanto persone che sono state istruite sul suo uso e sui pericoli ad esso collegati. L'età minima richiesta per gli operatori deve essere assolutamente rispettata.
Oltre agli avvisi di sicurezza contenuti nelle presenti istruzioni per l'uso e alle disposizioni speciali in vigore nel proprio Paese, devono essere rispettate le regole tecniche generalmente riconosciute per l'esercizio di macchine di lavorazione del legno.
Non ci assumiamo alcune responsabilità in caso di incidenti o danni dovuti al mancato rispetto delle presenti istruzioni e delle avvertenze di sicurezza.

Descrizione dell'apparecchio (Fig. 1)

1. Interruttore ON / OFF
2. Impugnatura
3. Adattatore aspirapolvere
3a. Dado per raccordi
4. Calotta di protezione
5. Flangia di serraggio (con filettatura)
6. Vite di arresto inclusa per la battuta di profondità
7. Battuta di profondità
8. Impugnatura supplementare
9. Blocco di accensione
10. Arresto del mandrino
11. Rotella di scorrimento
12. Riduttore
13. Flangia
14. Spessori
15. Chiave a foro frontale
16. Scalpello manuale
17. Flangia di sostegno (flangia portamola)

Prodotto ed accessori in dotazione

- Aprite l'imballaggio e togliete con cautela l'apparecchio dalla confezione.
- Togliete il materiale d'imballaggio e anche i fermi di trasporto / imballo (se presenti).
- Controllate che siano presenti tutti gli elementi forniti.
- Verificate che l'apparecchio e gli accessory non presentino danni dovuti al trasporto.
- Se possibile, conservate l'imballaggio fino alla scadenza della garanzia.

ATTENZIONE
L'apparecchio e il materiale d'imballaggio non sono giocattoli! I bambini non devono giocare con sacchetti di plastica, film e piccoli pezzi! Sussiste pericolo di ingerimento e soffocamento!

1 Fresatrice per scanalature
1 chiave a foro frontale
1 riduttore
1 scalpello manuale

Utilizzo proprio

Lo scanalatore per muri (secondo la terminologia della normativa "troncatrice"), a seguire definito anche "apparecchio", è predisposto per troncare o tagliare materiali prevalentemente minerali, come ad es. calcestruzzo o muratura, in combinazione con un aspirapolvere industriale omologato, con il carrello di guida su una base solida e senza l'utilizzo di acqua. Qualunque altro impiego o modifica della macchina è da considerarsi non conforme alla destinazione d'uso prevista e può comportare gravi rischi di infortunio. Non adatto all'uso commerciale.

Indicazioni generali relative alla sicurezza per elettroutensili

⚠ AVVERTENZA! Leggere tutte le indicazioni relative alla sicurezza e le istruzioni. L‘errata applicazione delle indicazioni relative alla sicurezza e delle istruzioni può causare scosse elettriche, incendi e / o gravi lesioni.

Conservare le indicazioni relative alla sicurezza e le istruzioni per il futuro.

Il termine „elettroutensile“ utilizzato nelle indicazioni relative alla sicurezza si riferisce a elettroutensili collegabili alla rete elettrica (con cavo di rete) e a elettroutensili a batteria (senza cavo di rete).

Sicurezza sul posto di lavoro

- **Mantenere l‘area di lavoro pulita e ben illuminata.** Il disordine e la scarsa illuminazione dell‘area di lavoro potrebbero dare luogo a infortuni.
- **Non lavorare con elettroutensili in ambienti a rischio di esplosione, in cui siano presenti liquidi, gas o polveri infiammabili.** Gli elettroutensili generano scintille che possono incendiare la polvere o i vapori.
- **Tenere lontani i bambini e altre persone durante l‘uso dell‘elettroutensile.** In caso di distrazione, si potrebbe perdere il controllo dell‘apparecchio.

Sicurezza elettrica

- **La spina dell‘elettroutensile deve essere idonea all‘inserimento nella presa. La spina non deve essere assolutamente modificata. Non utilizzare connettori adattatori con elettroutensili collegati a terra.** Le spine non modificate e le prese idonee riducono il rischio di scosse elettriche.
- **Evitare il contatto corporeo con superfici collegate a terra, come tubi, termosifoni, stufe e frigoriferi.** Quando il corpo è a diretto contatto con la terra sussiste un maggiore pericolo di scosse elettriche.
- **Tenere gli elettroutensili lontano dalla pioggia o dall‘umidità.** La penetrazione di acqua in un apparecchio elettrico aumenta il rischio di scosse elettriche.
- **Non utilizzare il cavo elettrico per scopi non conformi, come ad es. per trasportare l‘elettroutensile, per appenderlo o per scollegare la spina dalla presa. Tenere il cavo lontano dal calore, dall‘olio, da spigoli vivi o da parti dell‘apparecchio in movimento.** Cavi danneggiati o aggrovigliati aumentano il rischio di scosse elettriche.
- **Se si lavora all‘aperto con un elettroutensile, utilizzare solo una prolunga omologata anche per uso esterno.** L‘utilizzo di una prolunga idonea all‘uso esterno riduce il rischio di scosse elettriche.
- **Se è inevitabile l‘uso dell‘elettroutensile in un ambiente umido, utilizzare un circuito di sicurezza per correnti di guasto.** L‘uso di un circuito di sicurezza per correnti di guasto evita il rischio di scosse elettriche.

Sicurezza delle persone

- **Prestare sempre attenzione controllando le operazioni in corso e procedendo con cura quando si lavora con un elettroutensile. Non utilizzare l‘elettroutensile se non si è concentrati o riposati a sufficienza, o se si è sotto l‘influsso di droghe, alcol o farmaci.** Un solo momento di disattenzione nell‘uso dell‘elettroutensile può dare luogo a gravi lesioni.
- **Indossare dispositivi di protezione individuale e sempre occhiali di protezione.** L‘uso di un dispositivo di protezione individuale come mascherina antipolvere, scarpe antiscivolo, casco protettivo o paraorecchi acustici, a seconda dell‘uso e dell‘impiego dell‘elettroutensile, riduce il rischio di lesioni.
- **Evitare l‘accensione involontaria. Accertarsi che l‘elettroutensile sia spento prima di collegarlo all‘alimentazione e/o alla batteria, sollevarlo o trasportarlo.** Se si tiene il dito sull‘interruttore mentre si sposta l‘elettroutensile o si collega l‘apparecchio alla rete elettrica con l‘interruttore su ON, si possono verificare infortuni.
- **Rimuovere gli utensili di regolazione o le chiavi per dadi prima di accendere l‘elettroutensile.** Un utensile o una chiave lasciati in una parte rotante dell‘apparecchio possono provocare lesioni.
- **Evitare posture innaturali. Provvedere a una posizione sicura e mantenere sempre l‘equilibrio.** In tal modo si può controllare meglio l‘elettroutensile, soprattutto in situazioni impreviste.
- **Indossare un abbigliamento idoneo. Non indossare abiti ampi o gioielli. Tenere lontani i capelli, gli abiti e i guanti dalle parti in movimento.** Gli abiti ampi e pendenti, i gioielli o i capelli lunghi possono impigliarsi nelle parti mobili.
- **Se è possibile montare aspirapolvere e aspiratrucioli, accertarsi che siano collegati e che vengano utilizzati correttamente.** L‘uso di un aspirapolvere può ridurre i pericoli associati alla polvere.

Uso e manipolazione dell‘elettroutensile

- **Non sovraccaricare l‘apparecchio. Utilizzare l‘elettroutensile idoneo al proprio lavoro.** Con l‘elettroutensile adatto si lavora meglio e con maggiore sicurezza nell‘intervallo di potenza indicato.
- **Non utilizzare elettroutensili con interruttore difettoso.** Un elettroutensile che non si riesce più a spegnere o ad accendere è pericoloso e deve essere riparato.
- **Staccare la spina dalla presa di corrente e/o rimuovere la batteria prima di eseguire impostazioni dell‘apparecchio, sostituire gli accessori o riporre l‘apparecchio.** Questa misura precauzionale impedisce l‘avvio involontario dell‘elettroutensile.
- **Conservare gli elettroutensili non utilizzati fuori della portata dei bambini. Non consentire l‘uso dell‘apparecchio a persone inesperte o che non hanno letto le presenti istruzioni.** Gli elettroutensili sono pericolosi se utilizzati da persone inesperte.

- **Trattare gli elettroutensili con cura. Controllare che le parti mobili dell‘apparecchio funzionino perfettamente e non si inceppino e che non vi siano elementi rotti o danneggiati al punto da compromettere la funzione dell‘elettroutensile. Fare riparare le parti danneggiate prima di utilizzare l‘apparecchio.** Molti infortuni derivano da una cattiva manutenzione degli elettroutensili.
- **Mantenere gli utensili da taglio ben affilati e puliti.** Gli utensili da taglio trattati con cura e con angoli di taglio affilati si inceppano meno spesso e sono più facili da controllare.
- **Utilizzare elettroutensili, accessori, utensili, ecc. conformi a queste istruzioni. Tenere conto delle condizioni di lavoro e dell‘attività da eseguire.** L‘uso di elettroutensili per applicazioni diverse da quelle previste può dare luogo a situazioni di pericolo.

Assistenza

- **Fare riparare l‘elettroutensile solo da personale qualificato specializzato e solo con l‘utilizzo di ricambi originali.** In tal modo si garantisce la sicurezza dell‘elettroutensile.

Indicazioni relative alla sicurezza per troncatrici

- L**a calotta di protezione appartenente all‘elettroutensile deve essere applicata in modo sicuro e impostata in maniera tale che si possa raggiungere il massimo della sicurezza, ossia verso l‘operatore deve essere rivolta la parte più piccola possibile del corpo abrasivo. Mantenere la distanza e tenere le altre persone, che si trovano nei paraggi, lontane dal piano della mola rotante.** La calotta di protezione ha lo scopo di proteggere l‘operatore da pezzi che si staccano e dal contatto accidentale con il corpo abrasivo.
- **Utilizzare per l‘elettroutensile esclusivamente mole diamantate.** Il semplice fatto che un accessorio possa essere fissato all‘elettroutensile non è una garanzia di un impiego sicuro.
- **Il numero di giri ammesso dell‘utensile impiegato deve essere almeno pari al numero massimo di giri riportato sull‘elettroutensile.** Un accessorio che gira più rapidamente di quanto consentito potrebbe rompersi e i vari pezzi potrebbero essere scaraventati nell‘ambiente circostante.
- **Corpi abrasivi possono essere utilizzati esclusivamente per le applicazioni consigliate. Ad esempio: Non eseguire mai lavori di levigatura con la superficie laterale di una mola.** Le mole sono destinate ad asportare materiale con il proprio bordo. Se si esercitano carichi laterali su questi corpi abrasivi, vi è il pericolo di romperli.
- **Utilizzare sempre flange di serraggio che siano in perfetto stato e della corretta dimensione e forma per la mola selezionata.** Flange adatte hanno una funzione di corretto supporto della mola riducendo il più possibile il pericolo di una rottura della mola.
- **Il diametro esterno e lo spessore dell‘utensile montato devono corrispondere alle dimensioni dell‘elettroutensile in dotazione.** In caso di utilizzo di utensili di dimensioni sbagliate, non sarà possibile schermarli oppure controllarli a sufficienza.
- **Mole e flange devono potersi infilare esattamente sul mandrino portamola dell‘elettroutensile.** Utensili che non si adattano perfettamente al mandrino portamola dell‘elettroutensile, non ruotano in modo uniforme, vibrano molto forte e potrebbero provocare la perdita del controllo.
- **Non utilizzare mai mole danneggiate. Prima di ogni utilizzo controllare se le mole sono scheggiate o crepate. Qualora l‘elettroutensile o la mola dovesse sfuggire dalla mano e cadere, accertarsi che questo non abbia subito alcun danno oppure utilizzare una mola intatta. Una volta controllata e montata la mola, far funzionare l‘elettroutensile per la durata di un minuto con il numero massimo di giri avendo cura di tenersi lontani e di impedire anche ad altre persone presenti di avvicinarsi alla mola abrasiva rotante.** Nella maggior parte dei casi le mole danneggiate si rompono nel corso di questo periodo di prova.
- **Indossare l‘attrezzatura per la protezione personale. A seconda dell‘applicazione in corso utilizzare una visiera completa, una maschera di protezione per gli occhi oppure occhiali di protezione. Se opportuno, indossare maschera antipolvere, paraorecchie, guanti protettivi oppure un grembiule speciale in grado di proteggere da piccole particelle di levigatura o di materiale.** Gli occhi devono essere protetti da corpi estranei che vengono scaraventati in aria nel corso delle diverse applicazioni. La maschera antipolvere e la maschera respiratoria devono essere in grado di filtrare la polvere provocata durante l‘applicazione. Se ci si espone per lungo tempo a un rumore troppo forte, vi è il pericolo di perdere l‘udito.
- **Verificare che altre persone mantengano una distanza corretta dalla zona in cui si sta lavorando. Ogni persona che entra nella zona di lavoro deve indossare i dispositivi di protezione individuale.** Frammenti del pezzo da lavorare oppure utensili rotti possono volare via oppure provocare incidenti anche al di fuori della zona diretta di lavoro.
- **Afferrare sempre l‘apparecchio solo dal manico isolato quando si eseguono lavori nei quali l‘elettroutensile potrebbe urtare con cavi elettrici nascosti o il proprio cavo di alimentazione.** Il contatto con una linea che conduce tensione potrebbe mettere sotto tensione anche le parti in metallo dell‘apparecchio e provocare così una scossa elettrica.
- **Tenere lontano il cavo di rete dagli utensili rotanti.** Se si perde il controllo sull‘apparecchio, vi è il pericolo di troncare o di colpire il cavo di collegamento elettrico e la propria mano o il proprio braccio potrebbe arrivare a toccare l‘utensile in rotazione.
- **Non poggiare mai l‘elettroutensile prima del completo arresto dell‘utensile impiegato.** L‘utensile in rotazione può entrare in contatto con la

superficie di appoggio facendo perdere il controllo sull‘elettroutensile.

- **Non trasportare mai l‘elettroutensile quando è ancora in funzione.** Attraverso un contatto casuale l‘utensile in rotazione potrebbe fare presa sugli indumenti e arrivare a ferire seriamente il corpo dell‘operatore.
- **Pulire regolarmente le feritoie di ventilazione dell‘elettroutensile.** Il ventilatore del motore attira polvere nel carter e un forte accumulo di polvere di metallo potrebbe provocare pericoli di natura elettrica.
- **Non utilizzare mai l‘elettroutensile nelle vicinanze di materiali infiammabili.** Le scintille potrebbero incendiare questi materiali.
- **Non utilizzare mai utensili che richiedono refrigeranti liquidi.** L‘utilizzo di acqua o di altri liquidi refrigeranti potrebbe provocare una scossa elettrica.

Ulteriori indicazioni relative alla sicurezza per applicazioni con troncatrici

Contraccolpo e rispettive indicazioni relative alla sicurezza

Cause del contraccolpo e rispettive indicazioni di sicurezza

- Il contraccolpo è l‘improvvisa reazione conseguente all‘incastro o al blocco di una mola abrasiva rotante. Se la mola abrasiva si incastra o si blocca, l‘utensile in rotazione si ferma improvvisamente. In questo caso si genera un rimbalzo dell‘elettroutensile nella direzione opposta a quella della rotazione dell‘utensile nel punto di blocco.
- Se ad es. una mola resta agganciata o bloccata nel pezzo da lavorare, il bordo della mola che si abbassa nel pezzo da lavorare potrebbe rimanere impigliato provocando in questo modo una rottura oppure un contraccolpo della mola. La mola si avvicina o si allontana dall‘operatore a seconda della direzione di rotazione che ha nel momento in cui si blocca. In tali situazioni è anche possibile che le mole si rompano.

Un contraccolpo è la conseguenza di un uso improprio o erroneo dell‘elettroutensile. Lo si può evitare adottando idonee misure preventive, come descritto di seguito:

- **Tenere ben fermo l‘elettroutensile e portare il corpo e le braccia in una posizione in cui si possono assorbire le forze del contraccolpo. Se disponibile, utilizzare sempre l‘impugnatura supplementare in modo da poter avere sempre il maggior controllo possibile su forze di contraccolpo oppure momenti di reazione che scaturiscono durante la fase in cui la macchina raggiunge il regime di pieno carico.** Adottando appropriate misure di precauzione l‘operatore può essere in grado di tenere sotto controllo le forze di contraccolpo e quelle di reazione.
- **Non avvicinare mai la propria mano alla zona degli utensili in rotazione.** Nel corso dell‘azione di contraccolpo l‘utensile potrebbe passare sulla mano.
- **Evitare di avvicinarsi alla zona anteriore o posteriore alla mola rotante.** Un contraccolpo provoca uno spostamento improvviso dell‘elettroutensile nella direzione opposta a quella della rotazione della mola al punto di blocco.
- **Operare con particolare attenzione in prossimità di spigoli, spigoli taglienti, ecc. Impedire che gli utensili possano rimbalzare dal pezzo da lavorare oppure possano rimanervi bloccati.** L‘utensile in rotazione ha la tendenza a rimanere bloccato in angoli e spigoli vivi, oppure in caso di rimbalzo. Ciò provoca una perdita del controllo oppure un contraccolpo.
- **Non utilizzare lame a catena o lame dentellate né mole diamantate segmentate con aperture di larghezza maggiore di 10 mm.** Questo tipo di accessori provoca un contraccolpo oppure la perdita del controllo sull‘elettroutensile.
- **Evitare di far bloccare la mola oppure di esercitare una pressione troppo alta. Non eseguire tagli eccessivamente profondi.** Sottoponendo la mola a carico eccessivo, se ne aumenta la sollecitazione e la si rende maggiormente soggetta ad angolature improprie o a blocchi venendo così a creare il pericolo di contraccolpo oppure di rottura del corpo abrasivo.
- **Se la mola si blocca oppure se si interrompe il lavoro, spegnere l‘apparecchio e aspettare che la mola si fermi completamente. Non tentare mai di estrarre la mola in funzione perché si potrebbe provocare un contraccolpo.** Cercare ed eliminare la causa del blocco.
- **Mai rimettere l‘elettroutensile in funzione fintanto che esso si trova ancora nel pezzo da lavorare. Prima di continuare ad eseguire il taglio procedendo con la dovuta attenzione, attendere che la mola da taglio abbia raggiunto la massima velocità.** In caso contrario è possibile che la mola resti agganciata, salti via dal pezzo da lavorare oppure provochi un contraccolpo.
- **Sostenere i pannelli o pezzi da lavorare di grosse dimensioni per evitare il rischio di un contraccolpo a causa di una mola incastrata.** I pezzi da lavorare di grosse dimensioni potrebbero deformarsi a causa del peso intrinseco. Il pezzo da lavorare deve essere appoggiato su entrambi i lati della mola, sia in prossimità del taglio sia sui bordi.
- **Usare la massima cautela in caso di „tagli dal centro“ da eseguire in pareti già esistenti oppure in altre parti non visibili.** La mola che inizia il taglio sul materiale potrebbe provocare un contraccolpo se dovesse arrivare a troncare condutture del gas o dell‘acqua, linee elettriche oppure oggetti di altro tipo.

Caratteristiche tecniche

Tensione nominale	230 V~, 50 Hz
Potenza assorbita nominale	1350 W
Numero di giri nominale	9000 /min
Diametro mole	125 mm
Foro di appoggio	22,2 mm
Profondità di scanalatura	0 - 30 mm
Larghezze di scanalatura	8 - 26 mm
Filettatura	M14
Classe di protezione	II
Peso	4 kg

Rumore

I valori del rumore sono stati rilevati secondo la norma EN 60745.

Livello di pressione acustica L_{pA}	97,6 dB(A)
Incertezza K_{pA}	3 dB(A)
Livello di potenza acustica L_{WA}	108,6 dB(A)
Incertezza K_{WA}	3 dB(A)

Portate cuffie antirumore.
L'effetto del rumore può causare la perdita dell'udito.

Valori totali di vibrazione (somma dei vettori di tre direzioni) rilevati ai sensi della norma EN 60745. Indicazione dei valori di vibrazione (durante il distacco di una lastra di calcestruzzo):
Impugnatura principale a_h = 6,417 m/s^2
Fattore di convergenza K = 1,5 m/s^2

NOTA: Il livello di vibrazioni indicato nelle presenti istruzioni è stato misurato secondo un procedimento di misurazione conforme alla norma EN 60745 e può essere usato per un confronto tra vari apparecchi. Il coefficiente di emissione delle vibrazioni può anche essere usato per una stima introduttiva dell'esposizione.

⚠ **AVVERTENZA!** Il livello di vibrazioni cambia in base all'uso dell'elettroutensile e in alcuni casi può essere superiore al valore indicato nelle presenti istruzioni. La sollecitazione da vibrazioni potrebbe risultare sottostimata se l'elettroutensile viene utilizzato regolarmente in tal modo. Cercare di ridurre il più possibile la sollecitazione da vibrazioni. Provvedimenti adeguati per la riduzione della sollecitazione da vibrazioni prevedono di indossare guanti nell'utilizzo dell'elettroutensile e di limitare la durata d'impiego. Occorre tenere in considerazione tutte le componenti del ciclo di esercizio (per esempio i tempi nei quali l'elettroutensile è spento e i tempi in cui è acceso ma funziona senza carico).

Rischi residui

Anche se questo elettroutensile viene utilizzato secondo le norme, continuano a sussistere rischi residui. In relazione alla struttura e al funzionamento di questo elettroutensile potrebbero presentarsi i seguenti pericoli:

- Danni all'apparato respiratorio nel caso in cui non venga indossata una maschera antipolvere adeguata.
- Danni all'udito nel caso in cui non vengano indossate cuffie antirumore adeguate.
- Danni alla salute derivanti da vibrazioni mano- braccio se l'apparecchio viene utilizzato a lungo, non viene tenuto in modo corretto o se la manutenzione non è appropriata.

Prima della messa in funzione

Impostazione della larghezza di taglio delle mole diamantate (Abb.1)

- Svitare la vite di arresto (6).
- Spingere la battuta di profondità (7) verso l'alto.
- Premere l'arresto del mandrino(10) e tenerlo premuto.
- Svitare la chiave a foro frontale (15) e la flangia di serraggio (5).
- Rimuovere la flangia di serraggio (5).
- Ottenere la larghezza di taglio desiderata utilizzando il numero di spessori (14) esatto. Verificare che lo spessore superiore sia costituito dalla flangia (13) (Fig.2).

NOTA

- Sono a disposizione diversi spessori. Si prega di tenere presente che la larghezza della scanalatura risulta dalla somma degli spessori che si trovano tra le mole diamantate e dello spessore delle mole.
- Accertarsi che la flangia di sostegno (17) sia applicata correttamente ruotandola assieme al mandrino.
- Accertarsi che le mole siano applicate correttamente sulle flange (13+17).

- Stringere la flangia di serraggio (5) con la chiave a foro frontale (15) Nel far questo premere l'arresto del mandrino (10).

NOTA

- Quando si imposta una larghezza di taglio inferiore a quella massima, per fissare le mole si devono utilizzare gli spessori sul lato della flangia di fissaggio, in quanto la flangia di fissaggio, per via della lunghezza della filettatura, non è in grado da sola di fissare le mole sul mandrino (Fig.3).

Sostituzione delle mole diamantate (Fig. 1 / 4 / 5 / 6)

NOTA

- Sostituire le mole diamantate solo in coppia.

- Svitare la vite di arresto (6).
- Spingere la battuta di profondità (7) verso l'alto.
- Premere l'arresto del mandrino (10) e tenerlo premuto.

- Svitare la chiave a foro frontale (15) e la flangia di serraggio (5).
- Sfilare dal mandrino tutte le parti staccabili.
- Pulire a fondo flangia di serraggio (5), flangia (13), spessori (14) e flangia di sostegno (17).
- Applicare la flangia di sostegno (17) (Fig. 4).

NOTA
- Accertarsi che la flangia di sostegno (17) sia applicata correttamente ruotandola assieme al mandrino.

- Applicare la prima mola diamantata (Fig. 5).
- Ottenere la larghezza di taglio desiderata utilizzando il numero di spessori (14) esatto. Verificare che lo spessore superiore sia costituito dalla flangia (13) (Fig. 5).
- Applicare la seconda mola da taglio diamantata (Fig. 6).

NOTA
- Accertarsi che le mole siano applicate correttamente sulle flange.

- Stringere la flangia di serraggio (5) con la chiave
- a foro frontale (15). Nel far questo premere l'arresto del mandrino(10) (Fig. 1 +6).

Impostazione della profondità di scanalatura(Fig. 1)
- Svitare la vite di arresto (6).
- Regolare la battuta di profondità (7) alla profondità desiderata.
- Stringere la vite di arresto (6).

Montaggio dell'adattatore aspirapolvere (Fig. 1)
- Infilare i perni dell'adattatore aspirapolvere (3) negli incavi dell'apposito raccordo.
- Bloccare l'adattatore aspirapolvere(3) ruotandolo.
- Svitare il dado per raccordi (3a).
- Infilare il tubo dell'apparecchio di aspirazione fino a una misura sufficiente nell'apertura che si trova sul dado per raccordi (3a).
- Stringere saldamente il dado per raccordi (3a).

Utilizzo

Accensione/spegnimento (Fig. 7)
NOTA
Accendere sempre l'apparecchio prima che venga a contatto con il materiale e portare l'apparecchio sul pezzo da lavorare solo dopo l'accensione. Lo scanalatore per muri è dotato di un avvio elettronico graduale. Il motore ha un avviamento ritardato.

Accensione dell'apparecchio:
- Azionare il blocco di accensione (9). Dopo di ciò premere l'interruttore ON/OFF (1).

Spegnimento dell'apparecchio:
- Rilasciare l'interruttore ON/OFF (1).

Utilizzo dello scanalatore per muri
⚠ ATTENZIONE!
L'apparecchio è adatto esclusivamente per il taglio a secco.
- Prima di lavorare con lo scanalatore per muri, verificare con un rilevatore di linee se nelle pareti e nei muri si celano conduttori di corrente, condotti di gas o condotti di acqua.
- Scegliere la larghezza desiderata della scanalatura.

1. Setzen Sie das Gerät mit der Laufrolle (11) am Mauerwerk an.
2. Schalten Sie nun das Gerät ein und tauchen Sie nun in das Mauerwerk ein, bis der Anschlag (7) aufliegt.
3. Fräsen Sie jetzt die Nut in das Mauerwerk; dabei ist die Fräsrichtung zu beachten. Das Gerät muss stets im Gegenlauf arbeiten. Ansonsten kann das Gerät unkontrolliert aus dem Schnitt gedrückt werden.

- Ao terminar a ranhura, retire o aparelho da mesma, agitando-o e só depois desligue o aparelho.
- Corte então a nervura que se formou entre as duas ranhuras com o cinzel (16).

⚠ ATENÇÃO!
Não é permitido o processamento de materiais que contenham amianto!

Manutenzione e pulizia

⚠ ATTENZIONE! PERICOLO DI LESIONI! Prima di qualsiasi lavoro sull'apparecchio, spegnere l'apparecchio e staccare la spina.

- L'apparecchio dev'essere sempre pulito, asciutto e privo di olio o grassi lubrificanti.
- Per la pulizia dell'alloggiamento, utilizzare un panno asciutto. Non utilizzare mai benzina, solventi o detergenti in grado di attaccare la plastica.

⚠ ATTENZIONE! Se è necessario sostituire il cavo di alimentazione, fare eseguire l'operazione dal produttore o da un suo rappresentante per evitare di compromettere la sicurezza.

- Movimentare e trasportare con accuratezza gli utensili abrasivi. Gli utensili abrasivi vanno stoccati in modo che non siano esposti a danni meccanici o influssi ambientali dannosi.
- Impedire la penetrazione di liquidi all'interno degli apparecchi.

Stoccaggio

Stoccare l'apparecchio e i relativi accessori in un luogo buio, asciutto e non soggetto a gelo, non accessibile ai bambini. La temperatura di stoccaggio ideale è compresa tra 5 e 30 °C.
Conservare l'elettroutensile nell'imballaggio originale.
Coprire l'elettroutensile per proteggerlo da polvere o umidità.
Conservare le istruzioni per l'uso nei pressi dell'elettroutensile.

Ciamento elettrico

Il motore elettrico installato è collegato e pronto per l'esercizio. L'allacciamento è conforme alle disposizioni VDE e DIN pertinenti.
L'allacciamento alla rete del cliente e il cavo di prolunga utilizzato devono essere conformi a tali norme.

Avvertenze importanti
In caso di sovraccarico il motore si disinserisce automaticamente. Dopo un tempo di raffreddamento (dalla diversa durata) è possibile inserire nuovamente il motore.

Cavo di alimentazione elettrica difettoso
Sui cavi di alimentazione elettrica si verificano spesso danni all'isolamento.
Le cause possono essere le seguenti:
- Schiacciature, laddove i cavi di alimentazione vengono fatti passare attraverso finestre o interstizi di porte.
- Piegature a causa del fissaggio o della conduzione dei cavi stessi eseguiti in modo non appropriato.
- Tagli causati dal transito sui cavi di alimentazione.
- Danni all'isolamento causati dalle operazioni di distacco dalla presa a parete.
- Cricche a causa dell'invecchiamento dell'isolamento.

Tali cavi di alimentazione elettrica difettosi non possono essere utilizzati e rappresentano un pericolo mortale a causa dei danni all'isolamento.
Controllare regolarmente che i cavi di alimentazione elettrica non siano danneggiati. Assicurarsi che, durante tale controllo, il cavo di alimentazione non sia collegato alla rete elettrica.
I cavi di alimentazione elettrica devono essere conformi alle disposizioni VDE e DIN pertinenti. Utilizzare soltanto i cavi di alimentazione con la dicitura H05VV-F. La stampa della denominazione del modello sul cavo di alimentazione è obbligatoria.

Motore a corrente alternata
- La tensione di alimentazione deve essere di 230 V ~
- I cavi di prolunga fino a 25 m di lunghezza devono avere una sezione di 1,5 millimetri quadrati.

Gli allacciamenti e le riparazioni all'impianto elettrico possono essere eseguiti soltanto da un elettricista qualificato.

In caso di domande indicare i seguenti dati:
- Tipo di corrente del motore
- Dati dell'etichetta identificativa della macchina
- Dati dell'etichetta identificativa del motore

Smaltimento e riciclaggio

L'apparecchio si trova in una confezione per evitare i danni dovuti al trasporto. Questo imballaggio rappresenta una materia prima e può perciò essere utilizzato di nuovo o riciclato. Non gettate le batterie nei rifiuti domestici, nel fuoco o in acqua. Le batterie devono venire raccolte, riciclate o smaltite rispettando l'ambiente.

L'apparecchio e i suoi accessori sono fatti di materiali diversi, per es. metallo e plastica. Consegnate i pezzi difettosi allo smaltimento di rifiuti speciali. Per informazioni rivolgetevi ad un negozio specializzato o all'amministrazione comunale!

Non smaltire i dispositivi usati insieme ai rifiuti domestici!

Questo simbolo indica che il prodotto non deve essere smaltito con i rifiuti domestici come da direttiva per gli strumenti elettrici ed elettronici usati (2012/19/UE) e in base alle leggi nazionali. Questo prodotto deve essere consegnato presso un apposito centro di raccolta. Questo può essere eseguito ad es. restituendo il prodotto vecchio all'atto dell'acquisto di un prodotto simile o consegnandolo presso un centro di raccolta autorizzato al riciclaggio di strumenti elettrici ed elettronici usati. La gestione impropria di dispositivi usati può ripercuotersi negativamente sull'ambiente e sulla salute umana, a causa di sostanze potenzialmente pericolose spesso contenute negli strumenti elettrici ed elettronici. Uno smaltimento corretto del prodotto contribuisce inoltre a sfruttare in modo efficiente le risorse. Le informazioni sui centri di raccolta per dispositivi usati sono reperibili presso la propria amministrazione comunale, l'azienda municipalizzata per la nettezza urbana, un centro autorizzato allo smaltimento di strumenti elettrici ed elettronici usati o presso il servizio di nettezza urbana.

www.scheppach.com service@scheppach.com +(49)-08223-4002-99 +(49)-08223-4002-58

Vysvětlení symbolů na přístroji

	CZ	Před uvedením do provozu si přečtěte a dodržujte návod k obsluze a bezpečnostní pokyny.
	CZ	Noste ochranné brýle!
	CZ	Noste ochranná sluchátka!
	CZ	Bude-li se při práci prášit, noste ochranu dýchacích cest!
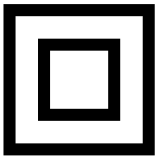	CZ	třída ochrany II

Úvod

výrobce:
scheppach
Fabrikation von Holzbearbeitungsmaschinen GmbH
Günzburger Straße 69
D-89335 Ichenhausen

Vážený zákazníku,
přejeme Vám hodně radosti a úspěchů při práci s Vaším novým přístrojem.

POZNÁMKA:
V souladu s platnými zákony, které se týkají odpovědnosti za výrobek, výrobce zařízení nepřebírá odpovědnost za poškození výrobku nebo za škody způsobené výrobkem, ke kterým z následujících důvodů:
- Nesprávná manipulace.
- Nedodržení pokynů pro obsluhu.
- Opravy prováděné třetí stranou, opravy neprováděné v autorizovaném servisu.
- Montáž neoriginálních dílů nebo použití neoriginálních dílů při výměně.
- Jiné než specifikované použití.
- Porucha elektrického systému, která byla způsobena nedodržením elektrických předpisů a předpisů VDE 0100, DIN 57113, VDE0113.

Doporučujeme:
Před montáží a obsluhou tohoto zařízení si přečtěte kompletní text v návodu k obsluze. Pokyny pro obsluhu jsou určeny k tomu, aby se uživatel seznámil s tímto zařízením a aby při jeho použití využil všech jeho možností v souladu s uvedenými doporučeními. Tento návod k obsluze obsahuje důležité informace o tom, jak provádět bezpečnou, profesionální a hospodárnou obsluhu stroje, jak se zabránit rizikům, jak ušetřit náklady na opravy, jak zkrátit doby prostojů a jak zvýšit spolehlivost a prodloužit provozní životnost stroje. Mimo bezpečnostních předpisů uvedených v návodu k obsluze musíte dodržovat take platné předpisy, které se týkají provozu stroje ve vaší zemi.
Uchovávejte návod k obsluze stále v blízkosti stroje a uložte jej do plastového obalu, aby byl chráněn před nečistotami a vlhkostí. Přečtěte si návod k obsluze před každým použitím stroje a pečlivě dodržujte v něm uvedené informace. Stroj mohou obsluhovat pouze osoby, které byly řádně proškoleny v jeho obsluze a které byly řádně informovány o rizicích spojených s jeho obsluhou. Při obsluze stroje musí být splněn stanovený minimální věk. Nepřebíráme žádnou záruku za nehody nebo škody způsobené nedodržením tohoto návodu a bezpečnostních pokynů.

Vybavení (Fig. 1)

1. vypínač
2. rukojeť
3. adaptér pro odsávání prachu
3a. přesuvná matice
4. ochranný kryt
5. upínací příruba (se závitem)
6. stavěcí šroub hloubkového dorazu
7. hloubkový doraz
8. přídavná rukojeť
9. blokovací tlačítko
10. aretace vřetena
11. vodicí kladka
12. redukční nástavec
13. příruba
14. vložky
15. kruhový klíč s čelním otvorem
16. ruční dláto
17. opěrná příruba (upínací příruba)

Rozsah dodávky

- Otevřete balení a opatrně vyjměte přístroj.
- Odstraňte materiál obalu a obalové a přepravní pojistky (pokud je jimi výrobek opatřen).
- Zkontrolujte, zda je obsah dodávky úplný.
- Zkontrolujte přístroj a díly příslušenství, zda se při přepravě nepoškodily.
- Uchovejte obal dle možností až do uplynutí záruční doby.

POZOR
Přístroj a obalové materiály nejsou hračka! Dětem nepatří do rukou plastikové sáčky, fólie ani drobné součástky! Hrozí nebezpečí jejich spolknutí a udušení!

1 drážkovací fréza do zdiva
1 kruhový klíč s čelním otvorem
1 redukční nástavec
1 ruční dláto

Použití v souladu s určením

Zednická drážkovací fréza (normativně řezací bruska), dále uvedená také jako přístroj, je určená ve spojení se schváleným průmyslovým vysavačem za pevné podpory vodicích saní u převážně minerálních látek, jako je např. beton nebo zdivo, k dělení nebo drážkování bez použití vody. Jakékoliv jiné použití nebo úprava stroje jsou pokládány za použití v rozporu s určením a skrývají značná nebezpečí úrazu. Není určeno pro komerční použití.

Obecné bezpečnostní pokyny pro elektrické nářadí

⚠ **VÝSTRAHA! Přečtěte si všechna bezpečnostní upozornění a pokyny.** Nedbalost při dodržování uvedených bezpečnostních upozornění a pokynů může vést k úrazu elektrickým proudem, požáru a/nebo těžkým zraněním.

Veškerá bezpečnostní upozornění a pokyny uschovejte pro budoucí použití.

Pojem „elektrické nářadí“ používaný v bezpečnostních pokynech se vztahuje na elektrické nářadí napájené ze sítě (síťovým kabelem) a na elektrické nářadí napájené akumulátorem (bez síťového kabelu).

Bezpečnost na pracovišti

- **Svůj pracovní prostor udržujte v čistotě a dobře osvětlený.** Nepořádek a neosvětlený pracovní prostor mohou vést k úrazům.
- **S elektrickým nářadím nepracujte v prostředí ohroženém výbuchem, kde se nachází hořlavé kapaliny, plyny nebo prach.** Elektrické nářadí vytváří jiskry, od kterých se může vznítit prach nebo výpary.
- **Nedovolte dětem ani jiným osobám, aby se přibližovaly k elektrickému nářadí v době, kdy je používáte.** V případě odvedení pozornosti můžete ztratit kontrolu nad přístrojem.

Elektrická bezpečnost

- **Zástrčka elektrického nářadí musí odpovídat zásuvce. Zástrčka se nesmí žádným způsobem pozměňovat. Nepoužívejte adaptérové zástrčky v kombinaci s uzemněným elektrickým nářadím.** Nepozměněné zástrčky a jim odpovídající zásuvky snižují riziko úrazu elektrickým proudem.
- **Zabraňte kontaktu těla s uzemněnými předměty, jako jsou trubky, topení, sporáky a chladničky.** Je-li vaše tělo uzemněné, hrozí zvýšené riziko úrazu elektrickým proudem.
- **Elektrické nářadí chraňte před deštěm a vlhkostí.** Vniknutím vody do elektrického přístroje se zvyšuje riziko úrazu elektrickým proudem.
- **Nepoužívejte kabel v rozporu s jeho určením pro přenášení či zavěšování elektrického nářadí nebo k vytahování zástrčky ze zásuvky. Udržujte kabel v dostatečné vzdálenosti od zdrojů vysoké teploty, oleje, ostrých hran nebo pohyblivých částí přístroje.** Poškozené nebo zapletené kabely zvyšují riziko úrazu elektrickým proudem.
- **Pokud pracujete s elektrickým nářadím venku, používejte pouze takové prodlužovací kabely, které jsou schválené také pro venkovní použití.** Používáním prodlužovacího kabelu vhodného pro venkovní použití se snižuje riziko úrazu elektrickým proudem.
- **Pokud nelze zabránit provozu elektrického nářadí ve vlhkém prostředí, používejte proudový chránič.** Použitím proudového chrániče se snižuje riziko úrazu elektrickým proudem.

Bezpečnost osob

- **Buďte stále pozorní, sledujte, co děláte a používejte při práci s elektrickým nářadím zdravý rozum. Elektrické nářadí nepoužívejte, pokud jste unaveni nebo pod vlivem drog, alkoholu či léků.** Jediný okamžik nepozornosti při používání elektrického nářadí může způsobit vážná zranění.
- **Noste osobní ochranné prostředky a vždy také ochranné brýle.** Nošením osobních ochranných prostředků, jako je ochranná maska proti prachu, protiskluzová bezpečnostní obuv, ochranná přilba nebo ochrana sluchu, a to v závislosti na druhu a použití elektrického nářadí, se snižuje riziko zranění.
- **Zabraňte neúmyslnému uvedení přístroje do provozu. Než elektrické nářadí zapojíte do elektrické sítě a/nebo připojíte akumulátor nebo než nářadí zvednete či přenesete, ujistěte se, že je vypnuté.** Pokud máte při přenášení elektrického nářadí prst na vypínači nebo pokud přístroj zapojíte do sítě již zapnutý, může dojít k úrazu.
- **Předtím, než elektrické nářadí zapnete, odstraňte nástavce nebo šroubováky.** Pokud se nástroj nebo šroubovák nacházejí v otáčející se části přístroje, může to vést ke zranění.
- **Vyhýbejte se nepřirozenému držení těla. Zajistěte si bezpečnou stabilitu a neustále udržujte rovnováhu.** Tak dokážete elektrické nářadí lépe kontrolovat v neočekávaných situacích.
- **Noste vhodný oděv. Nenoste volné oblečení ani šperky. Vlasy, oděv a rukavice udržujte v bezpečné vzdálenosti od pohyblivých částí** Volný a nepřiléhavý oděv, šperky nebo dlouhé vlasy mohou být pohyblivými částmi zachyceny.
- **Pokud lze namontovat zařízení pro odsávání a zachytávání prachu, ujistěte se, zda jsou připojena a správně použita.** Použitím odsávání prachu se může snížit ohrožení prachem.

Použití a údržba elektrického nářadí

- **Přístroj nepřetěžujte. Pro svou práci používejte elektrické nářadí, jež je pro daný účel vhodné.** S vhodným elektrickým nářadím se vám bude v uvedeném výkonovém rozsahu pracovat lépe a bezpečněji.
- **Nepoužívejte elektrické nářadí, jehož vypínač je vadný.** Elektrické nářadí, které se již nedá zapnout nebo vypnout, představuje nebezpečí a musí se opravit.
- **Před nastavením přístroje, výměnou příslušenství nebo odložením přístroje vytáhněte zástrčku ze zásuvky.** Toto bezpečnostní opatření zabraňuje neúmyslnému spuštění elektrického nářadí.
- **Nepoužívané elektrické nářadí udržujte mimo dosah dětí. Nedovolte používat přístroj osobám, které s ním nejsou obeznámeny nebo které nečetly tento návod.** Elektrické nářadí je nebezpečné, manipulují-li s ním nezkušené osoby.
- **Údržbu elektrického nářadí vykonávejte pečlivě. Zkontrolujte, zda jsou v pořádku pohyblivé části přístroje a zda jim není bráněno v pohybu, zda**

nejsou některé součásti rozbité nebo natolik poškozené, že je funkčnost elektrického nářadí omezená. Poškozené části přístroje nechte před jeho použitím opravit. Řada úrazů má svou příčinu ve špatné údržbě elektrického nářadí.

- **Řezné nástroje udržujte v ostrém a čistém stavu.** Pečlivě udržované řezné nástroje s ostrými řeznými hranami se méně zasekávají a snáze se vedou.
- **Elektrické nářadí, příslušenství, nástavce atd. používejte podle těchto pokynů. Zohledňujte přitom pracovní podmínky a vykonávanou činnost.** Použití elektrického nářadí k jiným než určeným účelům může vést ke vzniku nebezpečných situací.

Servis

- **Nechte své elektrické nářadí opravovat pouze kvalifikovanými odborníky a používejte pouze originální náhradní díly.** Tím zajistíte, že zůstane zachována bezpečnost elektrického nářadí.

Bezpečnostní pokyny pro řezací brusky

- **Ochranný kryt, patřící k elektrickému nástroji, musí být namontovaná bezpečně a nastavená tak, aby se dosáhla maximální bezpečnost, tj. nejmenší díl brusného tělesa je otevřen směrem k obslužné osobě. Zdržujte se, jakož i v blízkosti se nacházející osoby, mimo rovinu rotujícího brusného kotouče.** Ochranný kryt má obsluhující osobu chránit před úlomky a náhodným kontaktem s brusným nástrojem.
- **Pro své elektrické nářadí používejte pouze řezné kotouče s diamantovým ostřím.** Samotná skutečnost, že příslušenství můžete na své elektrické nářadí upevnit, ještě nezaručuje bezpečné použití.
- **Přípustné otáčky použitého nástroje musí být minimálně tak vysoké, jako jsou nejvyšší otáčky uvedené na elektrickém nářadí.** Příslušenství, které se otáčí rychleji, než je přípustné, se může rozlomit a odletět od přístroje.
- **Brusné nástroje se smí používat pouze pro doporučené možnosti použití. Například: Nebrušte nikdy boční plochou řezného kotouče.** Řezné kotouče jsou určeny k úběru materiálu hranou kotouče. Působení boční síly na tyto brusné nástroje může vést k jejich zlomení.
- **Používejte pro vámi zvolený brusný kotouč vždy nepoškozenou upínací přírubu správné velikosti a tvaru.** Vhodné příruby zajišťují podepření brusného kotouče, čímž snižují riziko jeho zlomení.
- **Vnější průměr a tloušťka použitého nástroje musí odpovídat rozměrovým údajům vašeho elektrického nářadí.** Nesprávně dimenzované použité nástroje nelze dostatečně odclonit ani kontrolovat.
- **Brusné kotouče a příruby musí být přesně dosedat na brusné vřeteno vašeho elektrického nářadí.** Použité nástroje, které nedosedají přesně na elektrické nářadí, se otáčí nerovnoměrně, velmi silně vibrují a mohou vést ke ztrátě kontroly.
- **Nepoužívejte poškozené brusné kotouče. Před každým použitím zkontrolujte brusné kotouče na výskyt oprýskání a prasklin. Pokud elektrické nářadí nebo brusný kotouč spadne, zkontrolujte, zda nedošlo k jeho poškození, nebo použijte nepoškozený brusný kotouč. Poté, co jste brusný kotouč zkontrolovali a nasadili, zdržujte se vy a osoby nacházející se v blízkosti mimo rovinu rotujícího nasazeného nástroje a nechte přístroj běžet jednu minutu na nejvyšší otáčky.** Poškozené brusné kotouče se většinou zlomí během této testovací doby.
- **Noste osobní ochranné prostředky. V závislosti na způsobu použití noste ochranu celého obličeje, ochranu zraku nebo ochranné brýle. Pokud je to přiměřené, noste ochrannou masku proti prachu, ochranu sluchu, ochranné rukavice nebo speciální zástěru, která vás ochrání před drobnými brusnými úlomky a částicemi materiálu.** Oči by se měly chránit před odletujícími cizími tělesy, která se vyskytují při různých způsobech použití. Prach vznikající za provozu přístroje je třeba filtrovat pomocí ochranné masky proti prachu nebo ochranné dýchací masky. Pokud jste dlouho vystaveni vysoké intenzitě hluku, může to u vás způsobit ztrátu sluchu.
- **Dbejte na bezpečný odstup jiných osob od vašeho pracoviště. Každý, kdo vstoupí na toto pracoviště, musí nosit osobní ochranné prostředky.** Úlomky obrobku nebo zlomených použitých nástrojů mohou odletět a způsobit zranění i mimo bezprostřední pracovní oblast.
- **Při práci, u které by mohlo dojít ke kontaktu použitého nástroje se skrytými vodiči nebo s vlastním síťovým kabelem, držte přístroj pouze za izolované plochy rukojeti.** Kontakt s vedením pod napětím může přenést napětí i na kovové díly přístroje, což může vést k zásahu elektrickým proudem.
- **Udržujte síťový kabel v dostatečné vzdálenosti od rotujících se nasazených nástrojů.** Ztratíte-li kontrolu nad přístrojem, může dojít k proříznutí nebo zachycení síťového kabelu a vaše ruka nebo paže se může dostat do záběru rotujícího nástroje.
- **Elektrické nářadí nikdy neodkládejte dříve, než se použitý nástroj úplně zastaví.** Rotující nástroj se může dostat do kontaktu s odkládací plochou, čímž můžete ztratit kontrolu nad elektrickým nářadím.
- **Nenechte elektrické nářadí běžet, když ho přenášíte.** Vaše oblečení může být při náhodném kontaktu zachyceno rotujícím nasazeným nástrojem, který se vám může zavrtat do těla.
- **Čistěte pravidelně větrací štěrbiny svého elektrického nářadí.** Ventilátor motoru vtahuje prach do skříně a silné nahromadění kovového prachu může vést k ohrožení elektrickým proudem.
- **Nepoužívejte elektrické nářadí v blízkosti hořlavých materiálů.** Jiskry mohou způsobit vznícení těchto materiálů.
- **Nepoužívejte nasazené nástroje, které vyžadují**

tekutá chladiva. Použití vody nebo jiných tekutých chladiv může vést k úrazu elektrickým proudem.

Další bezpečnostní pokyny pro použití řezací brusky

Zpětný ráz a příslušné bezpečnostní pokyny

Zpětný ráz - příčiny a příslušné bezpečnostní pokyny

- Zpětný ráz je náhlá reakce v důsledku zaseknutého nebo zablokovaného rotujícího brusného kotouče. Zaseknutí nebo zablokování vede k náhlému zastavení rotujícího nasazeného nástroje. Tím je nekontrolované elektrické nářadí akcelerováno na zablokovaném místě proti směru otáčení nasazeného nástroje.
- Když se např. brusný kotouč zasekne nebo se zablokuje v obrobku, může dojít k zachycení hrany brusného kotouče, která se zanořuje do obrobku, a tak k vylomení brusného kotouče nebo vzniku zpětného rázu. Brusný kotouč se pak na zablokovaném místě pohybuje směrem k obsluhující osobě nebo naopak směrem od ní, v závislosti na směru otáčení kotouče. Při tom se mohou brusné kotouče také zlomit.

Zpětný ráz je důsledkem nesprávného nebo chybného použití elektrického nářadí. Vhodnými bezpečnostními opatřeními mu lze zabránit tak, jak je popsáno níže.

- **Držte elektrické nářadí pořádně pevně a zaujměte tělem a pažemi takovou polohu, ve které můžete zachytit síly zpětného rázu. Používejte vždy přídavnou rukojeť, je-li k dispozici, abyste při vysokých otáčkách měli co největší kontrolu nad silami zpětného rázu nebo reakčními momenty.** Obsluhující osoba může síly zpětného rázu a reakce zvládat pomocí vhodných bezpečnostních opatření.
- **Nedávejte ruku nikdy do blízkosti rotujících nasazených nástrojů.** Při zpětném rázu může nasazený nástroj přejet přes vaše ruce.
- **Vyhýbejte se oblasti před a za rotujícím řezným kotoučem.** Zpětným rázem je elektrické nářadí hnáno do směru opačného k pohybu brusného kotouče na zablokovaném místě.
- **Obzvláště opatrně pracujte v oblasti rohů, ostrých hran atd. Zamezte tomu, aby se nasazené nástroje odrazily od obrobku a vzpříčily.** Rotující nástroj má sklon se vzpříčit v oblasti rohů a ostrých hran a při odrazu od obrobku. To vede ke ztrátě kontroly nebo zpětnému rázu.
- **Nepoužívejte řetězové ani ozubené pilové listy a aní segmentované diamantové kotouče se štěrbinami. širšími víc než 10 mm.** Takové nasazené nástroje způsobí často zpětný ráz nebo ztrátu kontroly nad elektrickým nářadím.
- **Zabraňte zablokování řezného kotouče a příliš silnému přítlaku. Neprovádějte příliš hluboké řezy.** Přetěžováním řezného kotouče se zvyšuje jeho namáhání a náchylnost ke vzpříčení nebo zablokování, a tím i možnost zpětného rázu nebo zlomení brusného nástroje.
- **Pokud se řezný kotouč vzpříčí nebo přerušíte práci, vypněte přístroj a držte ho klidně, dokud se kotouč úplně nezastaví. Nikdy se nepokoušejte vytáhnout z místa řezu řezný kotouč, který se ještě pohybuje, protože může dojít k zpětnému rázu.** Zjistěte a odstraňte příčinu vzpříčení.
- **Nezapínejte elektrické nářadí znovu, dokud se nachází v obrobku. Než budete opatrně pokračovat v řezu, nechte řezný kotouč nejprve rozběhnout na jeho nejvyšší otáčky.** Jinak se kotouč může vzpříčit, vyskočit z obrobku nebo vést k zpětnému rázu.
- **Desky nebo velké obrobky podepřete, aby se snížilo riziko zpětného rázu následkem uvízlého řezného kotouče.** Velké obrobky se mohou prolomit pod svou vlastní vahou. Obrobek musí být podepřen na obou stranách kotouče, a sice jak v blízkosti dělicího řezu, tak i na hraně.
- **Buďte obzvláště opatrní u „kapsových řezů“ do již existujících stěn nebo jiných nepřehledných oblastí.** Zanořující se řezný kotouč může při říznutí do plynového vedení nebo vodovodu, elektrických kabelů nebo jiných předmětů vést k zpětnému rázu.

Technické údaje

Domezovací napětí	230 V~, 50 Hz
Domezovací příkon	1350 W
Domezovací počet otáček	9000 /min
Ø kotoučů	125 mm
Upínací otvor	22,2 mm
Hloubka drážky	0 - 30 mm
Šířky drážky	8 - 26 mm
Závit	M14
Třída ochrany	II
Hmotnost	4 kg

Informace o hluku a vibracích:

Hodnoty hluku a vibrací byly stanoveny podle EN 60745.

Akustická hladina L_{pA}	97,6 dB(A)
Nejistota K_{pA}	3 dB(A)
Hladina akustického tlaku L_{WA}	108,6 dB(A)
Nejistota K_{WA}	3 dB(A)

Používejte ochranu sluchu!

Působení hluku může vést ke ztrátě sluchu.

Celkové hodnoty vibrací (součet vektorů tří směrů) stanoveny v souladu s EN 60745. Údaje hodnot vibrací (při oddělení betonové desky):

Rukojeť: a_h = 6,417 m/s²

Nejistota K = 1,5 m/s²

UPOZORNĚNÍ: Hladina vibrací uvedená v tomto návodu byla měřena v souladu se standardizovanou metodou měření podle EN 60745 a lze ji použít ke srovnání přístrojů. Uvedenou hodnotu emise vibrací lze rovněž

použít k předběžnému posouzení expozice.

⚠ **VÝSTRAHA!** Hladina vibrací se mění v závislosti na použití elektrického nářadí a může být v některých případech vyšší než hodnota uvedená v tomto návodu. Pokud se elektrické nářadí používá takovým způsobem pravidelně, mohlo by být zatížení vibracemi podceněno. Snažte se udržovat zatížení vibracemi co nejnižší. Příklady opatření ke snížení zatížení vibracemi jsou používání rukavic při práci s nářadím a omezení doby práce s nářadím. Přitom se musí zohlednit všechny části provozního cyklu (například časy, kdy je elektrické nářadí vypnuté a časy, kdy je sice zapnuté, ale běží bez zatížení).

Zbytková rizika

I přesto, že obsluhujete elektrický přístroj podle předpisů, existují vždy zbývající rizika. V souvislosti s konstrukcí a provedením elektrického přístroje se mohou vyskytnout následující nebezpečí:

- Poškození plic, pokud se nenosí žádná vhodná ochranná maska proti prachu.
- Poškození sluchu, pokud se nenosí žádná vhodná ochrana sluchu.
- Poškození zdraví, které je následkem vibrací na ruce a paže, pokud se přístroj používá delší dobu nebo není řádně veden a udržován.

Před uvedením do provozu

Nastavení řezné šířky diamantových řezných kotoučů (Fig.1)

- Povolit stavěcí šroub (6).
- Posuňte hloubkový doraz (7) nahoru.
- Stiskněte aretaci vřetena (10) a podržte tuto stisknutou.
- Kruhovým klíčem s čelním otvorem (15) povolte upínací přírubu (5).
- Sejměte upínací přírubu (5).
- Vytvořte požadovanou šířku řezu počtem vložek (14). Dbejte přitom na to, aby jako nejvrchnější vložka byla položená příruba (13) (Fig.2).

UPOZORNĚNÍ

- K dispozici máte více vložek. Dbejte na to, aby šířka drážky byla ze součtu vložek mezi diamantovými řeznými kotouči a tloušťkou řezných kotoučů.
- Ujistěte se, že opěrná příruba (17) je správně připevněná tak, že se otáčí společně s vřetenem.
- Ujistěte se, že řezné kotouče jsou správně upevněné na přírubách (13+17).

- Pevně utáhněte upínací přírubu (5) kruhovým klíčem s čelním otvoreml (15). Přitom stiskněte aretaci vřetena (10).

UPOZORNĚNÍ

- Při nastavení menší, než je maximální šířka řezu, se musí použít vložky na straně upínací příruby pro upevnění řezných kotoučů, protože upínací příruba vzhledem k délce závitu na vřetenu sama nemůže upevnit kotouče (Fig.3).

Výměna diamantových řezných kotoučů (Fig. 1 / 4 / 5 / 6)

UPOZORNĚNÍ

- Diamantové řezné kotouče se smí vyměnit pouze v páru.

- Povolit stavěcí šroub (6).
- Posuňte hloubkový doraz (7) nahoru.
- Stiskněte aretaci vřetena (10) a podržte tuto stisknutou.
- Kruhovým klíčem s čelním otvorem (15) povolte upínací přírubu (5).
- Sejměte z vřetena všechny snímatelné díly.
- Upínací příruba (5), příruba (13), vložky (14) und opěrná příruba (17) se musí důkladně očistit.
- Připevnit opěrnou přírubu (17) (Fig. 4).

UPOZORNĚNÍ

- Ujistěte se, že opěrná příruba (17) je správně připevněná tak, že se otáčí společně s vřetenem.

- Připevnit první diamantový řezný kotouč (Fig. 5).
- Vytvořte požadovanou šířku řezu počtem vložek (14). Dbejte přitom na to, aby jako nejvrchnější vložka byla položená příruba (13) (Fig. 5).
- Připevnit druhý diamantový řezný kotouč (Fig. 6).

UPOZORNĚNÍ

- Ujistěte se, že řezné kotouče jsou správně upevněné na přírubách.

- Pevně utáhněte upínací přírubu (5) kruhovým klíčem s čelním otvorem (15). Přitom stiskněte aretaci vřetena (10) (Fig. 1 +6).

Nastavení drážkové hloubky (Fig. 1)

- Povolte stavěcí šroub (6).
- Hloubkový doraz (7) nastavte na požadovanou hloubku..
- Utáhněte stavěcí šroub (6).

Montáž adaptéru pro odsávání prachu (Fig. 1)

- Zasuňte čep odsávacího adaptéru (3) do vyhloubenin na přípojce odsávání prachu.
- Otočením zablokujte odsávací adaptér (3).
- Povolte přesuvnou matici (3a).
- Trubku odsávacího přístroje zasuňte dostatečně daleko do otvoru na přesuvné matici (3a).
- Pevně utáhněte přesuvnou matici (3a).

www.scheppach.com service@scheppach.com ☎ +(49)-08223-4002-99 +(49)-08223-4002-58

Obsluha

Zapnutí/vypnutí (Fig. 7)

UPOZORNĚNÍ

Přístroj zapněte vždy před kontaktem s materiálem a teprve poté veďte přístroj směrem k opracovávanému obrobku. Zednická drážkovací fréza je vybavena elektronickým jemným rozběhem. Motor se spustí se zpožděním.

Zapnutí přístroje:

- Stiskněte blokovací tlačítko (9). Poté stiskněte vypínač (1).

Vypnutí přístroje:

- Pusťte vypínač (1).

Manipulace se zednickou drážkovací frézou

⚠ POZOR!

Tento přístroj je vhodný jen pro suché řezání.

- Než začnete pracovat se zednickou drážkovací frézou, zkontrolujte potrubním lokátorem stěny a zdivo, zda se zde nenachází skryté elektrické vedení, plynové nebo vodovodní potrubí.
- Zvolte požadovanou drážkovou šířku.

1. Nasaďte přístroj vodicí kladkou (11) na zdivo.
2. Nyní zapněte přístroj a zabořte jej do zdiva, dokud nedoléhá doraz (7).
3. Teď do zdiva vyfrézujte drážku; přitom se musí dbát na směr frézování. Přístroj musí vždy pracovat protiběžně. Jinak přístroj může být vytlačen nekontrolovaně z místa řezu.

- Na konci drážky vychylte z ní přístroj a až poté přístroj vypněte.
- Nyní vzniklou příčku mezi oběma drážkami vylomte ručním dlátem (16).

⚠ POZOR!

Materiály, obsahující azbest, se nesmí opracovávat!

Údržba a čištění

⚠ VÝSTRAHA! NEBEZPEČÍ ZRANĚNÍ! Před jakoukoli prací na přístroji ho vypněte a vytáhněte síťovou zástrčku ze zásuvky.

- Přístroj musí být vždy čistý, suchý a zbavený oleje a maziv.
- K čištění povrchu používejte suchý hadřík. Nikdy nepoužívejte benzin, rozpouštědla nebo čisticí prostředky, které narušují umělou hmotu.

⚠ VÝSTRAHA! Pokud je nutná výměna připojovacího kabelu, musí ji provést výrobce nebo jeho zástupce, aby se zabránilo ohrožení bezpečnosti.

- Při manipulaci s brusnými nástroji a jejich přepravě je třeba zvláštní opatrnosti. Brusné nástroje je třeba skladovat tak, aby nebyly vystaveny mechanickému poškození a škodlivým vlivům prostředí.
- Do přístroje se nesmí dostat žádné kapaliny.

Uložení

Skladujte přístroj a jeho příslušenství na tmavém, suchém a nezamrzajícím místě a mimo dosah dětí. Optimální teplota skladování leží mezi 5 a 30 °C. Uložte elektrický přístroj v originálním balení.

Elektrický přístroj zakryjte, aby byl chráněný před prachem nebo vlhkem.

Elektrická přípojka

Instalovaný elektromotor je zabudován v provozuschopném stavu. Přípojka musí odpovídat příslušným předpisům VDE a DIN.

Těmto předpisům musí odpovídat síťová přípojka zákazníka i použité prodlužovací kabely.

Důležité pokyny

Při přetížení se motor automaticky vypne. Po určité době na vychladnutí (čas se liší) nechte motor znovu zapnout.

Vadný elektrický přívodní kabel

U elektrických přívodních kabelů často dochází k poškození izolace.

Jeho příčinami mohou být:

- Poškození tlakem, je-li přívodní kabel veden oknem nebo štěrbinou ve dveřích.
- Prohnutí kvůli nevhodnému upevnění nebo vedení přívodního kabelu.
- Zlomení kvůli přejíždění přes přívodní kabel.
- Poškození izolace kvůli vytrhnutí z elektrické zásuvky ve stěně.
- Protržení v důsledku stárnutí izolace.

Tyto vadné elektrické přívodní kabely nesmí být používány a kvůli poškození izolace jsou životu nebezpečné. Pravidelně kontrolujte poškození elektrických přívodních kabelů. Dávejte pozor, aby nebyl přívodní kabel při kontrole připojen do elektrické sítě.

Elektrické přívodní kabely musí odpovídat příslušným předpisům VDE a DIN. Používejte pouze přívodní kabely s označením H 07 RN.

Uvedení typového označení na přívodním kabelu je povinné.

Motor na střídavý proud

- Napětí v síti musí činit 230 V~
- Prodlužovací kabely do délky 25 m mít průměr 1,5 milimetru čtverečního.

Připojení a opravy elektrického vybavení mohou provádět pouze odborní elektrikáři.

Při zpětných dotazech uvádějte prosím tyto údaje:

- Typ proudu napájejícího motor
- Údaje z typového štítku stroje
- Údaje z typového štítku motoru

Likvidace a recyklace

Přístroj je uložen v balení, aby bylo zabráněno poškození při přepravě. Toto balení je surovina a tím znovu použitelné nebo může být dáno zpět do cirkulace surovin. Přístroj a jeho příslušenství jsou vyrobeny z rozdílných materiálů, jako např. kov a plasty. Defektní přístroje nepatří do domovního odpadu. K odborné likvidaci by měl být přístroj odevzdán na příslušném sběrném místě. Pokud žádné takové sběrné místo neznáte, měli byste se informovat na místním zastupitelství.

Odpadní zařízení nesmějí být likvidována spolu s domácím odpadem!

Tento symbol upozorňuje, že tento výrobek nesmí být podle směrnice o odpadních elektrických a elektronických zařízeních (2012/19/EU) a vnitrostátních zákonů likvidován spolu s domácím odpadem. Tento výrobek musí být odevzdán ve sběrném středisku určeném k tomuto účelu. To lze provést například vrácením při nákupu podobného výrobku nebo odevzdáním v autorizovaném sběrném středisku pro recyklaci odpadních elektrických a elektronických zařízení. Nesprávné zacházení s odpadními zařízeními může mít vzhledem k potenciálně nebezpečným látkám, které jsou v odpadních elektrických a elektronických zařízeních často obsažené, negativní dopad na životní prostředí a lidské zdraví. Správnou likvidací tohoto výrobku přispíváte také k efektivnímu využívání přírodních zdrojů. Informace o sběrných střediscích pro odpadní zařízení můžete získat u svého magistrátu, veřejnoprávní instituce pro nakládání s odpady, autorizovaného orgánu pro likvidaci odpadních elektrických a elektronických zařízení nebo služby svozu odpadu.

A készüléken található szimbólumok magyarázata

	HU	Üzembe helyezés előtt olvassa el a kezelési útmutatót és a biztonsági előírásokat, és mindig tartsa be azokat!
	HU	Viseljen védőszemüveget!
	HU	Viseljen hallásvédőt!
	HU	Porképződésnél viseljen légzőmaszkot!
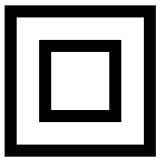	HU	Védelmi osztály II

Bevezetés

gyártó:
scheppach Fabrikation von Holzbearbeitungsmaschinen GmbH
Günzburger Straße 69
D-89335 Ichenhausen

TISZTELT VÁSÁRLÓ!
Sok örömet és sikert kívánunk Önnek, amikor az új készülékét használja.

KEDVES VÁSÁRLÓ!
A hatályban lévő termékfelelősségi törvény értelmében a berendezés gyártója nem vonható felelősségre a berendezésen vagy vele kapcsolatban keletkező károkért a következő esetekben:
- szakszerűtlen kezelés,
- a használati utasítások be nem tartása,
- harmadik személy által végzett, szakképzetlen javítások,
- nem eredeti alkatrészek beszerelése és cseréje,
- szakszerűtlen használat,
- az elektromos rendszer kiesése az elektromos előírások, illetve a VDE 0100, DIN 57113 / VDE 0113 szabályozások be nem tartása miatt.

JAVASLATOK:
Mielőtt a berendezést összeszerelné, és üzembe helyezné olvassa el a használati útmutató teljes szövegét. Az üzemelési utasítások célja a készülékkel való ismerkedésének megkönnyítése és a használati lehetőségeinek megismertetése.
Az üzemelési utasítások fontos megjegyzéseket tartalmaz a készülék biztonságos, szakszerű és gazdaságos használatával kapcsolatosan, a veszélyek elkerülésére, a javítási költségek megspórolására, a kiesési idő csökkentésére, és a készülék megbízhatóságának és élettartamának növelésére.
A használati útmutatóba foglalt biztonsági utasításokon kívül mindenképpen be kell tartani a nemzeti érvényben lévő szabályozásokat a készülék üzemelésével kapcsolatosan.
Az üzemelési utasításokat helyezze egy tiszta, műanyag mappába, hogy megóvja a szennyeződéstől és a nedvességtől, és tárolja a készülék közelében. A munka elkezdése előtt minden gépkezelőnek el kell olvasnia az utasításokat és gondosan be kell tartania őket. Csak olyan személyek használhatják a készüléket, akiket kiképeztek a gép használatáról, és a lehetséges veszélyekről, illetve kockázatokról. Be kell tartani az előírt minimális kort.
A jelen üzemelési utasításokba foglalt biztonsági előírások és a helyi országos különleges előírások kiegészítéseként be kell tartani az általánosan elismert műszaki előírásokat a fafeldolgozó szerszámgépek üzemelésekor.

Felszereltség (Fig. 1)

1. BE/KI kapcsoló
2. markolat
3. porelszívó adapter
3a. hollandi anya
4. védőburkolat
5. szorítókarima (menetes)
6. rögzítőcsavar a mélységütközőhöz
7. mélységütköző
8. pótmarkolat
9. kapcsolózár
10. orsóretesz
11. futógörgő
12. szűkítőelem
13. karima
14. köztes réteg
15. csavarkulcs
16. kézi véső
17. támasztókarima (befogókarima)

A szállítás terjedelme

- Nyissa ki a csomagolást és vegye ki óvatosan a készüléket a csomagolásból.
- Távolítsa el a csomagolási anyagot valamint a csomagolási- / és szállítási biztosítékot (ha létezik).
- Ellenőrizze le, hogy teljes a szállítás terjedelme.
- Ellenőrizze le a készüléket és a tartozékrészeket szállítási károkra.
- Ha lehetséges, akkor őrizze meg a csomagolást a garanciaidő lejáratának a végéig.

FIGYELEM
A készülék és a csomagolási anyag nem gyerekjáték! Nem szabad a gyerekeknek a műanyagtasakokkal, foliákkal és aprórészekkel játszaniuk! Fennáll a lenyelés és a megfulladás veszélye!

1 falhoronymaró
1 csavarkulcs
1 szűkítő
1 kézi véső

Rendeltetésszerű használat

A falhoronymaró (más néven vágó-csiszoló gép) - a továbbiakban készülék - vezetőszános stabil felfekvéssel és engedélyezett ipari porszívóhoz csatlakoztatva, elsősorban ásványi alapanyagok (pl. beton vagy falazat) víz nélküli leválasztására vagy bevágására használható. Minden egyéb felhasználási mód vagy a gép módosítása rendeltetésellenesnek minősül és jelentős balesetveszélyt rejt magában. A gép nem ipari használatra készült.

Általános biztonsági előírások elektromos kéziszerszámokhoz

⚠ **FIGYELMEZTETÉS! Olvassa el az összes biztonsági előírást és utasítást.** A biztonsági előírások és utasítások figyelmen kívül hagyása áramütést, tüzet és/ vagy súlyos sérüléseket okozhat.

Őrizze meg az összes biztonsági előírást és utasítást későbbi használatra.

A biztonsági előírásokban használt „elektromos kéziszerszám“ kifejezés hálózatról (hálózati kábelen át) üzemeltetett elektromos kéziszerszámokra és akkumulátoros elektromos kéziszerszámokra (hálózati kábel nélkül) vonatkozik.

A munkaterület biztonsága

- **Tartsa tisztán és jól megvilágítva a munkaterületét.** A rendetlenség és a rosszul megvilágított munkaterület balesetet okozhat.
- **Ne dolgozzon a készülékkel olyan robbanásveszélyes környezetben, ahol gyúlékony folyadékok, gázok vagy porok vannak.** Az elektromos kéziszerszámok szikráznak, amik meggyújthatják a port vagy gőzöket.
- **Az elektromos kéziszerszám használata közben ne engedjen közel gyermekeket és más személyeket.** Ha elterelik a figyelmét, elveszítheti uralmát a készülék felett.

Elektromos biztonság

- **A készülék hálózati csatlakozójának illenie kell a csatlakozóaljzatba. A csatlakozót semmilyen módon nem szabad megváltoztatni. A védőföldelt elektromos kéziszerszámokat ne használja adapterrel.** A módosítatlan csatlakozó és a megfelelő csatlakozóaljzat használata csökkenti az elektromos áramütés veszélyét.
- **Ügyeljen arra, hogy teste ne érintkezzen földelt felülettel, mint például csővezeték, fűtőtest, tűzhely vagy hűtőszekrény felületével.** Az áramütés kockázata nagyobb, ha teste földelve van.
- **Óvja az elektromos kéziszerszámot esőtől vagy nedves környezettől.** Növeli az áramütés kockázatát, ha víz kerül az elektromos készülékbe.
- **Ne használja a vezetéket rendeltetésellenes célra, az elektromos kéziszerszámot ne vigye és ne akassza fel a kábelnél fogva vagy ne a kábelnél fogva húzza ki a csatlakozót az aljzatból. Tartsa távol a vezetéket hőtől, olajtól, éles szegélyektől vagy mozgó alkatrészektől.** A sérült vagy összecsavarodott vezeték növeli az áramütés kockázatát.
- **Ha a szabadban dolgozik az elektromos kéziszerszámmal, akkor csak olyan hosszabbító kábelt használjon, ami kültérre is engedélyezett.** A kültéri használatra alkalmas hosszabbító kábellel csökkentheti az áramütés veszélyét.
- **Ha az elektromos kéziszerszám nedves helyen való használata elkerülhetetlen, használjon hibaáram védőkapcsolót.** A hibaáram védőkapcsoló használata csökkenti az áramütés veszélyének kockázatát.

Személyi biztonság

- **Legyen mindig figyelmes, figyeljen arra, amit tesz és hozzáértéssel végezze a munkát az elektromos kéziszerszámmal. Ne használjon elektromos kéziszerszámot, ha fáradt, vagy ha kábítószer, alkohol vagy gyógyszer hatása alatt áll.** Az elektromos kéziszerszám használatakor már egy pillanatnyi figyelmetlenség is komoly sérüléseket okozhat.
- **Viseljen személyes védőfelszerelést és mindig vegyen fel védőszemüveget.** Az elektromos kéziszerszám jellegének és használatának megfelelő személyes védőfelszerelés, például pormaszk, csúszásmentes biztonsági cipő, védősisak vagy fülvédő csökkenti a személyi sérülések veszélyét.
- **Előzze meg a készülék véletlenszerű bekapcsolását. Győződjön meg arról, hogy az elektromos kéziszerszám ki van kapcsolva, mielőtt a villamos hálózatra és/vagy az akkumulátorra csatlakoztatja, illetve kézbe veszi vagy viszi.** Balesetet okozhat, ha a készülék hordozása közben az ujja a be-/kikapcsolón van vagy a készülék már bekapcsolt állapotban van, amikor csatlakoztatja az áramellátásra.
- **Távolítsa el a beállításhoz használt szerszámokat vagy csavarkulcsokat az elektromos kéziszerszám bekapcsolása előtt.** A készülék forgó részében maradt szerszám vagy kulcs balesetet okozhat.
- **Kerülje a normálistól eltérő testtartást. Vegyen fel biztonságos álló helyzetet és tartsa meg folyamatosan az egyensúlyát.** Ily módon váratlan helyzetekben is jobban úrrá tud lenni a készüléken.
- **Viseljen alkalmas ruházatot. Ne viseljen bő ruházatot vagy ékszert. Tartsa távol a haját, ruháját és kesztyűjét a mozgó részektől.** A laza ruházat, az ékszer vagy a hosszú haj beleakadhat a mozgó részekbe.
- **Amennyiben a készülékhez porelszívó és porgyűjtő berendezés is szerelhető, akkor győződjön meg arról, hogy azok csatlakoztatva vannak és használatuk helyesen történik.** A porelszívó alkalmazása csökkentheti a por általi veszélyeztetést.

Az elektromos kéziszerszám használata és kezelése

- **Ne terhelje túl a készüléket. A munkájának megfelelő elektromos kéziszerszámot használja.** A megfelelő elektromos kéziszerszámmal jobban és biztonságosabban tud dolgozni az adott teljesítményt igénylő területen.
- **Ne használjon olyan elektromos kéziszerszámot, amelyiknek hibás a kapcsolója.** A nem be- és kikapcsolható elektromos kéziszerszám használata veszélyes és meg kell javíttatni.
- **Húzza ki a csatlakozót az aljzatból, mielőtt módosítja a készülék beállításait, tartozékokat cserél vagy elteszi a készüléket.** Ezzel a megelőző

biztonsági intézkedéssel megakadályozható az elektromos kéziszerszám véletlen bekapcsolása.

- **A nem használt elektromos kéziszerszámot gyermekektől elzárva tárolja. Ne engedje, hogy olyan személyek használják a készüléket, akik nem ismerik annak használatát, vagy nem olvasták az erre vonatkozó utasításokat.** Az elektromos kéziszerszámok veszélyesek, ha tapasztalatlan személyek használják azokat.
- **Gondosan ápolja az elektromos kéziszerszámokat. Ellenőrizze, hogy a mozgó részek tökéletesen működnek és nincsenek beszorulva, részei nincsenek eltörve vagy olyannyira megsérülve, hogy az befolyásolná az elektromos kéziszerszám működését. A készülék használata előtt javíttassa meg a sérült részeket.** A rosszul karbantartott elektromos kéziszerszámok sok balesetet okoznak.
- **A vágószerszámokat tartsa mindig élesen és tisztán.** A gondosan karbantartott éles vágóeszközök kisebb valószínűséggel szorulnak be és könnyebben irányíthatók.
- **Az elektromos kéziszerszámot, a tartozékokat, a betétszerszámokat stb. a használati utasításnak megfelelően használja. Vegye figyelembe a munkakörülményeket és az elvégzendő feladatot.** Az elektromos kéziszerszám rendeltetésétől eltérő használata veszélyes helyzeteket teremthet.

Szerviz

- **Az elektromos kéziszerszámot csak szakképzett szakemberrel és csak eredeti cserealkatrészekkel javíttassa.** Ezzel biztosíthatja az elektromos kéziszerszám hosszan tartó biztonságos működését.

A vágókorongos csiszolóval kapcsolatos biztonsági utasítások

- **Az elektromos kéziszerszámhoz tartozó védőburkolatot biztosan kell felhelyezni és úgy kell beállítani, hogy megfelelő biztonságot nyújtson, vagyis a csiszolótest lehető legkisebb fedetlen része mutasson a kezelő felé. Önnek és a közelben tartózkodó személyeknek a forgó csiszolókorong síkján kívül kell tartózkodniuk.** A védőburkolatnak meg kell védenie a kezelőt a törmelékektől és a csiszolótesttel való véletlen érintkezéstől.
- **Az elektromos kéziszerszámhoz kizárólag gyémántborítású vágókorong használható.** Csak mert a tartozékot az elektromos kéziszerszámhoz tudja rögzíteni, még nem garantálja annak biztonságos használatát.
- **A cserélhető szerszám megengedett legnagyobb fordulatszámának legalább olyan magasnak kell lennie, mint az elektromos kéziszerszámon megadott legnagyobb fordulatszám.** A megengedettnél gyorsabban forgó tartozék összetörhet, darabjai pedig szétrepülhetnek.
- **A csiszolótest kizárólag az ajánlott felhasználási célra használható. Például: Soha ne csiszoljon a vágókorong oldalfelületével.** A vágókorongokat a korong élével történő anyagleválasztásra tervezték. Oldalirányú erőhatás könnyen széttörheti ezeket a csiszolótesteket.
- Kizárólag ép és a kiválasztott csiszolókorongnak megfelelő méretű és alakú befogókarimát használjon. A megfelelő karima megtámasztja a csiszolókorongot és csökkenti a csiszolókorong törésének veszélyét.
- **A cserélhető szerszám külső átmérőjének és vastagságának meg kell felelnie az Ön elektromos kéziszerszáma méreteinek.** A nem megfelelő méretű cserélhető szerszámokat nem lehet megfelelően leárnyékolni vagy irányítani.
- **A csiszolókorongnak és a karimának pontosan az Ön elektromos kéziszerszáma csiszolóorsójára kell illeszkednie.** Az olyan cserélhető szerszámok, amelyek nem illeszkednek pontosan az elektromos kéziszerszám csiszolóorsójára, nem forognak egyenletesen, erősen vibrálnak és előfordulhat, hogy a kezelő ezáltal elveszíti uralmát a készülék felett.
- **Ne használjon sérült csiszolókorongot. Minden használat előtt ellenőrizze a csiszolókorong esetleges kopását és repedéseit. Ha az elektromos kéziszerszám vagy a csiszolókorong leesett, ellenőrizze azok épségét vagy használjon ép csiszolókorongot. A csiszolókorong ellenőrzését és behelyezését követően tartózkodjon Ön és a közelben tartózkodó személyek csak a forgó csiszolókorong síkján kívül és járassa a készüléket egy percen keresztül a legmagasabb fordulatszámmal.** A sérült csiszolókorongok legtöbbször már a tesztelés során eltörnek.
- **Viseljen személyi védőfelszerelést. Alkalmazástól függően, viseljen teljes arcvédőt, szemvédőt vagy védőszemüveget. Szükség esetén viseljen porvédő maszkot, hallásvédőt, védőkesztyűt vagy speciális kötényt, ami megvédi Önt az apró csiszolási és anyagmaradványoktól.** Védje a szemét a kirepülő idegen testekkel szemben, amelyek a különböző alkalmazások során keletkezhetnek. A por- vagy légzésvédő maszkoknak ki kell szűrniük a használat során keletkező port. A hosszú ideig tartó, hangos zaj halláskárosodást okozhat.
- **Ügyeljen arra, hogy más személyek biztonságos távolságban legyenek az Ön munkaterületétől. A munkaterületre belépő személyeknek személyi védőfelszerelést kell viselniük.** A munkadarab, illetve a törött cserélhető szerszámok letört darabjai könnyen kirepülhetnek és még a közvetlen munkaterületen kívül is sérüléseket okozhatnak.
- **A készüléket csak a szigetelt markoló felületénél fogja meg, ha olyan munkát végez, ahol a betétszerszám rejtett kábelekbe vagy a készülék saját hálózati kábelébe ütközhet.** A feszültség alatt álló vezetékkel való érintkezés feszültség alá helyezheti a készülék fém alkatrészeit is, ez pedig elektromos áramütést okozhat.
- **Tartsa távol a hálózati vezetéket a forgó cserélhető szerszámoktól.** Ha elveszíti uralmát a

készülék felett, előfordulhat, hogy a készülék elvágja a hálózati kábelt vagy beleakad a hálózati kábelbe és keze vagy karja a forgó betétszerszámhoz ér.

- **Soha ne tegye le addig az elektromos kéziszerszámot, amíg a betétszerszám teljesen le nem állt.** A forgó betétszerszám hozzáérhet a támasztó felülethez, ami által elveszítheti uralmát az elektromos kéziszerszám felett.
- **Ne működtesse az elektromos kéziszerszámot miközben viszi.** A forgó cserélhető szerszám véletlenül befoghatja a ruháját és a cserélhető szerszám a testébe fúródhat.
- **Rendszeresen tisztítsa meg az elektromos kéziszerszám szellőzőnyílásait.** A motor ventilátora port szív a készülékházba és a felhalmozódó fémpor elektromos veszélyt okozhat.
- **Ne használja az elektromos kéziszerszámot gyúlékony anyagok közelében.** A szikrák könnyen begyújthatják ezeket az anyagokat.
- **Ne használjon olyan cserélhető szerszámokat, amelyek hűtőfolyadékot igényelnek.** Víz vagy más hűtőfolyadék használata áramütést okozhat.

A vágással kapcsolatos további biztonsági utasítások

Visszaütés és megfelelő biztonsági utasítások

Visszaütés - okok és megfelelő biztonsági utasítások

- A visszaütés egy beakadt vagy blokkolt forgó csiszolókorong hirtelen reakciója. A beakadás vagy blokkolás következtében hirtelen megállhat a forgásban lévő cserélhető szerszám. Ennek következtében az irányítatlanná vált elektromos kéziszerszám az említett blokkolási ponton a cserélhető szerszám forgásirányával szemben felgyorsul.
- Ha például egy csiszolókorong beékelődik vagy blokkolódik a munkadarabban, akkor a csiszolókorong munkadarabba süllyedő széle beakadhat és ezáltal kitörheti a csiszolókorongot vagy viszszaüthet. A csiszolókorong - a korong blokkolási ponton felvett forgásirányától függően - ebben az esetben a kezelő felé vagy vele ellentétes irányba mozog. Ennek során a csiszolókorong akár ki is törhet.

A visszaütés az elektromos kéziszerszám helytelen vagy hibás használatából ered. Az alábbiakban leírt megfelelő óvintézkedésekkel mindez megelőzhető.

- **Tartsa erősen az elektromos kéziszerszámot, majd testével és karjaival vegyen fel olyan testhelyzetet, hogy ellensúlyozni tudja a visszacsapó erőket. Amennyiben rendelkezésre áll, használja mindig a pót-markolatot, hogy a lehető legjobban tudja irányítani a visszaütés következtében fellépő erőt vagy a felfutáskor tapasztalható reakciónyomatékot.** A kezelő személy a megfelelő biztonsági óvintézkedésekkel biztonságosan uralhatja a visszaütés következtében fellépő erőt vagy a reakcióerőt.
- **Soha ne nyúljon a forgó cserélhető szerszámok közelébe.** Visszaütés esetén a cserélhető szerszám kézsérülést okozhat.
- **Kerülje el a forgó vágókorong előtti és mögötti területet.** A visszaütés az elektromos kéziszerszámot a csiszolókorong mozgásával ellentétes irányba viszi a blokkolási ponton.
- **Sarkok, éles peremek stb. közelében fokozott óvatossággal dolgozzon. Előzze meg a cserélhető szerszámok munkadarabról való visszapattanását, illetve beszorulását.** A forgó cserélhető szerszám sarkokban, éles szegélyeken vagy ha visszaütődik, könnyen beékelődik. Ennek következtében elveszítheti uralmát a készülék felett vagy a készülék visszaüthet.
- **Ne használjon láncos, vagy fogazott fűrészlapot, illetve 10 mm-nél szélesebb nyílásokkal rendelkező szegmentált gyémántkorongot.** Az ilyen cserélhető szerszámok visszaüthetnek vagy a kezelő elveszítheti uralmát az elektromos kéziszerszám fölött.
- **Kerülje a vágókorong blokkolását vagy a túl erős felületre nyomást. Ne vágjon túl mélyre.** A vágókorong túlterhelése növeli az igénybevételt és az elferdülés vagy a beékelődés valószínűségét és ezáltal egy visszaütés vagy a csiszoló test törésének lehetőségét.
- **A vágókorong beszorulása vagy a munka félbeszakítása esetén, kapcsolja ki a készüléket és tartsa nyugodtan a korong teljes leállásáig. Soha ne próbálja meg kihúzni a még mozgó vágókorongot a vágatból, mert visszaütés lehet a következménye.** Keresse meg, majd szüntesse meg a beékelődés okát.
- **Ne kapcsolja vissza addig az elektromos kéziszerszámot, amíg az a munkadarabban van. Hagyja, hogy a vágókorong elérje a teljes fordulatszámot, mielőtt óvatosan folytatja a vágást.** Ellenkező esetben, előfordulhat, hogy beakad a vágókorong, kiugrik a munkadarabból vagy visszaütést okoz.
- **Támassza alá a lemezeket vagy a nagyobb méretű munkadarabokat, ezzel jelentősen csökkentheti a beszorult vágókorong visszaütésének veszélyét.** A nagy munkadarabok már saját tömegük alatt is elhajolhatnak. A munkadarabokat a korong mindkét oldalán, vagyis a vágás közelében és a peremnél is alá kell támasztani.
- **Legyen különösen óvatos meglévő falban vagy más be nem látható területen végzett „zsebvágás“ esetén.** Az anyagba hatoló vágókorong gáz- vagy vízvezetékek, elektromos vezetékek vagy egyéb tárgyak vágása esetén visszaütést okozhat.

Műszaki adatok

Névleges feszültség	230 V~, 50 Hz
Névleges teljesítményfel-vétel	1350 W
Névleges fordulatszám	9000 /min
Korong Ø	125 mm
Befogó furat	22,2 mm
Horonymélység	0 - 30 mm
Horonyszélességek	8 - 26 mm
Menet	M14
Védelmi osztály	II
Súly	4 kg

Zaj- és rezgésinformációk

A zaj- és rezgésértékek az EN 60745 szabványnak megfelelően kerültek meghatározásra.

Hangnyomásszint L_{pA}	97,6 dB(A)
Bizonytalansági érték K_{pA}	3 dB(A)
Hangerőszint L_{WA}	108,6 dB(A)
Bizonytalansági érték K_{WA}	3 dB(A)

Viseljen hallásvédőt!
A zaj halláskárosodást okozhat.

Rezgés összértéke (három irány vektorösszege), az EN 60745 szabvány szerint mérve:
Rezgésértékre vonatkozó adat (betonlap levágása esetén):
Markolat: a_h = 6,417 m/s²
Bizonytalansági érték K = 1,5 m/s²

TUDNIVALÓ: Jelen használati útmutatóban megadott rezgésszint az EN 60745 szabvány által meghatározott szabványos mérési eljárással lett meghatározva és felhasználható a készülékek összehasonlítására. A megadott rezgés kibocsátási érték a kitettség előzetes megbecsüléséhez is felhasználható.

⚠ **FIGYELMEZTETÉS!** A rezgésszint az elektromos kéziszerszám alkalmazásától függően változik és egyes esetekben a jelen útmutatókban megadott érték felett lehet. A rezgésterhelés alulbecsült lehet, ha az elektromos kéziszerszámot rendszeresen így használják. Próbálja a rezgésterhelést a lehető legalacsonyabb szinten tartani. A rezgésterhelés csökkentésére tett intézkedések például a kesztyű viselése az eszköz használata során és a munkaidő korlátozása. Ebben az esetben a működési ciklus minden részét figyelembe kell venni (például amikor az elektromos kéziszerszám ki van kapcsolva, és amikor bár be van kapcsolva, de terhelés nélkül fut).

Fennmaradt rizikók

Akkor is ha előírás szerint kezeli az elektromos szerszámot, mégis maradnak fennmaradó rizikók. Ennek az elektromos szerszámnak az építésmódjával és kivitelézésével kapcsolatban a következő veszélyek léphetnek fel:

- Tüdőkárok, ha nem visel megfelelő porvédőmaszkot.
- Hallás károsodás, ha nem visel megfelelő zajcsökkentő fülvédőt.
- Egészségi károk, amelyek a kéz-karrezgésekből adódnak, ha a készülék hosszabb ideig használva lesz, vagy ha nem lesz szabályszerűen vezetve és karbantartva.

Üzembe helyezés előtt

A gyémánt vágókorongok vágási szélességének beállítása (Fig.1)

- Lazítsa ki a rögzítőcsavart (6).
- Tolja felfelé a mélységütközőt (7).
- Nyomja meg és tartsa lenyomva az orsóreteszt (10).
- Lazítsa meg a csavarkulccsal (15) a befogókarimát (5).
- Vegye le a szorítókarimát (5).
- Állítsa be a kívánt vágási szélességet a köztes rétegek (14) számának módosításával. Ügyeljen arra, hogy a legfelső felhelyezett köztes réteg a karima (13) legyen (Fig.2).

TUDNIVALÓ

- Több köztes réteg áll a rendelkezésére. Vegye figyelembe, hogy a horony szélességét a gyémánt vágókorongok közötti köztes rétegek és a vágókorongok vastagságának összege adja meg.
- Győződjön meg róla, hogy a támasztókarima (17) helyesen lett felszerelve, vagyis az orsóval együtt forog.
- Győződjön meg róla, hogy a vágókorong megfelelően illeszkedik a karimákra (13+17).

- Húzza meg a szorítókarimát (5)a csavarkulcscsal (15). Közben nyomja le az orsóreteszt (10).

TUDNIVALÓ

- A legnagyobb vágási szélességnél kisebb beállítás esetén a szorítókarima oldalán a köztes rétegeket kell használnia a vágókorongok rögzítéséhez, mivel a menethosszúság miatt pusztán a szorítókarima a korongokat nem tudja rögzíteni az orsón (Fig.3).

Gyémánt vágókorongok cseréje (Fig. 1 / 4 / 5 / 6)
TUDNIVALÓ

- A gyémánt vágókorongokat csak párosával szabad kicserélni.

- Lazítsa ki a rögzítőcsavart (6).
- Tolja felfelé a mélységütközőt (7).
- Nyomja meg és tartsa lenyomva az orsóreteszt (10).
- Lazítsa meg a csavarkulccsal (15) a szorítókarimát (5).
- Vegye le az orsóról az összes levehető alkatrészt.
- Tisztítsa meg alaposan a szorítókarimát (5), a ka-

rimát (13), a köztes réteget (14) és a támasztókarimát (17).
- Szerelje fel a támasztókarimát (17) (Fig. 4).

TUDNIVALÓ
- Győződjön meg róla, hogy a támasztókarima (17) helyesen lett felszerelve, ehhez ellenőrizze, hogy az orsóval együtt forogjon.

- Helyezze fel az első gyémánt-vágókorongot (Fig. 5).
- Állítsa be a kívánt vágási szélességet a köztes rétegek (14) számának módosításával. Ügyeljen arra, hogy a legfelső felhelyezett köztes réteg a karima (13) legyen (Fig. 5).
- Helyezze fel a második gyémánt-vágókorongot (Fig. 6).

TUDNIVALÓ
- Győződjön meg róla, hogy a vágókorong megfelelően illeszkedik a karimákra.

- Húzza meg a szorítókarimát (5) a csavarkulcscsal (15). Közben nyomja le az orsóreteszt (10) (Fig. 1 +6).

Horonymélység beállítása (Fig. 1)
- Lazítsa ki a rögzítőcsavart (6).
- Állítsa be a mélységütközőt (7) a kívánt mélységre.
- Húzza meg a rögzítőcsavart (6).

A porelszívó adapter felszerelése (Fig. 1)
- Csúsztassa be a porelszívó adapter (3) csapjait a porelszívó-csatlakozó mélyedéseibe.
- Reteszelje a porelszívó adaptert (3) elforgatással.
- Lazítsa ki a hollandi anyát (3a).
- Helyezze a porelszívó készülék csövét megfelelő mélyen a hollandi anya (3a) nyílásába.
- Húzza meg a hollandi anyát (3a).

Használat

Be- / kikapcsolás (Fig. 7)
TUDNIVALÓ
A készüléket mindig az anyaggal való érintkezés előtt kapcsolja be és csak ezután helyezze a munkadarabra. A falhoronymaró elektronikus lágyindítóval rendelkezik. A motor késleltetéssel indul.

A készülék bekapcsolása:
- Nyomja meg a kapcsolózárat (9). Ezt követően nyomja meg a BE/KI kapcsolótr (1).

A készülék kikapcsolása:
- Engedje el a BE/KI kapcsolót (1).

A falhoronymaró használata
⚠ FIGYELEM!
A készülék csak szárazvágásra használható!

- A falhoronymaróval végzett munka megkezdése előtt ellenőrizze vezetékkereső készülékkel a falban lévő elektromos-, gáz- és vízvezetékeket.
- Válassza ki a kívánt horonyszélességet.

1. Helyezze fel a készüléket a futógörgővel (11) a falazatra.
2. Kapcsolja be a készüléket és vágjon be a falazatba annyira, hogy ütközésig (7) felfeküdjön.
3. A marásirányra ügyelve, marjon hornyot a falazatba. A készüléknek folyamatosan ellenirányban kell működnie. Ellenkező esetben a készülék kinyomódhat a vágásból.

- A horony végére érve a készüléket ki kell fordítani a horonyból és csak ezután szabad kikapcsolni.
- A két horony között kialakult átkötést kézi vésővel (16) vésheti ki.

⚠ FIGYELEM!
Azbesztet tartalmazó anyagot nem szabad feldolgozni!

Karbantartás és tisztítás

⚠ FIGYELMEZTETÉS! SÉRÜLÉSVESZÉLY! A készüléken végzendő bármely művelet előtt kapcsolja ki a készüléket és válassza le az áramforrásról a hálózati csatlakozót.

- A készülék mindig legyen tiszta, száraz és olaj- vagy kenőanyagmentes.
- A burkolat tisztításához használjon száraz kendőt. Soha ne használjon benzint vagy olyan oldószert, tisztítószert, amely kárt tesz a műanyagban.

⚠ FIGYELMEZTETÉS! Amennyiben a csatlakozóvezeték cseréje szükséges, azt a biztonság veszélyeztetésének elkerülése érdekében a gyártónak vagy képviselőjének kell elvégeznie.

- A csiszolószerszámokat óvatosan kell kezelni és szállítani. A csiszolószerszámokat úgy kell tárolni, hogy ne érhessék mechanikai sérülések vagy károsító környezeti hatások.
- Ne engedje, hogy víz kerüljön a készülék belsejébe.

Tárolás

A készüléket és tartozékait sötét, száraz és fagymentes helyen, gyermekektől elzárva tárolja. Az optimális tárolási hőmérséklet 5 és 30˚C között van.
Az elektromos szerszámot az eredeti csomagolásában őrizze.
Takarja le az elektromos szerszámot, ezzel védve portól és nedvességtől.

Elektromos csatlakoztatás

A telepített elektromos motor üzemkészen csatlakozik. A csatlakozás megfelel a vonatkozó VDE és DIN rendelkezéseknek.
A vásárló által használt hálózati csatlakozó, valamint az általa használt hosszabbító vezeték is feleljen meg ezeknek az előírásoknak.

Fontos utasítások
A motor túlterhelés esetén magától kikapcsol. Az (eltérő hosszúságú) hűtési idő után visszakapcsolhatja a motort.

Sérült elektromos csatlakozóvezetékek
Az elektromos csatlakozóvezetékek szigetelése gyakran megsérül.

Ennek oka lehet:
- Nyomási helyek, ha a csatlakozóvezetéket ablak- vagy ajtóréseken keresztül vezeti.
- Törési helyek a csatlakozóvezetékek szakszerűtlen rögzítése vagy vezetése miatt.
- Vágási helyek a csatlakozóvezetéken való áthajtás miatt.
- Szigetelés sérülése a fali csatlakozóaljzatból való kiszakítás miatt.
- Repedések a szigetelés öregedése miatt.

Ne használjon ilyen sérült elektromos csatlakozóvezetékeket, mivel használatuk a szigetelés sérülése miatt életveszélyes.
Rendszeresen ellenőrizze, hogy nem sérültek-e az elektromos csatlakozóvezetékek. Ügyeljen arra, hogy ellenőrzéskor a vezeték ne csatlakozzon a hálózatra.
Az elektromos csatlakozóvezetékek feleljenek meg a vonatkozó VDE és DIN rendelkezéseknek. Csak H05VV-F jelölésű csatlakozóvezetékeket használjon.
A csatlakozóvezeték típusának megnevezését a vezetéken fel kell tüntetni.

Váltóáramú motor
- A hálózati feszültség 230 V~ legyen
- A 25 méternél rövidebb hosszabbító vezetékek keresztmetszete 1,5 négyzetmilliméter legyen.

Az elektromos berendezések csatlakoztatását és javítását csak villamossági szakember végezheti.
Kérdései esetén az alábbi adatokat kell megadni:
- Motor áramtípusa
- Gép típuscímkéjének adatai
- Motor típuscímkéjének adatai

Megsemmisítés és újrahasznosítás

A szállítási károk megakadályozásához a készülék egy csomagolásban található. Ez a csomagolás nyersanyag és ezáltal ismét felhasználható vagy pedig visszavezethető a nyersanyagi körforgáshoz. A készülék és annak a tartozékai különböző anyagokból állnak, mint például fémből és műanyagokból. Defektes készülékek nem tartoznak a házi hulladékok közé. Szakszerű megsemmisítéshez le kellene adni a készüléket egy megfelelő gyűjtőhelyen. Ha nem ismer gyűjtőhelyeket, akkor érdeklődjön ütánna a községi önkormányzatnál.

Ne dobja a használt berendezéseket a háztartási hulladékba!

Ez a szimbólum arra hívja fel a figyelmet, hogy a terméket az elektromos és elektronikus berendezések hulladékairól szóló irányelv (2012/19/EU) és a nemzeti törvények értelmében nem szabad a háztartási hulladékba dobni. Ezt a terméket egy erre alkalmas gyűjtőhelyen kell leadni. Ez történhet például egy hasonló termék vásárlásakor történő visszaadással vagy az elektromos és elektronikus berendezések hulladékait újrahasznosító hivatalos gyűjtőhelyen történő leadással. A használt berendezések szakszerűtlen kezelése a használt elektromos és elektronikai berendezésekben gyakran megtalálható potenciálisan veszélyes anyagok miatt negatív hatással lehet a környezetre és az emberek egészségére. Ezen termék szakszerű ártalmatlanításával ráadásul a természeti erőforrások hatékony használatához is hozzájárul. A használt berendezések gyűjtőhelyeivel kapcsolatban a városvezetésnél, a helyi közterület-fenntartónál, az elektromos és elektronikus berendezések hivatalos gyűjtőhelyén vagy a hulladékszállító vállalatnál érdeklődhet.

Selgitus sümbolid instrument

	EE	Lugege enne käikuvõtmist kasutusjuhend ja ohutusjuhised läbi ning pidage neist kinni!
	EE	Kandke kaitseprille!
	EE	Kandke kuulmekaitset!
	EE	Kandke tolmuemissiooni korral respiraatorit!
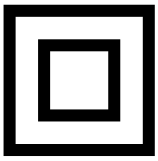	EE	kaitse klass II

Algatamine

Tootja:
scheppach Fabrikation von Holzbearbeitungsmaschinen GmbH
Günzburger Straße 69
D-89335 Ichenhausen

Hea klient,
Soovime teile palju rõõmu ja edu töötab oma uue seadme.

MÄRKUS:
Vastavalt kehtivatele tootevastutust käsitlevatele õigusaktidele ei vastuta seadme tootja tootel või tootega tekitatud kahju eest, mis on põhjustatud:
- nõuetevastasest käsitlemisest,
- kasutusjuhendi nõuete mittejärgimisest,
- remont kolmandate isikute kui ametlikult kinnitamata tehnikute poolt,
- mitte-originaalvaruosade kasutamine ja nendega asendamine,
- ebaõigest kasutamisest,
- elektrit puudutavatele eeskirjadele ja VDE määrustele 0100, DIN 57113 / VDE0113 mittevastavusest põhjustatud elektrisüsteemi riketest.

Soovitame:
Enne seadme paigaldamist ja kasutuselevõttu lugege kogu kasutusjuhendi tekst läbi. Kasutusjuhendi eesmärk on aidata kasutajal masinat tundma õppida ja lihtsustada selle juhendikohaste kasutusvõimaluste rakendamist. Kasutusjuhend sisaldab olulist teavet selle kohta, kuidas masinaga ohutult, professionaalselt ja ökonoomselt töötada, kuidas vältida ohtu, hoida kokku remondikuludelt, vähendada rikkeid ja kuidas suurendada masina usaldusväärsust ning tööiga. Lisaks kasutusjuhendis
sisalduvatele ohutuseeskirjadele peate tutvuma kehtivate eeskirjadega, mida kohaldatakse masinaga töötamisel teie riigis. Hoidke kasutusjuhend alati masina juures ning mustuse ja niiskuse eest kaitsmiseks säilitage seda plastikümbrises. Enne seadme kasutamist peab iga kasutaja kasutusjuhendit lugema ja seda hoolega järgima. Masinat tohivad kasutada ainult need isikud, kes on
teadlikud masina kasutamisest ja kes on kursis sellega seotud ohtudest. Vanuse alampiiri nõue peab olema täidetud.

Seadme kirjeldus (joon. 1)

1. SISSE-/VÄLJA-lüliti
2. Käepide
3. Tolmuimuadapter
3a. Äärikmutter
4. Kaitsekate
5. Pingutusäärik (keermega)
6. Sügavuspiiraja fiksaatorpolt
7. Sügavuspiiraja
8. Lisakäepide
9. Sisselülitusriiv
10. Spindlifiksaator
11. Jooksurull
12. Ahendusdetail
13. Äärik
14. Vahekihid
15. Laupavavõti
16. Käsimeisel
17. Tugiäärik (vastuvõtuäärik)

Lahtipakkimine

- Avage pakend ja võtke seade ettevaatlikult välja.
- Eemaldage pakendusmaterjal ja pakendus- ning transpordikindlustused (kui olemas).
- Kontrollige üle, kas tarnekomplekt on terviklik.
- Kontrollige seadet ja tarvikudetaile transpordikahjustuste suhtes.
- Säilitage pakendit võimaluse korral kuni garantiiaja möödumiseni alal.

TÄHELEPANU
Seade ja pakendusmaterjalid pole laste mänguasjad! Lapsed ei tohi kilekottide, kilede ja väikedetailidega mängida! Valitseb allaneelamis- ja lämbumisoht!

1 müürisoonefrees
1 laupavavõti
1 ahendusdetail
1 käsimeisel

Sihtotstarbekohane kasutus

Müürisoonefrees (normatiivselt lihvlõikemasin), mida alljärgnevalt nimetatakse ka seadmeks, on ette nähtud ühenduses heaks kiidetud tööstustolmuimejaga enamjaolt mineraalsete materjalide nagu nt betooni või müüritise lõikamiseks või lõhistamiseks püsivalt peale toetuva juhtkelguga. Igasugune muu kasutus või masinal tehtavad muudatused kehtivad kui mitte sihtotstarbekohased ja kujutavad endast tõsist õnnetusohtu. Pole ette nähtud kommertskasutuseks.

Üldised ohutusnõuded

⚠ **Ettevaatust! Lugege läbi kõik ohutusnõuded ja juhised.** Ohutusnõuete ja juhiste eiramine võib põhjustada elektrilöögi, tulekahju ja/või raskeid vigastusi.

Hoidke kõik ohutusnõuded ja juhised edaspidiseks kasutamiseks alles.

Ohutusnõuetes kasutatud mõiste „elektriline tööriist“ hõlmab võrgutoitega (toitejuhtmega) elektrilisi tööriistu ja akutoitega (toitejuhtmeta) elektrilisi tööriistu.

Ohutus Töökohal

- **Hoidke tööpiirkond puhas ja korras.**Korrastamata ja valgustamata tööpiirkond võib põhjustada tööõnnetusi.
- **Ärge kasutage seadet plahvatusohtlikus keskkonnas, kus leidub süttimisohtlikke vedelikke, gaase või tolmu.**Elektrilised tööriistad tekitavad sädemeid, mis võivad tolmu või aurud süüdata.
- **Elektrilise tööriista kasutamisel hoidke lapsed ja teised inimesed tööpiirkonnast eemal.** Kui Teie tähelepanu juhitakse kõrvale, võite kaotada seadme üle kontrolli.

Elektiohutus

- **Seadme toitepistik peab pistikupessa sobima. Pistikut ei tohi mingil viisil muuta. Ärge kasutage kaitsemaandusega seadmete puhul adapterpistikuid.** Modifitseerimata pistikud ja sobivad pistikupesad vähendavad elektrilöögi ohtu.
- **Vältige kehalist kokkupuudet maandatud pindadega, nagu torud, küttekehad, pliidid ja külmkapid.** Kui keha on maandatud, on elektrilöögi saamise oht suurem.
- **Kaitske seadet vihma ja niiskuse eest.** Vee sissetungimine elektrilisse tööriista suurendab elektrilöögi ohtu.
- **Ärge kasutage toitejuhet mittesihipäraselt, ärge hoidke seadet toitejuhtmest, ärge riputage seadet toitejuhet pidi üles, toitepistiku eemaldamisel pistikupesast ärge tõmmake toitejuhtmest. Hoidke toitejuhet eemal kuumusest, õlist, teravatest servadest ja seadme liikuvatest detailidest.** Kahjustatud või keerduläinud toitejuhe suurendab elektrilöögi ohtu.
- **Elektrilise tööriista kasutamisel välistingimustes kasutage üksnes välistingimusteks ette nähtud pikendusjuhet.** Välistingimustes kasutamiseks ette nähtud pikendusjuhe vähendab elektrilöögi ohtu.
- **Kui elektrilise tööriista kasutamine välistingimustes ei ole välditav, kasutage rikkevoolukaitselülitit.** Rikkevoolukaitselüliti kasutamine vähendab elektrilöögi ohtu.

Inimeste Ohutus

- **Olge tähelepanelik, jälgige oma tegevust ning käsitsege seadet kaalutletult. Ärge kasutage seadet, kui olete väsinud või narkootikumide, alkoholi või ravimite mõju all.** Hetkeline tähelepanematus seadme kasutamisel võib põhjustada tõsiseid vigastusi.
- **Kandke isikukaitsevarustust ja kaitseprille.** Konkreetseks tööks sobivate isikukaitsevahendite, näiteks tolmumaski, libisemiskindlate turvajalatsite, kaitsekiivri ja kuulmiskaitsevahendite kasutamine vähendab vigastuste ohtu.
- **Vältige seadme soovimatut käivitamist. Veenduge, et lüliti (sisse/välja) on väljalülitatud asendis, enne kui ühendate toitepistiku pistikupessa.** Kui hoiate seadme kandmisel sõrme lülitil või ühendatud vooluvõrguga sisselülitatud seadme, võib tagajärjeks olla tööõnnetus.
- **Enne seadme sisselülitamist eemaldage seadme küljest reguleerimis- ja mutrivõtmed.** Seadme pöörleva detaili küljes olev tööriist või võti võib tekitada vigastusi.
- **Ärge hinnake ennast üle. Võtke stabiilne asend ja säilitage kogu aeg tasakaal.** Nii saate seadet ootamatutes olukordades paremini kontrolli all hoida.
- **Kandke sobivat kaitseriietust. Ärge kandke laiu rõivaid ega ehteid. Hoidke juuksed ja riided seadme liikuvatest osadest eemal.** Lotendavad riided, ehted või pikad juuksed võivad jääda seadme liikuvate osade vahele.
- **Kui seadme külge saab paigaldada tolmukogumisseadiseid, veenduge, et need on paigaldatud ja et neid käsitsetakse õigesti. N**imetatud seadiste kasutamine vähendab tolmust tingitud ohtusid.

ElektrilisteTööriistade Hoolikas Käsitsemine ja Kasutamine

- **Ärge koormake seadet üle. Kasutage konkreetseks tööks sobivat tööriista.** Sobiva tööriistaga töötate ettenähtud jõudluspiirides paremini ja efektiivsemalt.
- **Ärge kasutage seadet, mille lüliti on defektne.** Seadet, mida ei saa lülitist korralikult sisse ja välja lülitada, on ohtlik ja tuleb lasta parandada.
- **Enne seadme seadistamist, tarvikute vahetamist ja seadme ärapanekut tõmmake võrgupistik pistikupesast välja.**See ettevaatusabinõu hoiab ära seadme juhusliku käivitamise.
- **Kasutusvälisel ajal hoidke seadmeid lastele ligipääsmatus kohas. Ärge lubage seadet kasutada isikutel, kes seda ei tunne ega ole lugenud käesolevaid juhiseid.**Asjatundmatute isikute käes on elektrilised tööriistad ohtlikud.
- **Hooldage seadet korralikult. Kontrollige, kas seadme liikuvad osad töötavad korralikult ega kiilu kinni, kas detailid on terved ega ole kahjustatud määral, mis mõjutab seadme töökindlust. Vigastatud osad laske enne seadme töölerakendamist parandada.**Paljude tööõnnetuste põhjuseks on seadmete halb hooldus.
- **Hoidke lõiketarvikud teravad ja puhtad.** Korralikult hooldatud ja teravad lõiketarvikud kiiluvad vähem kinni ja neid on parem juhtida.
- **Kasutage seadet, lisatarvikuid jmt käesolevate juhiste kohaselt ja nii, nagu seadme konkreetse mudeli jaoks ette nähtud. Arvestage seejuures**

töötingimuste ja teostatava töö iseloomuga. Seadme kasutamine muul otstarbel kui ette nähtud võib tekitada ohtlikke olukordi.

Korrashoid

- **Laske seadet parandada ainult vastava ala asjatundjatel, kes kasutavad originaalvaruosi.**Nii tagate seadme ohutu töö.

Ohutusnõuded ketaslõikurite kasutamisel

- **Elektrilise tööriista juurde kuuluv kettakaitse tuleb kinnitada seadme külge korralikult ja reguleerida nii, et tagatud oleks maksimaalne ohutus, s.t et lihvketta see osa, mis jääb seadme kasutaja poole, oleks võimalikult väikses ulatuses katmata. Ärge paiknege pöörleva lihvkettaga ühel joonel ja veenduge, et seda ei tee ka läheduses viibivad inimesed.** Kettakaitse peab kaitsma kasutajat lihvketta küljest murduvate osakeste ja lihvkettaga juhusliku kokkupuute eest.
- **Kasutage elektrilise tööriistaga üksnes tugevdatud või teemantlihvkettaid.** Asjaolu, et lisatarvikut saab seadme külge kinnitada, ei taga veel ohutut tööd.
- **Seadme lubatud pöörete arv peab olema vähemalt võrdne seadmel toodud maksimaalse pöörlemiskiirusega.** Lubatust kiiremini pöörlev lisatarvik võib puruneda ja selle tükid võivad laiali paiskuda.
- **Lihvkettaid tohib kasutada vaid ettenähtud otstarbel. Näiteks ärge kunagi kasutage lõikeketta külgpinda lihvimiseks.** Lõikekettad on ette nähtud materjali lõikamiseks ketta servaga. Külgsuunas rakendatava jõu mõjul võib lõikeketas puruneda.
- **Valitud lihvketta jaoks kasutage vigastamata ja õige suuruse ning kujuga kinnitusflantsi.** Sobivad flantsid kaitsevad lihvketast ja vähendavad lihvketta purunemise ohtu.
- **Ärge kasutage suuremate seadmete kulunud lihvkettaid.** Suuremate seadmete lihvkettad ei ole kohandatud väiksemate seadmete suurema pöörlemiskiirusega ja võivad puruneda.
- **Tarviku välisläbimõõt ja paksus peavad olema vastavuses seadme mõõtmetega.** Valede mõõtmetega tarvikut ei kata kettakaitse piisaval määral ning tarvik võib Teie kontrolli alt väljuda.
- **Lihvkettad ja flantsid peavad elektrilise tööriista spindliga täpselt sobima.** Tarvikud, mis oma mõõtmetelt seadme spindliga täpselt ei sobi, pöörlevad ebaühtlaselt, vibreerivad tugevalt ja võivad põhjustada kontrolli kaotuse seadme üle.
- **Ärge kasutage kahjustada saanud lõikekettaid. Iga kord enne kasutamist kontrollige lihvketast pragude ja küljestmurdunud tükkide suhtes. Kui elektriline tööriist või lihvketas kukub maha, kontrollige, kas see on saanud kahjustada ning vajaduse korral võtke kasutusele kahjustamata lihvketas. Pärast lihvketta kontrollimist ja paigaldamist laske seadmel töötada ühe minuti jooksul maksimaalsetel pööretel. Seejuures veenduge, et ei Teie ega läheduses viibivad inimesed ei asu pöörleva tarvikuga ühel joonel.** Nimetatud katseaja jooksul kahjustada saanud lihvkettad üldjuhul purunevad.
- **Kasutage isikukaitsevahendeid. Kandke vastavalt töö iseloomule näokaitsemaski, silmade kaitsemaski või kaitseprille. Vajaduse korral kandke tolmukaitsemaski, kuulmiskaitsevahendeid, kaitsekindaid või kaitsepõlle, mis püüab kinni lihvimisel eralduvad väiksemad materjaliosakesed.** Silmad peavad olema kaitstud erinevatel töödel eralduvate ja eemalepaiskuvate võõrkehade eest. Tolmu- ja hingamisteede kaitsemask peab filtreerima töötamisel tekkiva tolmu. Pikaajaline vali müra võib kahjustada kuulmist.
- **Veenduge, et teised inimesed viibivad tööpiirkonnast ohutul kaugusel. Kõik tööpiirkonda sisenevad inimesed peavad kandma isikukaitsevahendeid.** Töödeldava tooriku või murdunud tarviku osakesed võivad eemale paiskuda ja põhjustada vigastusi ka väljaspool vahetut tööpiirkonda.
- **Kui teostate töid, mille puhul võib tarvik tabada varjatud elektrijuhtmeid või omaenda toitejuhet, hoidke seadet üksnes isoleeritud käepidemetest.** Kokkupuude pingestatud elektrijuhtmega võib seada pinge alla ka seadme metalldetailid ja põhjustada elektrilöögi.
- **Veenduge, et toitejuhe on pöörlevatest tarvikutest eemal.** Kui seade Teie kontrolli alt väljub, tekib toitejuhtme läbilõikamise või kinnijäämise oht, mille tagajärjel võib Teie käsi pöörleva tarvikuga kokku puutuda.
- **Ärge pange seadet kunagi käest enne, kui tarvik on täielikult seiskunud.** Pöörlev tarvik võib pinnaga kokku puutuda, mille tagajärjel võib seade Teie kontrolli alt väljuda.
- **Seadme kandmise ajal ei tohi seade töötada.** Pöörlev tarvik võib Teie riietega juhuslikult kokku puutuda ja Teid vigastada.
- **Puhastage seadme ventilatsiooniavasid regulaarselt.** Mootori jahutusventilaator tõmbab tolmu korpusesse ning kuhjunud metallitolm võib põhjustada elektrilisi ohte.
- **Ärge kasutage seadet süttivate materjalide läheduses.** Sädemed võivad need materjalid süüdata.
- **Ärge kasutage tarvikuid, mille jahutamiseks on ette nähtud jahutusvedelikud.** Vee või teiste jahutusvedelike kasutamine võib põhjustada elektrilöögi.

Tagasilöök ja asjaomased ohutusnõuded

- Tagasilöök tekib pöörleva lihvketta kinnikiilumise või blokeerumise tagajärjel. Kinnikiilumine või blokeerumine toob kaasa pöörleva tarviku äkilise seiskumise. Selle toimel liigub kontrolli alt väljunud elektriline tööriist tarviku pöörlemissuunale vastupidises sunas.
- Kui näiteks lihvketas toorikus kinni kiilub, võib lihvketta serv toorikusse kinni jääda, mille tagajärjel võib lihvketas murduda või põhjustada tagasilöögi. Lihvketas liigub siis sõltuvalt ketta pöörlemissuunast kas seadme kasutaja poole või temast eemale. Lihvkettad võivad seejuures ka murduda.

Tagasilöök on seadme vale käsitsemise või puudulike töövõtete tagajärg. Seda saab ära hoida, kui rakendada järgnevalt kirjeldatud sobivaid ettevaatusabinõusid.

- **Hoidke seadet tugevasti kinni ja viige oma keha ja käed asendisse, milles saate tagasilöögijõudele vastu astuda. Kasutage alati lisakäepidet, kui see on olemas, et tagasilöögijõudu või reaktsioonimomenti seadme ülespaiskumisel maksimaalselt kontrolli all hoida.** Sobivate ettevaatusabinõude rakendamisega suudab seadme kasutaja tagasilöögija reaktsioonijõudu kontrollida.
- **Ärge asetage oma kätt pöörlevate tarvikute lähedusse.** Tarvik võib tagasilöögi puhul liikuda üle Teie käe.
- **Vältige pöörleva lõikeketta ette ja taha jäävat piirkonda.** Tagasilöök viib seadme lihvketta pöörlemissuunale vastupidises suunas.
- **Töötage eriti ettevaatlikult nurkades, teravate servade piirkonnas jm. Vältige tarvikute tagasipõrkumist toorikult ja tarvikute kinnikiilumist.** Pöörlev tarvik kaldub nurkades, teravate servade piirkonnas ja toorikult tagasipõrkumise korral kinni kiiluma. See põhjustab kontrolli kaotuse seadme üle ja tagasilöögi.
- **Ärge kasutage kett- või hammastatud saeketast ja segmenteeritud teemantketast, mille avad on laiemad kui 10 mm.** Sellised tarvikud põhjustavad tihti tagasilöögi või kontrolli kaotuse seadme üle.
- **Vältige lõikeketta kinnikiilumist ja liiga suure surve avaldamist lõikekettale. Ärge tehke liiga sügavaid lõikeid.** Liigse surve avaldamine lõikekettale suurendab ketta koormust ja kinnikiilumisohtu ning sellega ka tagasilöögi või ketta purunemise võimalust.
- **Kui lõikeketas kinni kiilub või kui Te töö katkestate, lülitage seade välja ja hoidke seda paigal seni, kuni ketas on täielikult seiskunud. Ärge püüdke veel pöörlevat lõikeketast lõikejoonest välja tõmmata, vastasel juhul võib tekkida tagasilöök.** Tehke kindlaks ja kõrvaldage kinnikiilumise põhjus.
- **Ärge lülitage seadet sisse, kui see on veel toorikus. Laske lõikekettal kõigepealt saavutada maksimaalne pöörlemiskiirus ja jätkake seejärel lõiget ettevaatlikult.** Vastasel korral võib ketas kinni kiiluda, toorikust välja hüpata või tagasilöögi põhjustada.
- **Plaadid ja suured toorikud toestage, et vältida kinnikiilunud lõikekettast põhjustatud tagasilöögi ohtu. Suured toorikud kalduvad omaenda raskuse mõjul läbi painduma.** Toorik peab olema toestatud mõlemalt küljelt ja nii lõikejoone lähedalt kui ka servast.
- **Olge eriti ettevaatlik uputuslõigete tegemisel seintesse või teistesse varjatud kohtadesse.** Uputatav lõikeketas võib gaasi- või veetorude, elektrijuhtmete või teiste objektide tabamisel põhjustada tagasilöögi.

Tehnilised andmed

Nominaalpinge	230 V~, 50 Hz
Nominaalkinnituspesa	1350 W
Nominaalpöördearv	9000 /min
Ketta Ø	125 mm
Kinnitusava	22,2 mm
Soone sügavus	0 - 30 mm
Soonelaiused	8 - 26 mm
Keere	M14
Kaitseklass	II
Kaal	4 kg

Müra

Müra- ja vibratsiooniväärtused tehti kindlaks standardi EN 60745 järgi.

Helirõhu tase L_{pA}	97,6 dB(A)
Hälbepiir K_{pA}	3 dB(A)
Müratase L_{WA}	108,6 dB(A)
Hälbepiir K_{WA}	3 dB(A)

Kasutage kõrvaklappe.
Müra võib põhjustada kuulmiskaotust.

Võngete üldväärtused (kolme suuna vektorsumma) määratud vastavalt EN 60745. Vibratsiooniväärtuste andmed (betoonplaadi mahalõikamisel):
Peakäepide: a_h = 6,417 m/s²
Määramatus K = 1,5 m/s²

Juhis: Neis korraldustes esitatud võnketase on mõõdetud EN 60745 kohaselt normitud mõõtmismeetodile ja seda saab kasutada seadmete võrdlemiseks. Esitatud võnkeemissiooni väärtust saab kasutada ka mahakandmise sissejuhatavaks hindamiseks.

⚠ **HOIATUS!** Võnketase muutub vastavalt elektritööriista kasutusele ja võib mõnedel juhtudel ületada neis korraldustes esitatud väärtust. Võnkekoormust võidakse alahinnata, kui elektritööriista kasutatakse regulaarselt sellisel viisil. Proovige hoida vibratsioonist tingitud koormus võimalikult väike. Vibratsioonikoormuse vähendamise näitlikeks meetmeteks on kinnaste kandmine tööriista kasutamisel ja tööaja piiramine. Seejuures tuleb arvesse võtta käitustsükli kõiki osi (näiteks aegu, mil elektritööriist on välja lülitatud, ning selliseid aegu, mil elektritööriist on küll sisse lülitatud, kuid töötab koormuseta).

Jääkriskid

Ka siis, kui te kasutate elektritööriista eeskirjadekohaselt, jääb jääkriskide oht alati püsima. Esineda võivad järgmised elektritööriista konstruktsioonist ja mudelist tulenevad ohud:

- Kopsukahjustused juhul, kui ei kanta sobivat tolmukaitsemaski.
- Kuulmiskahjustused juhul, kui ei kanta sobivat kuulmiskaitset.

- Tervisekahjustused, mis tulenevad käte vibreerimisest juhul, kui seadet kasutatakse pikema aja jooksul või seda ei kasutata ega hooldata nõuetele vastavalt.

Enne käikuvõtmist

Teemantlõikeketaste lõikelaiuse seadistamine (joon. 1)

- Vabastage fiksaatorpolt (6).
- Lükake sügavuspiirajat (7) ülespoole.
- Vajutage spindlifiksaatorit (10) ja hoidke seda vajutatult.
- Vabastage laupavavõtmega (15) pingutusäärik (5).
- Võtke pingutusäärik (5) maha.
- Seadistage soovitud lõikelaius vahekihtide (14) arvu kaudu. Pöörake seejuures tähelepanu sellele, et kõige ülemise vahekihina pannakse peale äärik (13) (joon. 2).

JUHIS

- Teile on saadaval mitu vahekiht. Pidage silmas, et soone laius tuleneb teemantlõikeketaste vahekihtide ja lõikeketaste paksuse summast.
- Veenduge, et tugiäärik (17) on korrektselt peale pandud, pöörates seda koos spindliga.
- Veenduge, et lõikekettad on korrektselt äärikute (13+17) peale pandud.

- Pingutage pingutusäärik (5) laupavavõtmega (15) kinni. Vajutage seejuures spindlifiksaatorit (10).

JUHIS

- Maksimaalsest väiksema lõikelaiuse seadistamisel peate kasutama kinnitusääriku küljel lõikeketaste fikseerimiseks vahekihte, sest kinnitusäärik ei suuda kettaid keerme pikkuse tõttu üksi spindlil fikseerida (joon. 3).

Teemantlõikeketaste väljavahetamine (joon. 1 / 4 / 5 / 6)

JUHIS

- Vahetage teemantlõikekettaid välja ainult paarikaupa

- Vabastage fiksaatorpolt (6).
- Lükake sügavuspiirajat (7) ülespoole.
- Vajutage spindlifiksaatorit (10) ja hoidke seda vajutatult.
- Vabastage laupavavõtmega (15) pingutusäärik (5).
- Võtke kõik äravõetavad osad spindlist välja.
- Puhastage pingutusäärik (5), äärik (13), vahekihid (14) ja tugiäärik (17) põhjalikult.
- Pange tugiäärik (17) peale (joon. 4).

JUHIS

- Veenduge, et tugiäärik (17) on korrektselt peale pandud, pöörates seda koos spindliga.

- Pange peale esimene teemantlõikeketas (joon. 5).
- Seadistage soovitud lõikelaius vahekihtide (14) arvu kaudu. Pöörake seejuures tähelepanu sellele, et kõige ülemise vahekihina pannakse peale äärik (13) (joon. 5).
- Pange peale teine teemantlõikeketas (joon. 6).

JUHIS

- Veenduge, et lõikekettad on korrektselt äärikute peale pandud.

- Pingutage pingutusäärik (5) laupavavõtmega (15) kinni. Vajutage seejuures spindlifiksaatorit (10) (joon. 1 +6).

Soone sügavuse seadistamine (joon. 1)

- Vabastage fiksaatorpolt (6).
- Seadistage sügavuspiiraja (7) soovitud sügavusele.
- Pingutage fiksaatorpolt (6) kinni.

Tolmuimuadapteri montaaž (joon. 1)

- Lükake imuadapter (3) tapid tolmuimuühenduse süvenditesse.
- Lukustage imuadapter (3) keeramisega.
- Vabastage äärikmutter (3a).
- Pistke imuseadme toru äärikmutri (3a) avas piisavalt sügavale.
- Pingutage äärikmutter (3a) tugevasti kinni.

Käsitsemine

Sisse- / väljalülitamine (joon. 7)

JUHIS

Lülitage seade alati enne materjaliga kokkupuudet sisse ja juhtige seade alles siis töödetaili juurde. Müürisoonefrees on varustatud elektroonilise sujuvkäivitusega. Mootor käivitub viivitusega.

Seadme sisselülitamine:

- Vajutage sisselülitustõkist (9). Vajutage seejärel SISSE-/VÄLJA-lülitit (1).

Seadme väljalülitamine:

- Laske SISSE-/VÄLJA-lüliti (1) lahti.

Müürisoonefreesiga ümberkäimine

⚠ TÄHELEPANU

Seade sobib ainult kuivlõikamiseks!

- Kontrollige enne müürisoonefreesiga töötamist juhtmeotsimisseadmega seinu ja müüre peidetud elektrijuhtmete ja gaasi- ning veetorustike suhtes.
- Valige soovitud soonelaius.

1. Pange seade jooksurullidega (11) vastu müüritist.
2. Lülitage nüüd seade sisse ja sukeldage müüritisse, kuni piiraja (7) vastu toetub.
3. Freesige nüüd soon müüritisse; seejuures tuleb järgida freesimissuunda. Seade peab töötama alati vastassuunas. Vastasel juhul võidakse seade lõikest kontrollimatult välja suruda.

- Keerake seade soone lõpus soonest välja ja lülitage alles siis seade välja.
- Murdke nüüd tekkinud vahesein mõlema soone vahelt käsimeisliga (16) välja.

⚠ **TÄHELEPANU**
Asbesti sisaldavaid materjale ei tohi töödelda!

Hooldus ja puhastamine

⚠ HOIATUS! VIGASTUSOHT! Lülitage enne kõiki töid seadme kallal seade välja ja tõmmake võrgupistik välja.

- Seade peab olema alati puhas, kuiv ja õli- ning määrdeainevaba.
- Kasutage korpuse puhastamiseks kuiva lappi. Ärge kasutage kunagi bensiini, lahusteid või puhastusvahendeid, mis rikuvad plastosi.

⚠ HOIATUS! Kui osutub vajalikuks ühendusjuhe asendada, siis peab seda teostama tootja või tema esindaja, et vältida ohutusega seonduvaid ohte.

- Lihvtööriistu tuleb käsitseda ja transportida hoolikalt. Lihvtööriistu tuleb ladustada nii, et need pole allutatud mehaanilistele kahjustustele ega keskkonnamõjudele.
- Seadmete sisemusse ei tohi sattuda vedelikku.

Ladustamine

Ladustage seadet ja tarvikuid pimedas, kuivas, külmumiskindlas ning lastele kättesaamatus kohas. Optimaalne ladustamistemperatuur on 5 ja 30˚C vahel.
Säilitage elektritööriista originaalpakendis.
Katke elektritööriist kinni, et seda tolmu või niiskuse eest kaitsta.

Elektriühendus

Installeeritud elektrimootor on käitusvalmis kujul külge ühendatud. Ühendus vastab asjaomastele VDE ja DIN nõuetele. Kliendipoolne võrguühendus ja kasutatav pikendusjuhe peavad nendele eeskirjadele vastama.

Tähtsad juhised
Mootor lülitub selle ülekoormamisel iseseisvalt välja. Pärast mahajahtumisaega (ajaliselt erinev) saab mootori jälle sisse lülitada.

Kahjustatud elektriühendusjuhe
Elektriühendusjuhtmetel tekivad sageli isolatsioonikahjustused.

Nende põhjusteks võivad olla:
- Survekohad, kui ühendusjuhtmed veetakse läbi akende või uksevahede.
- Murdekohad ühendusjuhtme asjatundmatu kinnitamise või vedamise tõttu.
- Sisselõikekohad ühendusjuhtmest ülesõitmise tõttu.
- Isolatsioonikahjustused seinapistikupesast väljarebimise tõttu.
- Praod isolatsiooni vananemise tõttu.

Selliselt kahjustatud elektriühendusjuhtmeid ei tohi kasutada ja on isolatsioonikahjustuste tõttu eluohtlikud.
Kontrollige elektriühendusjuhtmed regulaarset kahjustuste suhtes üle. Pidage silmas, et ülekontrollimisel pole ühendusjuhe võrku ühendatud.
Elektriühendusjuhtmed vastavad asjaomastele VDE ja DIN nõuetele. Kasutage ainult tähisega H05VV-F ühendusjuhtmeid.
Ühenduskaablile trükitud tüübitähis on eeskirjaga kohustuslik.

Vahelduvvoolumootor
- Võrgupinge peab olema 230 V~.
- Kuni 25 m pikkused pikendusjuhtmed peavad olema ristlõikega 1,5 ruutmillimeetrit.

Elektrialase varustuse ühendamist ja remonti tohib teostada ainult elektrispetsialist.
Küsimuste korra esitage palun järgmised andmed:
- mootori vooluliik
- masina tüübisildi andmed
- mootori tüübisildi andmed

Jäätmekäitlus ja taaskasutus

Transpordikahjustuste vältimiseks on seade pakendis. See pakend on toormaterjal ja seega taaskasutatav ning selle saab toorainetöötlusse tagasi toimetada. Seade ja selle tarvikud koosnevad mitmesugustest materjalidest nagu nt metall ja plast. Katkised seadmed ei kuulu olmeprügi hulka. Asjatundlikuks käitlemiseks tuleks seade anda ära vastavasse kogumiskohta. Kui Te ei tea ühtki kogumiskohta, siis küsige teavet kohalikust omavalitsusest.

Vanad seadmed ei kuulu olmeprügisse!

Sümbol viitab sellele, et antud toodet ei tohi kasutatud elektri- ja elektroonikaseadmete direktiivi (2012/19/EL) ning siseriiklike seaduste kohaselt utiliseerida koos olmeprügiga. Kõnealune toode tuleb selleks ettenähtud kogumispunktis ära anda. See võib toimuda nt tagastamisega sarnase toote ostmisel või kasutatud elektri- ja elektroonikaseadmeid taaskäitlevas pädevas kogumispunktis äraandmisega. Asjatundmatu ümberkäimine kasutatud seadmetega võib potentsiaalselt ohtlike ainete tõttu, nagu need sageli kasutatud elektri- ja elektroonikaseadmetes sisalduvad, keskkonnale ning inimeste tervisele negatiivset mõju avaldada. Lisaks annate toote asjakohase utiliseerimisega oma panuse loodusressursside efektiivsesse kasutusse. Kasutatud seadmete kogumispunktide kohta saate informatsiooni kohalikust linnavalitsusest, avalik-õiguslikest utiliseerimisasutustest, kasutatud elektri- ja elektroonikaseadmetega utiliseerimisega tegelevatest asutustest või oma prügiveoettevõttest.

Paaiškinimas dėl dokumento simbolių

	LT	Prieš eksploatacijos pradžią perskaitykite naudojimo instrukciją ir saugos nurodymus bei jų laikykitės!
	LT	Užsidėkite apsauginius akinius!
	LT	Naudokite klausos apsaugą!
	LT	Susidarius dulkių, naudokite kvėpavimo apsaugą!
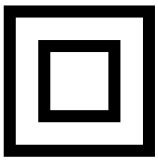	LT	apsaugos klasė II

www.scheppach.com service@scheppach.com +(49)-08223-4002-99 +(49)-08223-4002-58

Pradžia

Gamintojas:
scheppach Fabrikation von Holzbearbeitungsmaschinen GmbH
Günzburger Straße 69
D-89335 Ichenhausen

Gerbiamas Kliente,
Linkime Jums daug džiaugsmo ir sėkmės dirbant su savo naujojo prietaiso.

DĖMESIO:
Remiantis taikomais produkto atsakomybės įstatymais, prietaiso gamintojas neprisiima atsakomybės už nuostolius produktui arba produktui sukeltą žalą, kuri atsirado dėl:
- Netinkamo elgimosi,
- Techninių instrukcijų nesilaikymo,
- Trečiųjų šalių, o ne tam įgaliotų technikų, taisymo,
- Neoriginalių atsarginių dalių instaliavimo ir keitimo,
- Kitų taikymų, nei nurodyta,
- Elektros sistemos gedimo, kuris kyla dėl neatitikimo elektros taisyklėms ir VDE taisyklėms 0100, DIN 57113/ VDE0113.

Mes rekomenduojame:
Prieš instaliuodami ir eksploatuodami prietaisą, perskaitykite technines instrukcijas. Techninės instrukcijos sukurtos padėti naudotojui susipažinti su mechanizmu ir pasinaudoti jo pritaikymo galimybėmis pagal rekomendacijas. Techninėse instrukcijose yra pateikta svarbi informacija apie saugų, profesionalų ir ekonomišką mechanizmo eksploatavimą, kaip išvengti pavojaus, brangių taisymų, prastovų sumažinimo ir kaip padidinti mechanizmo patikimumą bei tarnavimo laiką. Be saugumo taisyklių, esančių techninėse instrukcijose, turite laikytis mechanizmo eksploatavimo taisyklių, taikomų šalyje, kurioje gyvenate. Visada laikykite technines instrukcijas kartu su mechanizmu plastikiniame dėkle, kad apsaugotumėte jas nuo purvo ir drėgmės. Perskaitykite naudojimo vadovą kiekvieną kartą prieš eksploatuodami mechanizmą ir kruopščiai laikykitės jame pateiktos informacijos. Mechanizmą gali eksploatuoti tik tie asmenys, kurie buvo instruktuoti dėl mechanizmo eksploatavimo ir kurie informuoti apie su tuo susijusiais pavojais. Reikia laikytis minimalaus amžiaus reikalavimo.

Įrenginio aprašymas (1 pav.)

1. ĮJ./IŠJ. jungiklis
2. Rankena
3. Dulkių išsiurbimo adapteris
3a. Gaubiamoji veržlė
4. Apsauginis gaubtas
5. Įtempimo jungė (su sriegiu)
6. Gylio ribotuvo fiksavimo varžtas
7. Gylio ribotuvas
8. Papildoma rankena
9. Įjungimo blokuotė
10. Suklio fiksatorius
11. Atraminis ritinėlis
12. Tarpinė detalė
13. Jungė
14. Tarpiniai sluoksniai
15. Galinis kaištinis veržliaraktis
16. Rankinis kaltas
17. Atraminė jungė (tvirtinimo jungė)

Išpakavimas

- Atidarykite pakuotę ir atsargiai išimkite įrenginį.
- Nuimkite pakavimo medžiagą ir (jei yra) pakavimo ir transportavimo tvirtinimus.
- Patikrinkite ar komplekte yra visos dalys.
- Patikrinkite ar įrenginys ir priedai transportuojant nepažeisti.
- Jei įmanoma išsaugokite pakuotę kol baigsis garantijos terminas.

DĖMESIO
Įrenginys ir pakavimo medžiagos nėra žaislai vaikams! Vaikams žaisti su plastmasiniais maišeliais, plėvele ir smulkiomis detalėmis negalima! Pavojus nuryti ir uždusti!

1 mūro freza–vagapjovė
1 galinis kaištinis veržliaraktis
1 tarpinė detalė
1 rankinis kaltas

Naudojimas pagal paskirtį

Mūro freza–vagapjovė (normatyvas – nupjovimo staklės), toliau vadinama taip pat ir įrenginiu, kartu su leidžiamu naudoti pramoniniu dulkių siurbliu įtvirtinus kreipiamosiose pavažose skirta daugiausia pjauti arba drožinėti mineraline medžiagas, tokias, kaip, pvz., betonas arba mūras, nenaudojant vandens. Bet koks kitoks įrenginio naudojimas arba pakeitimas laikomas ne pagal paskirtį ir dėl to kiltų didelių nelaimingų atsitikimų pavojų. Netinka naudoti komerciniais tikslais.

Bendrieji saugos nurodymai

⚠ **Įspėjimas! Perskaitykite visus saugos nurodymus ir instrukcijas.** Klaidos laikantis šių įspėjančiųjų nurodymų ir instrukcijų gali tapti elektros smūgio, gaisro ir / arba sunkių sužalojimų priežastimi.

Saugokite visus saugos nurodymus ir instrukcijas, kad vėliau galėtumėte juos pasižiūrėti.

Saugos nurodymuose vartojamas terminas „elektrinis įrankis“ reiškia ir iš elektros tinklo maitinamus elektrinius įrankius (su elektros maitinimo kabeliu), ir akumuliatorinius elektrinius įrankius (be elektros maitinimo kabelio).

Sauga Darbo Vietoje

- **Jūsų darbo zona visada turi būti švari ir tvarkinga.** Netvarkinga ir neapšviesta darbo zona gali tapti nelaimingo atsitikimo priežastimi.
- **Nenaudokite prietaiso sprogioje aplinkoje, kur yra degių skysčių, dujų ar dulkių.** Dirbdami elektriniai įrankiai kibirkščiuoja ir gali uždegti dulkes ar garus.
- **Kai dirbate elektriniu įrankiu, neleiskite vaikams ir kitiems asmenims būti arti.** Nukreipę dėmesį į kitus asmenis, galite nebesuvaldyti prietaiso.

Apsauga Nuo Elektros

- **Prietaiso maitinimo kabelio kištukas turi atitikti elektros lizdo tipą. Kištuko jokiu būdu negalima keisti. Nenaudokite tarpinių kištukų kartu su turinčiais apsauginį įžeminimą prietaisais.** Originalūs kištukai, tiksliai atitinkantys elektros lizdą, sumažina elektros smūgio riziką.
- **Venkite kūno kontakto su įžemintais paviršiais, pvz., vamzdžiais, šildymo įrenginiais, viryklėmis ir šaldytuvais.** Kai žmogaus kūnas yra įžemintas, padidėja elektros smūgio tikimybė.
- **Saugokite prietaisą nuo lietaus ir drėgmės.** Kai į elektrinį prietaisą patenka vandens, padidėja elektros smūgio rizika.
- **Nenaudokite maitinimo kabelio ne pagal paskirtį, t. y. neneškite prietaiso paėmę už kabelio, nekabinkite jo ant kabelio, netraukite už kabelio, norėdami ištraukti kištuką iš elektros lizdo. Kabelį saugokite nuo karščio, tepalų, aštrių briaunų ar judančių prietaiso dalių.** Pažeisti ar susipynę kabeliai didina elektros smūgio riziką.
- **Jei su elektriniu įrankiu dirbate lauke, naudokite tik tokius ilginimo kabelius, kuriuos leidžiama naudoti ir lauke.** Naudojant lauko darbams pritaikytus ilginimo kabelius, sumažėja elektros smūgio pavojus.
- **Jeigu darbų su elektriniu įrankiu drėgnoje aplinkoje išvengti negalima, naudokite apsauginę nuotėkio relę.** Kai elektrinį prietaisą maitinančioje grandinėje yra sumontuota apsauginė nuotėkio relė, sumažėja elektros smūgio rizika.

Zmoniu Sauga

- **Naudodami elektrinį įrankį būkite atidūs, žiūrėkite ką darote ir dirbdami vadovaukitės sveika nuovoka. Prietaiso nenaudokite, kai esate pavargę, vartoję narkotikų, alkoholio ar vaistų.** Dirbant su prietaisu, neatidumo sekundė gali sukelti rimtų sužalojimų.
- **Naudokite asmenines apsaugos priemones ir visuomet užsidėkite apsauginius akinius.** Naudojant elektrinį įrankį ir darbo sąlygas atitinkančias asmenines apsaugos priemones, pvz., respiratorių ar apsauginę kaukę, neslystančius apsauginius batus, apsauginį šalmą ar ausines, sumažėja rizika susižaloti.
- **Saugokitės, kad neįjungtumėte prietaiso atsitiktinai. Prieš kišdami maitinimo kabelio kištuką į elektros lizdą įsitikinkite, kad prietaiso jungiklis yra padėtyje „AUS“ (išjungta).** Jeigu nešdami prietaisą pirštą laikysite ant jungiklio arba prietaisą įjungsite į elektros tinklą tada, kai jungiklis nėra išjungtas, tai gali tapti nelaimingo atsitikimo priežastimi.
- **Prieš įjungdami prietaisą pašalinkite reguliavimo įrankius arba veržlių raktus.** Prietaiso besisukančioje dalyje esantis įrankis ar paliktas raktas gali tapti sužalojimų priežastimi.
- **Nepervertinkite savo galimybių. Dirbdami stovėkite tvirtai ir visada išlaikykite kūno pusiausvyrą.** Taip galėsite geriau kontroliuoti prietaisą netikėtose situacijose.
- **Vilkėkite tinkamą aprangą. Nevilkėkite plačių drabužių, nesidėkite papuošalų. Saugokite plaukus ir drabužius nuo besisukančių prietaiso dalių.** Laisvus drabužius, papuošalus bei ilgus plaukus gali įtraukti besisukančios dalys.
- **Jei yra numatyta galimybė prijungti dulkių nusiurbimo ar surinkimo įrenginius, visada įsitikinkite, kad jie yra prijungti ir tinkamai naudojami.** Šių įrenginių naudojimas mažina dulkių keliamą grėsmę.

Atsargus Elektiniu Iranku Naudojimas Ir Elgesys Su Jais

- **Neperkraukite prietaiso. Naudokite Jūsų darbui tinkamą elektrinį įrankį.** Su tinkamu elektriniu įrankiu Jūs dirbsite geriau ir saugiau, jei neviršysite nurodytos galios.
- **Nenaudokite elektrinio įrankio su sugedusiu jungikliu.** Elektrinis įrankis, kurio nebegalima įjungti ar išjungti, yra pavojingas ir jį reikia remontuoti.
- **Prieš pradėdami prietaiso nustatymus, keisdami reikmenis ar prietaisą padėdami, maitinimo kabelio kištuką ištraukite iš elektros lizdo.**Ši at sargumo priemonė leis išvengti netyčinio prietaiso įjungimo.
- **Nenaudojamus elektrinius įrankius laikykite vaikams nepasiekiamoje vietoje. Neleiskite prietaisu naudotis asmenims, nesusipažinusiems su jo veikimu ar neskaičiusiems šių saugos nurodymų.**Elektriniai įrankiai yra pavojingi, kai juos naudoja nepatyrę asmenys.
- **Prietaisą rūpestingai prižiūrėkite. Kontroliuokite, kad judančios prietaiso dalys veiktų be priekaištų ir nestrigtų, kad detalės nebūtų sulaužytos ar pažeistos taip, kad blogintų prietaiso veikimą. Prieš naudodami prietaisą, pažeistas jo dalis atiduokite remontuoti.**Blogai prižiūrimi elektriniai įrankiai yra daugelio nelaimingų atsitikimų priežastis.

- **Pjovimo įrankiai visuomet turi būti aštrūs ir švarūs.** Rūpestingai prižiūrėti pjovimo įrankiai su aštriomis pjovimo briaunomis mažiau stringa ir juos yra lengviau valdyti.
- **Elektrinį įrankį, jo reikmenis, keičiamus įrankius ir t. t. naudokite taip, kaip nurodyta jų instrukcijose ir nustatyta šiam konkrečiam prietaiso tipui. Be to, įvertinkite darbo sąlygas ir atliekamas darbines operacijas.**Elektrinius įrankius naudojant kitais, nei jis skirtas, tikslais, galima sukelti pavojingas situacijas.

Technine Priezura

- **Savo prietaisą remontuoti leiskite tik kvalifikuotiems specialistams ir reikalaukite, kad jie naudotų tik originalias atsargines dalis.**Taip bus užtikrinta, kad bus išlaikytas prietaiso eksploatacinis saugumas.

Saugos nurodymai dirbantiems abrazyvinio pjaustymo mašinomis

- **Elektriniam įrankiui priklausantis apsauginis gaubtas turi būti patikimai sumontuotas ir nustatytas taip, kad įrankis būtų kuo saugesnis, t. y. šlifavimo diskas būtų kuo mažiau atidengtas iš dirbančio asmens pusės. Nestovėkite patys ir neleiskite kitiems asmenims būti besisukančio šlifavimo disko plokštumoje.** Apsauginis gaubtas turi apsaugoti dirbantį asmenį nuo atskilusių medžiagos dalių ir atsitiktinio sąlyčio su šlifavimo disku.
- **Savo elektriniame įrankyje naudokite išimtinai sintetine derva surištus ir pluoštu sustiprintus arba deimantinius pjaustymo diskus.** Vien tai, kad prie Jūsų elektrinio įrankio galima pritvirtinti papildomą įrangą, negarantuoja jo saugaus naudojimo.
- **Keičiamojo įrankio leistinas sukimosi greitis turi būti bent jau ne mažesnis už ant elektrinio įrankio nurodytą didžiausią sukimosi greitį.** Reikmuo, kuris sukasi greičiau nei leistina, gali trūkti ir pasklisti į šalis.
- **Šlifavimo diskai turi būti naudojami tik rekomenduojamiems darbams atlikti. Pavyzdžiui, niekada nešlifuokite pjaustymo disko šoniniu paviršiumi.** Pjaustymo diskai yra skirti medžiagai perpjauti disko briauna. Šoninės jėgos tokį šlifavimo diską gali sulaužyti.
- **Pasirinktam šlifavimo diskui visada naudokite nepažeistas tinkamo dydžio ir formos fiksavimo junges.** Tinkamos jungės atremia šlifavimo diską ir dėl to sumažėja jo trūkimo tikimybė.
- **Nenaudokite sudilusių šlifavimo diskų, skirtų didesniems elektriniams įrankiams.** Didesnių elektrinių įrankių šlifavimo diskų leistinas sukimosi greitis yra mažesnis už mažesnių elektrinių įrankių sukimosi greitį, todėl tokie diskai gali trūkti.
- **Keičiamojo įrankio išorinis skersmuo ir storis turi atitikti elektrinio įrankio duomenis.** Netinkamų matmenų keičiamųjų įrankių negalima pakankamai apsaugoti ir kontroliuoti.
- **Šlifavimo diskai ir jungės turi tiksliai atitikti Jūsų elektrinio įrankio šlifavimo velenėlį.** Keičiamieji įrankiai, kurie nevisiškai atitinka elektrinio įrankio šlifavimo velenėlį, sukasi netolygiai, smarkiai vibruoja ir todėl prietaisas gali tapti nevaldomas.
- **Nenaudokite sugadintų šlifavimo diskų. Prieš naudodami visada tikrinkite, ar šlifavimo diskai nėra įtrūkę ir ar neturi kitokių pažeidimų. Elektriniam įrankiui ar šlifavimo diskui nukritus, patikrinkite, ar jie nepažeisti, arba naudokite nepažeistą šlifavimo diską. Patikrinę ir sumontavę šlifavimo diską, leiskite prietaisui vieną minutę suktis maksimaliu greičiu; tuo metu nestovėkite patys ir neleiskite būti kitiems asmenims besisukančio šlifavimo disko plokštumoje.** Pažeisti šlifavimo diskai paprastai trūksta būtent šiuo laikotarpiu.
- **Naudokite asmenines apsaugos priemones. Priklausomai nuo naudojimo pobūdžio, užsidėkite veidą saugančią kaukę, akis saugančias priemones arba apsauginius akinius. Naudokite respiratorių, ausines, apsaugines pirštines arba specialią prijuostę, apsaugančius nuo šlifuojant atskylančių mažų medžiagos dalelių.** Akys turi būti apsaugotos nuo skriejančių svetimkūnių, kurių būna prietaisu atliekant bet kokius darbus. Dulkių kaukės ar respiratoriai turi filtruoti darbo metu kylančias dulkes. Ilgą laiką dirbdami triukšmingoje aplinkoje, galite pakenkti klausai.
- **Atkreipkite dėmesį, kad kiti asmenys būtų saugiu atstumu nutolę nuo Jūsų darbo zonos. Kiekvienas į darbinę zoną įžengiantis asmuo turi naudoti asmenines apsaugos priemones.** Ruošinio dalelės ar sulūžusio keičiamojo įrankio skeveldros gali būti išsviestos tolyn ir sužaloti žmones, esančius už darbo zonos ribų.
- **Kai vykdote darbus, kurių metu keičiamasis įrankis gali liesti paslėptus elektros laidus ar nuosavą elektros maitinimo kabelį, prietaisą laikykite tik paėmę už izoliuotų rankenų paviršių.** Dėl kontakto su laidais, kuriais teka elektros srovė, metalinėse prietaiso dalyse taip pat gali atsirasti įtampa, todėl kyla elektros smūgio pavojus.
- **Saugokite prietaiso elektros maitinimo kabelį nuo besisukančių keičiamųjų įrankių.** Jei prietaisas tampa nebevaldomas, diskas gali perpjauti arba pagriebti maitinimo kabelį, o Jūsų plaštaką ar ranką trūktelėti besisukančio disko link.
- **Nedėkite elektrinio įrankio ant žemės ar kito paviršiaus tol, kol keičiamasis įrankis visiškai nesustos.** Besisukantis keičiamasis įrankis gali susiliesti su atraminiu paviršiumi, ir elektrinis įrankis gali tapti nebevaldomas.

Atatranka yra staigi prietaiso reakcija į besisukančio šlifavimo disko užsikabinimą ar blokavimą. Užsikabinęs ar užblokuotas besisukantis keičiamasis įrankis yra staiga stabdomas. Todėl nevaldomas elektrinis įrankis blokavimo vietoje

- **Elektrinį įrankį tvirtai laikykite abiem rankomis, kūną ir rankas laikykite tokioje padėtyje, kad**

galėtumėte atlaikyti atatrankos jėgas. Jei yra, visuomet naudokite papildomą rankeną, kad galėtumėte užtikrintai kontroliuoti atatrankos jėgas ar reakcijos momentą prietaiso variklio paleidimo metu. Imdamasis tinkamų atsargumo priemonių, dirbantysis gali suvaldyti atatrankos ir reakcijos jėgas.

- **Niekada nekiškite rankos prie besisukančio keičiamojo įrankio.** Atatrankos atveju keičiamasis įrankis gali pajudėti Jūsų rankos link.
- **Venkite būti zonose prieš ir už besisukančio pjaustymo disko.** Atatranka verčia elektrinį įrankį judėti priešinga šlifavimo disko sukimuisi blokavimo taške kryptimi.
- **Ypač atsargiai dirbkite kampuose, ties aštriomis briaunomis ir t. t. Saugokitės, kad keičiamasis įrankis neatšoktų nuo ruošinio ir neįstrigtų.** Besisukantis keičiamasis įrankis paprastai įstringa kampuose, ties aštriomis briaunomis arba atšokdamas. Dėl to prietaisas gali tapti nevaldomas arba gali atsirasti atatranka.
- **Nenaudokite grandininio ar dantyto pjovimo disko, taip pat segmentuoto deimantinio disko su platesnėmis kaip 10 mm išpjovomis.** Dėl minėtų keičiamųjų įrankių dažnai atsiranda atatrankos jėga arba elektrinis įrankis tampa nevaldomas.
- **Pjaustymo diską saugokite nuo blokavimosi ir jo per daug nespauskite. Nepjaukite per giliai.** Perkrautas pjaustymo diskas yra labiau linkęs deformuotis ir strigti, todėl kartu didėja ir atatrankos ar disko trūkimo tikimybė.
- **Jei pjaustymo diskas stringa arba nutraukiate darbą, išjunkite prietaisą ir ramiai palaukite, kol diskas visiškai sustos. Niekada nebandykite dar tebesisukančio pjaustymo disko ištraukti iš pjūvio, nes galite sukelti atatranką.** Nustatykite ir pašalinkite disko strigimo priežastis.
- **Elektrinio įrankio vėl neįjunkite tol, kol diskas yra ruošinyje. Leiskite pjaustymo diskui pasiekti darbinį sukimosi greitį ir tik tada atsargiai tęskite pjovimą.** Priešingu atveju diskas gali užsikabinti, iššokti iš ruošinio ar sukelti atatranką.
- **Plokštes arba didelių matmenų ruošinius paremkite, kad, įstrigus pjaustymo diskui, sumažėtų atatrankos tikimybė. Dideli ruošiniai dėl savo svorio gali įlinkti.** Ruošinį reikia paremti iš abiejų disko pusių, tiek ties pjovimo plyšiu, tiek ir kraštuose.
- **Būkite ypač atsargūs darydami įleidžiamuosius pjūvius sienose ar kitose vietose, kurių vidaus negalite matyti.** Įleidžiamas pjaustymo diskas gali kliudyti paslėptus elektros laidus, dujų ar vandentie

Techniniai duomenys

Skaičiuotinė įtampa	230 V~, 50 Hz
Skaičiuotinė imamoji galia	1350 W
Skaičiuotinis sūkių skaičius	9000 /min
Disko Ø	125 mm
Tvirtinimo kiaurymė	22,2 mm
Išdrožos gylis	0 - 30 mm
Išdrožų pločiai	8 - 26 mm
Sriegis	M14
Apsaugos klasė	II
Svoris	4 kg

Troksnis

Trokšņu un vibrācijas vērtības ir noskaidrotas atbilstoši EN 60745.

Trokšņa spiediena līmenis L_{pA}	97,6 dB(A)
Kļūda K_{pA}	3 dB(A)
Trokšņa jaudas līmenis L_{WA}	108,6 dB(A)
Kļūda K_{WA}	3 dB(A)

Lietojiet trokšņu slāpēšanas austiņas.
Trokšņu iedarbība var izraisīt dzirdes zudumu.

Bendrosios vibracijų spinduliuotės vertės (trijų krypčių vektorių suma) nustatytos pagal EN 60745. Vibracijos verčių duomenys (pjaunant betono plokštę):
Pagrindinis sukibimas: a_h = 6,417 m/s²
Neapibrėžtis K = 1,5 m/s²

Nuoroda: nurodymuose nurodytas vibracijos lygis buvo išmatuotas remiantis EN 60745 standartizuotu matavimo metodu ir jį galima naudoti įrenginiams lyginti. Nurodytą vibracijų spinduliuotės emisijos vertę taip pat galima naudoti pirmajam apkrovos vertinimui.

⚠ **ĮSPĖJIMAS!** Vibracijos lygis keisis atsižvelgiant į elektrinio įrankio panaudojimą ir kai kuriais atvejais gali viršyti šiuose nurodymuose nurodytą vertę. Elektrinį įrankį reguliariai naudojant tokiu būdu, vibracinė apkrova galėtų būti nepakankamai įvertinta. Pasistenkite, kad vibracija būtų kuo mažesnė. Priemonių, skirtų vibracinei apkrovai mažinti, pavyzdys yra pirštinių mūvėjimas naudojant įrankį ir darbo laiko apribojimas. Čia reikia atsižvelgti į visas darbinio ciklo dalis (pavyzdžiui, į laiką, kurį elektrinis įrankis buvo išjungtas, ir į tokį laiką, kada jis nors ir yra įjungtas, tačiau veikia be apkrovos).

Kiti pavojai

Net naudojant šį elektros įrankį pagal visus reikalavimus, gali kilti kitų pavojų. Galimi pavojai. usiję su elektros įrankio konstrukcija ir specifi kacija, yra šie:

- kvėpavimo takų dirginimas, jei naudojamas tinkamas respiratorius nuo dulkių;
- klausos pakitimai, jei nenešiojamos tinkamos ausinės;
- sveikatos sutrikimai dėl plaštakos ir rankos vibravimo,

jei prietaisas naudojamas ilgą laiką arba netinkamai laikomas ir prižiūrimas.

Prieš pradedant eksploatuoti

Deimantinių diskų pjovimo pločio nustatymas (1 pav.)

- Atlaisvinkite fiksavimo varžtą (6).
- Nustumkite gylio ribotuvą (7) į viršų.
- Paspauskite suklio fiksatorių (10) ir laikykite jį paspaudę.
- Atlaisvinkite galiniu kaištiniu veržliarakčiu (15) įtempimo jungę (5).
- Nuimkite įtempimo jungę (5).
- Užtikrinkite norimą pjovimo plotį, naudodami tam tikrą tarpinių sluoksnių (14) skaičių. Tuo metu atkreipkite dėmesį į tai, kad kaip viršutinis tarpinis sluoksnis būtų uždėta jungė (13) (2 pav.).

NUORODA

- Yra keli tarpiniai sluoksniai. Atkreipkite dėmesį į tai, kad išdrožos plotis gaunamas iš tarpinių sluoksnių tarp deimantinių diskų ir pjovimo diskų storio sumos
- Įsitikinkite, kad atraminė jungė (17) tinkamai uždėta, t. y. sukasi kartu su sukliu.
- Įsitikinkite, kad diskai tinkamai uždėti ant jungių (13+17).

- Priveržkite įtempimo jungę (5) galiniu kaištiniu veržliarakčiu (15). Tuo tikslu paspauskite suklio fiksatorių (10).

NUORODA

- Nustatydami mažesnį nei maksimalų pjovimo plotį, pjovimo diskams užfiksuoti tvirtinimo jungės pusėje turite naudoti tarpinius sluoksnius, nes dėl sriegio ilgio tvirtinimo jungė negali užfiksuoti diskų vien tik ant suklio (3 pav.).

Deimantinių pjovimo diskų keitimas (1 / 4 / 5 / 6 pav.)

NUORODA

- Deimantinius pjovimo diskus keiskite tik poromis.

- Atlaisvinkite fiksavimo varžtą (6).
- Nustumkite gylio ribotuvą (7) į viršų.
- Paspauskite suklio fiksatorių (10) ir laikykite jį paspaudę.
- Atlaisvinkite galiniu kaištiniu veržliarakčiu (15) įtempimo jungę (5).
- Išimkite iš suklio visas nuimamas dalis.
- Kruopščiai išvalykite įtempimo jungę (5), jungę (13), tarpinius guolius (14) ir atraminę jungę (17).
- Uždėkite atraminę jungę (17) (4 pav.).

NUORODA

- Įsitikinkite, kad atraminė jungė (17) tinkamai uždėta, t. y. sukasi kartu su sukliu.

- Uždėkite pirmąjį deimantinį diską (5 pav.).
- Užtikrinkite norimą pjovimo plotį, naudodami tam tikrą tarpinių sluoksnių (14) skaičių. Tuo metu atkreipkite dėmesį į tai, kad kaip viršutinis tarpinis sluoksnis būtų uždėta jungė (13) (5 pav.).
- Uždėkite antrąjį deimantinį diską (6 pav.).

NUORODA

- Įsitikinkite, kad diskai tinkamai uždėti ant jungių.

- Priveržkite įtempimo jungę (5) galiniu kaištiniu veržliarakčiu (15). Tuo tikslu paspauskite suklio fiksatorių (10) (1+6 pav.).

Išdrožos gylio nustatymas (1 pav.)

- Atlaisvinkite fiksavimo varžtą (6).
- Nustatykite gylio ribotuvą (7) ties norimu gyliu.
- Priveržkite fiksavimo varžtą (6).

Dulkių išsiurbimo adapterio montavimas (1 pav.)

- Įstumkite išsiurbimo adapterio (3) kakliukus į įgilinimus dulkių išsiurbimo jungtyje.
- Užfiksuokite išsiurbimo adapterį (3) sukdami.
- Atlaisvinkite gaubiamąją veržlę (3a).
- Išsiurbimo prietaiso vamzdį pakankamai giliai įkiškite angą gaubiamojoje veržlėje (3a).
- Priveržkite gaubiamąją veržlę (3a).

Valdymas

Įjungimas / išjungimas (7 pav.)

NUORODA

Visada įjunkite įrenginį prieš kontaktuodami su medžiaga ir tik tada kreipkite įrenginį ruošiniu. Mūro freza–vagapjovė yra su elektroniniu tolygiuoju paleidikliu. Variklis pasileidžia su delsa.

Įrenginio įjungimas:

- Aktyvinkite įjungimo blokuotę (9). Po to paspauskite ĮJ./IŠJ. jungiklį (1).

Įrenginio išjungimas:

- Atleiskite ĮJ./IŠJ. jungiklį (1).

Mūro frezos–vagapjovės naudojimas

⚠ DĖMESIO

Įrenginys skirtas tik pjauti sausuoju būdu!

- Prieš dirbdami su mūro freza–vagapjove, patikrinkite linijų paieškos prietaisu sienas ir mūrą, ar nėra pasislėpusių elektros, dujų ir vandens linijų.
- Pasirinkite norimą išdrožos plotį.

1. Pridėkite įrenginio atraminį ritinėlį (11) prie mūro.
2. Dabar įjunkite įrenginį ir įstumkite jį į mūrą, kol priglus ribotuvas (7).
3. Dabar išgręžkite mūre išdrožą; tuo metu atsižvelkite į frezavimo kryptį. Įrenginys visada turi veikti priešinga kryptimi. Kitaip įrenginys gali nevaldomai išslysti iš pjūvio.

- Išdrožos gale pasukite įrenginį iš išdrožos ir tik tada išjunkite įrenginį.
- Dabar rankiniu kaltu (16) pralaužkite susidariusį tiltelį tarp abiejų išdrožų.

⚠ DĖMESIO
Draudžiama apdirbti medžiagas, kurių sudėtyje yra asbesto!

Techninė priežiūra ir valymas

⚠ ĮSPĖJIMAS! PAVOJUS SUSIŽALOTI! Prieš atlikdami darbus prie įrenginio, įjunkite įrenginį ir ištraukite tinklo kištuką.

- Įrenginys visada turi būti švarus ir ant jo neturi būti alyvos bei tepalo.
- Korpusui išvalyti naudokite sausą šluostę. Niekada nenaudokite benzino, tirpiklių arba valiklių, kurie gali pažeisti plastiką.

⚠ ĮSPĖJIMAS! Jeigu reikia pakeisti prijungimo laidą, tuomet tai privalo atlikti gamintojas arba jo atstovas, kad nekiltų pavojaus saugai.

- Būkite atsargūs su šlifavimo įrankiais ir juos atsargiai transportuokite. Šlifavimo įrankius laikykite taip, kad jie būtų apsaugoti nuo mechaninių pažeidimų ir kenksmingo aplinkos poveikio.
- Į įrenginio vidų neturi patekti jokių skysčių.

Laikymas

Laikykite įrenginį ir jo reikmenis tamsioje, sausoje ir neužšąlančioje bei vaikams neprieinamoje vietoje. Optimali sandėliavimo temperatūra yra 5 - 30˚C.
Laikykite elektrinį įrankį originalioje pakuotėje.
Apdenkite elektrinį įrankį, taip jį apsaugosite nuo dulkių ir drėgmės.

Maitinimo prijungimas

Sumontuotas elektros variklis jau paruoštas naudojimui. Sujungimas atitinka galiojančias VDE ir DIN nuostatas. Kliento naudojamas tinklo prijungimas ir ilginimo kabeliai taip pat turi atitikti šias nuostatas.

Svarbios nuorodos
Variklis dėl perkrovos išsijungia automatiškai. Ataušus (laikas gali skirtis) variklį vėl galima įjungti.

Sugadinti maitinimo kabeliai
Maitinimo kabelių izoliacija būna gan dažnai apgadinama.

Tokio apgadinimo priežastys gali būti:
- Prispaudimo vietos, kai maitinimo kabeliai išvedami per langų ar durų plyšius.
- Sulenkimo vietos, kai maitinimo kabeliai netinkamai tvirtinami ar paklojami.
- Įpjovimai, užvažiavus ant maitinimo kabelių.
- Izoliacijos gadinimas kištuką ištraukiant iš elektros lizdo laikant už laido.
- Įtrūkimai dėl izoliacijos senėjimo.

Tokie sugadinti maitinimo kabeliai neturi būti naudojami, dėl pažeistos izoliacijos jie kelia pavojų gyvybei.
Reguliariai tikrinkite ar nesugadinti maitinimo kabeliai.
Žiūrėkite, kad tikrinant maitinimo kabelius juose nebūtų įjungta tinklo srovė.
Maitinimo kabeliai turi atitikti galiojančias VDE ir DIN nuostatas. Naudokite tik maitinimo kabelius, pažymėtus H05VV-F.
Tokio tipo ženklinimas ant maitinimo kabelio yra privalomas.

Kintamosios srovės variklis
- Tinklo įtampa turi būti 230 V.
- Ilginimo laidai iki 25 m turi būti 1,5 kvadratinio milimetro skerspjūvio.

Elektros įrangos prijungimą ir taisymą turi atlikti tik kvalifikuotas elektrikas.
Jei turite klausimų, prašome nurodyti:
- Variklio srovės tipą
- Mašinos tipo etiketės duomenis
- Variklio tipo etiketės duomenis

Utilizavimas ir antrinis panaudojimas

Prietaisas yra įpakuotas, kad gabenamas nebūtų sugadintas. Ši pakuotė yra žaliavinė medžiaga, tinkama panaudoti dar kartą arba perdirbti. Prietaisas ir jo priedai yra iš įvairių medžiagų, tokių kaip metalas ir plastikas. Sugedusių prietaisų negalima išmesti kartu su buitinėmis atliekomis. Siekiant prietaisą tinkamai utilizuoti, jį reikia atiduoti atitinkamam surinkimo punktui. Jeigu nežinote kur toks surinkimo punktas yra, pasiteiraukite komunaliniame ūkyje.

Nemeskite senų prietaisų į buitines atliekas!

Šis simbolis rodo, kad pagal Direktyvą dėl elektros ir elektroninės įrangos atliekų (2012/19/ES) ir nacionalinius įstatymus šio gaminio negalima mesti į buitines atliekas. Šį gaminį reikia atiduoti į tam numatytą surinkimo punktą. Tai galima, pvz., atlikti perkant atiduodant panašų gaminį arba pristatant į įgaliotą surinkimo vietą, kurioje paruošiami seni elektriniai ir elektroniniai prietaisai. Netinkamai elgiantis su senais prietaisais, dėl potencialiai pavojingų medžiagų, kurių dažnai būna senuose elektriniuose ir elektroniniuose prietaisuose, galimas neigiamas poveikis aplinkai ir žmonių sveikatai. Be to, tinkamai utilizuodami šį gaminį, prisidėsite prie efektyvaus natūralių išteklių panaudojimo. Informacijos apie senų prietaisų surinkimo punktus Jums suteiks miesto savivaldybėje, viešojoje utilizavimo įmonėje, įgaliotame senų elektrinių ir elektroninių prietaisų utilizavimo punkte arba Jūsų atliekas išvežančioje bendrovėje.

Paskaidrojums par simboliem uz instrumenta

	LV	Pirms lietošanas sākšanas izlasiet un ievērojiet lietošanas instrukciju un drošības norādījumus!
	LV	Lietojiet aizsargbrilles!
	LV	Lietojiet ausu aizsargus!
	LV	Rodoties putekļiem, lietojiet elpošanas masku!
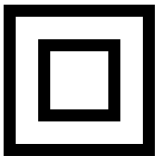	LV	apsaugos klasė II

Levads

Ražotājs:
scheppach Fabrikation von Holzbearbeitungsmaschinen GmbH
Günzburger Straße 69
D-89335 Ichenhausen

Cienījamais klient,
Novēlam Jums daudz prieka un panākumus darbā ar savu jauno ierīci.

PIEZĪME:
Saskaņā ar atbilstošo likumdošanu par ražotāja atbildību, iekārtas ražotājs nenes atbildību par iekārtas bojājumiem, vai iekārtas radītajiem bojājumiem sekojošos gadījumos:
- Nepiemērota pārvietošana,
- Ekspluatācijas instrukciju neievērošana,
- Iekārtas remontu veikusi nepiederoša persona, nevis pilnvarotā servisa speciālisti,
- Neatbilstošu rezerves daļu uzstādīšana un nomaiņa,
- Pielietošana pretēji norādījumiem,
- Elektriskās sistēmas bojājums elektrības tīkla lietošanas noteikumu un VDA noteikumu 0100, DIN 57113 / VDE0113 neievērošanas rezultātā.

Mēs iesakām:
Pilnībā iepazīties ar ekspluatācijas instrukciju pirms iekārtas uzstādīšanas un ievades ekspluatācijā. Ekspluatācijas instrukcijas ir paredzētas, lai palīdzētu lietotājam tuvāk iepazīties ar iekārtu un izmantot tās pielietojuma iespējas saskaņā ar ieteikumiem. Ekspluatācijas instrukcijas satur svarīgu informāciju par to, kā droši, profesionāli un ekonomiski strādāt ar iekārtu, izvairīties no briesmām un dārga remonta, samazināt dīkstāvi un paildzināt iekārtas darbspējas laiku.
Bez drošības noteikumiem, kas iekļauti ekspluatācijas instrukcijā, jāievēro arī atbilstošie vietējā likumdošanā sniegtie norādījumi, kas attiecas uz iekārtas lietošanu jūsu valstī.
Uzglabājiet ekspluatācijas instrukciju līdz ar iekārtu. Izmantojiet plastmasas vāciņus, lai pasargātu to no putekļiem un mitruma. Katru reizi pirms iekārtas lietošanas pārlasiet ekspluatācijas instrukciju un ievērojiet tajā sniegtos norādījumus. Iekārtu var lietot tikai par darbībām ar to instruētas personas, kam sniegta arī informācija par iespējamajām briesmām. Jāievēro norādījumi par to, kāds ir minimālais vecums, kādā iespējams strādāt ar iekārtu.

Ierīces apraksts (1. att.)

1. Ieslēgšanas / izslēgšanas slēdzis
2. Rokturis
3. Putekļu nosūkšanas adapteris
3a. Uzmavuzgrieznis
4. Aizsargapvalks
5. Piespiedējatloks (ar vītni)
6. Dziļuma ierobežotāja fiksācijas skrūve
7. Dziļuma ierobežotājs
8. Papildrokturis
9. Ieslēgšanas bloķēšanas mehānisms
10. Vārpstas fiksators
11. Skritulis
12. Pārejas detaļa
13. Atloks
14. Starplikas
15. Tapu atslēga
16. Rokas kalts
17. Atbalstatloks (stiprinājuma atloks)

Izpakošana

- Atveriet iepakojumu un uzmanīgi izņemiet ierīci.
- Noņemiet no iekārtas iepakojuma materiālu, kā arī iepakojuma / transportēšanas drošības elementus (ja tādi ir).
- Pārbaudiet, vai piegāde ir veikta pilnā sastāvā un nekas netrūkst.
- Pārbaudiet, vai ierīce un tās aksesuāri nav bojāti transportēšanas laikā.
- Ja ir iespējams, uzglabājiet iekārtas iepakojumu līdz garantijas laika beigām.

BRĪDINĀJUMS
Ierīce un iepakojuma materiāls nav bērnu rotaļlietas! Bērniem ir stingri aizliegts spēlēties ar plastmasas maisiņiem, foliju un sīkajām detaļām. Pastāv aizrīšanās un nosmakšanas draudi!

1 Mūra gropju frēze
1 Tapu atslēga
1 Pārejas detaļa
1 Rokas kalts

Noteikumiem atbilstoša lietošana

Mūra gropju frēze (normatīvi griešanas slīpmašīna), turpmāk arī saukta ierīce, ir paredzēta griešanai vai šķelšanai kopā ar atļauto rūpniecības putekļsūcēju, izmantojot nekustīgu balstu ar vadošajām sliecēm, pārsvarā minerālos materiālos, piem., betonā vai mūrī bez ūdens izmantošanas. Jebkāda citāda lietošana vai mašīnas izmainīšana ir uzskatāma par noteikumiem neatbilstošu un slēpj ievērojamus negadījuma riskus. Nav paredzēta komerciālai lietošanai.

Vispārīgie drošības noteikumi

⚠ **Brīdinājums! Izlasiet pilnīgi visus drošības noteikumus un norādījumus.** Brīdinājumu un norādījumu neievērošana var izraisīt strāvas triecienu, ugunsgrēku un/vai smagas traumas.

Uzglabājiet visus drošības norādījumus un instrukcijas izmantošanai vēlāk.

Drošības norādījumos lietotais termins “elektroinstruments” attiecas uz elektroinstrumentiem, kas darbināmi no tīkla (ar tīkla kabeli), kā arī uz elektroinstrumentiem, kas darbināmi ar akumulatoru (bez tīkla kabeļa).

Drosiba Draba Vieta

- **Uzturiet tīrībā un kārtībā savu darba vietu.** Nekārtība un nepietiekams apgaismojums darba vietā var izraisīt negadījumus.
- **Neizmantojiet ierīci sprādzienbīstamā vidē, kur atrodas degoši šķidrumi, gāzes vai putekļi.**Elektroinstrumenti izraisa dzirksteles, kas var aizdedzināt putekļus vai tvaikus.
- **Neļaujiet bērniem un citām personām uzturēties elektroinstrumenta tuvumā tā darbības laikā.** Novēršot uzmanību no ierīces, varat zaudēt kontroli pār to.

Elektrodrosiba

- **Ierīces pieslēguma vada spraudnim jāatbilst kontaktligzdai. Spraudni nekādā gadījumā nedrīkst mainīt. Iezemētām ierīcēm nelietojiet adaptētos spraudņus.** Nepārveidoti spraudņi un atbilstošas kontaktligzdas samazina elektrotrieciena draudus.
- **Izvairieties no ķermeņa saskares ar iezemētām virsmām, piemēram, caurulēm, radiatoriem, plītīm un ledusskapjiem.** Ja jūsu ķermenis ir iezemēts, pastāv paaugstināts elektrotrieciena risks.
- **Sargājiet ierīci pret lietu un mitrumu.** Ūdens iekļūšana elektroierīcē paaugstina elektrotrieciena draudus.
- **Neizmantojiet kabeli citiem mērķiem, piemēram, ierīces nešanai, pakarināšanai, spraudņa izņemšanai no kontaktligzdas. Sargājiet kabeli pret karstumu, eļļas iedarbību, asām malām vai kustīgām ierīces daļām.** Bojāts vai sapinies kabelis paaugstina elektrotrieciena draudus.
- **Strādājot ar elektroinstrumentu ārpus telpām, izmantojiet tikai tādu pagarinājuma kabeli, kas piemērots lietošanai āra apstākļos.** Āra apstākļiem piemērots pagarinājuma kabelis samazina elektrotrieciena risku.
- **Ja elektroinstruments tomēr jālieto mitrā vidē, izmantojiet noplūdstrāvas aizsargslēdzi.** Noplūdstrāvas aizsargslēdzis samazina elektrotrieciena draudus.

Personu Drosiba

- **Lietojot elektroinstrumentu, esiet uzmanīgs, veiciet tikai pārdomātas darbības un rīkojieties saprātīgi. Nelietojiet ierīci, ja esat noguris vai atrodaties narkotiku vai alkohola reibumā vai medikamentu ietekmē.**Neuzmanība ierīces lietošanas laikā var izraisīt nopietnas traumas.
- **Lietojiet individuālo aizsargaprīkojumu un vienmēr valkājiet aizsargbrilles.** Tāds individuālais aizsargaprīkojums, kā respirators, neslīdoši apavi, ķivere vai ausu aizbāžņi, atkarībā no elektroierīces modeļa un lietojuma veida, samazina risku gūt traumas.
- **Izvairieties no nejaušas ierīces ieslēgšanas. Pirms ievietojat spraudni kontaktligzdā, pārliecinieties, vai slēdzis atrodas pozīcijā “izslēgts”.** Ja nesot ierīci, jūsu pirksts atrodas uz slēdža vai ierīce tiek pievienota strāvai ieslēgtā stāvoklī, tas var izraisīt negadījumu.
- **Pirms ieslēdzat ierīci, izņemiet no tās regulēšanas instrumentus un uzgriežņu atslēgas.** Instrumenti vai atslēgas, kas atrodas rotējošajā ierīces daļā, var izraisīt traumas.
- **Nepārvērtējiet sevi. Nodrošiniet stabilu ķermeņa stāvokli un vienmēr saglabājiet līdzsvaru.** Tādējādi neparedzētās situācijās varēsiet labāk kontrolēt ierīci.
- **Lietojiet piemērotu apģērbu. Nevalkājiet platu apģērbu vai rotaslietas. Matus un apģērbu turiet drošā attālumā no kustīgām ierīces daļām.** Vaļīgs apģērbs, rotaslietas vai gari mati var ieķerties kustīgajās ierīces daļās.
- **Ja var piemontēt putekļu nosūkšanas un savākšanas ierīces, pārliecinieties, vai tās ir pievienotas un tiek izmantotas pareizi.** Šo ierīču izmantošana samazina putekļu izraisītus apdraudējumus.

Elektoiericu Rupiga Izmantosana Un Lietosana

- **Nepārslogojiet ierīci. Izmantojiet veicamajam darbam atbilstošu elektroinstrumentu.** Ar atbilstošu elektroinstrumentu darbs norādītajā jaudas diapazonā būs drošāks un veiksies labāk.
- **Nelietojiet elektroinstrumentu, ja tā slēdzis ir bojāts.** Tāda elektroinstrumenta lietošana, kuru vairs nevar ieslēgt vai izslēgt, ir bīstama, un šis bojājums ir jānovērš.
- **Atvienojiet spraudni no kontaktligzdas, pirms veicat jebkādu ierīces regulēšanu, mainīt piederumu detaļas vai noliekat ierīci.**Šie drošības pasākumi novērsīs iespēju, ka ierīce varētu tikt nejauši iedarbināta.
- **Glabājiet elektroinstrumentus bērniem nepieejamā vietā. Neļaujiet lietot ierīci personām, kuras to nepārzina vai nav izlasījušas šos norādījumus.**Nepieredzējušām personām elektroinstrumentu lietošana ir bīstama.
- **Veiciet rūpīgu ierīces apkopi. Pārbaudiet, vai ierīces kustīgās daļas darbojas nevainojami un neiesprūst, vai daļas nav salūzušas vai bojātas tā, ka tas ietekmē ierīces darbību. Pirms ierīces lietošanas salabojiet bojātās daļas.**Daudzu negadījumu cēlonis ir nepietiekami veikta elektroinstrumentu apkope.
- **Zāģēšanas instrumentus uzturiet asus un tīrus.** Rūpīgi kopti zāģēšanas instrumenti ar asām malām retāk iestrēgst un ir vieglāk vadāmi.
- **Lietojiet elektroinstrumentu, piederumus, darbinstrumentus u.c. atbilstoši norādījumiem un noteikumiem, kas attiecas uz konkrēto ierīces tipu. Ņemiet vērā darba apstākļus un veicamo darbu.**

Elektroinstrumenta lietošana neparedzētam mērķim var izraisīt bīstamas situācijas.

Serviss

- **Ierīces remontu uzticiet tikai kvalificētiem speciālistiem un remontam izmantojiet tikai oriģinālās rezerves daļas.** Tas nodrošina iekārtas lietošanas drošības saglabāšanu.

Drošības norādījumi par darbu ar leņķa slīpmašīnām

- **Elektroiekārtai paredzētais aizsargpārsegs kārtīgi jānostiprina un jānoregulē tā, lai garantētu maksimālo drošības līmeni, respektīvi, lai pret iekārtas lietotāju būtu pavērsta pēc iespējas neliela slīpēšanas materiāla nenosegtā daļa. Neuzturieties rotējošās slīpripas rotācijas zonā un raugieties, lai tajā neuzturētos arī citas personas.** Aizsargpārsegam jānodrošina, lai iekārtas lietotājam nevarētu trāpīt atlūzas un lai viņš nevarētu nejauši pieskarties slīpēšanas materiālam.
- **Kopā ar elektroiekārtu lietojiet tikai kombinētās, pastiprinātās griezējripas vai griezējripas ar dimanta pārklājumu.** Tas vien, ka aprīkojumu ir iespējams nostiprināt Jūsu elektroiekārtā, vēl nenozīmē, ka tiek garantēta drošība.
- **Iekārtā nostiprināmā instrumenta pieļaujamajam rotācijas ātrumam jābūt vismaz tikpat lielam kā uz iekārtas norādītajam maksimālajam rotācijas ātrumam.** Ja instrumentu rotācijas ātrums pārsniedz pieļaujamo, tie var salūzt un aizlidot.
- **Slīpēšanas materiālus drīkst izmantot tikai norādītajiem lietojuma veidiem. Piemēram: nelietojiet griezējripas slīpēšanai. Griezējripas ir paredzētas materiāla kārtas noņemšanai ar ripas malu.** Ja uz šādiem slīpēšanas materiāliem iedarbojas spēks no sāniem, tie var salūzt.
- **Izvēlētās slīpripas nostiprināšanai vienmēr izmantojiet nebojātus fiksācijas atlokus ar atbilstošiem izmēriem un formu.** Piemēroti atloki pareizi atbalsta slīpripu un tādējādi samazina ripas salūšanas risku.
- **Neizmantojiet nolietotās slīpripas, kas pirms tam izmantotas kombinācijā ar lielākām elektroiekārtām.** Lielākā izmēra elektroiekārtu slīpripas nav paredzētas mazo elektroiekārtu lielajam rotācijas ātrumam un tādēļ var salūzt.
- **Iekārtā nostiprināmā instrumenta ārējam diametram un biezumam jāatbilst norādītajiem elektroiekārtas parametriem.** Instrumentus ar nepareiziem parametriem nav iespējams pietiekami nosegt vai kontrolēt.
- **Slīpripām un stiprinājuma atlokiem precīzi jāatbilst elektroiekārtas slīpēšanas vārstas izmēriem.** Iekārtā nostiprināmais instruments precīzi neatbilst elektroiekārtas slīpēšanas vārpstas izmēriem, tādēļ nerotē vienmērīgi, pastiprināti vibrē un var izraisīt kontroles zudumu.
- **Nelietojiet bojātas slīpripas. Pirms katras lietošanas reizes pārbaudiet, vai slīpripām nav atdalījušās šķembas un radušās plaisas. Pēc elektroiekārtas vai slīpripas kritiena pārbaudiet, vai tā nav bojāta, vai paņemiet citu, nebojātu slīpripu. Pēc tam, kad esat slīpripu pārbaudījuši un nostiprinājuši iekārtā, ļaujiet iekārtai vienu minūti darboties ar maksimālo rotācijas ātrumu, nodrošinot, lai ne jūs, ne citas personas neatrastos rotējošās slīpripas kustības zonā.** Ja slīpripa ir bojāta, tā vairumā gadījumu salūst jau testa laikā.
- **Valkājiet individuālo aizsargaprīkojumu. Atkarībā no darba veida lietojiet pilnu sejas masku, pusmasku vai aizsargbrilles. Ja nepieciešams, valkājiet masku ar putekļu filtru, austiņas vai ausu aizbāžņus, aizsargcimdus vai speciālu priekšautu, kas pasargā Jūs no slīpēšanas putekļiem un sīkām materiāla daļiņām.** Jāsargā acis no svešķermeņiem, kas dažādu darbu laikā var atdalīties no apstrādājamā materiāla. Respiratoram vai maskai jānodrošina darba laikā radīto putekļu filtrēšana. Ilgstoša spēcīga trokšņa iedarbība var izraisīt dzirdes traucējumus.
- **Pievērsiet uzmanību tam, lai darba zonai netuvotos arī citi cilvēki. Visiem, kas uzturas darba zonā, jāvalkā atbilstošs individuālais aizsargaprīkojums.** Apstrādājamā materiāla šķembas vai salūzuša instrumenta daļas var apdraudēt cilvēkus arī ārpus tiešās darba veikšanas zonas.
- **Ja pastāv iespēja, ka instruments var skart apslēptus elektriskos vadus vai pašas iekārtas barošanas kabeli, iekārta vienmēr jātur tikai aiz izolētajām rokturu virsmām.** Saskaroties ar spriegumam pieslēgtiem vadiem, spriegums tiek novadīts uz iekārtas metāla daļām, radot elektrošoka risku.
- **Sargājiet iekārtas barošanas kabeli no rotējošiem instrumentiem.** Ja Jūs zaudējat kontroli pār iekārtu, instruments var pārraut vai aizķert barošanas kabeli, kā rezultātā Jūsu roka var tikt ierauta instrumenta darbības zonā un saskarties ar to.
- **Nekad nenolieciet iekārtu, kamēr tajā nostiprinātais instruments nav pilnībā apstājies.** Rotējošais instruments var saskarties ar virsmu, uz kuras novielvtota iekārta, un Jūs zaudēsiet kontroli pār elektroiekārtu.
- **Nekādā gadījumā nepārnēsājiet ieslēgtu iekārtu.** Rotējošais instruments var nonākt saskarē ar Jūsu apģērbu un savainot Jūs.
- **Regulāri iztīriet elektroiekārtas ventilācijas atveres.** Motora ventilators ierauj putekļus iekārtas korpusā, tādēļ pastiprināta metāla putekļu uzkrāšanās var mazināt iekārtas elektrodrošību.
- **Nelietojiet elektroiekārtu strauji uzliesmojošu materiālu tuvumā.** Dzirksteles var izraisīt aizdegšanos.
- **Nelietojiet iekārtā nostiprināmos instrumentus, kam nepieciešama dzesēšanas emulsija.** Ūdens vai citu dzesēšanas šķidrumu lietošana var kļūt par cēloni elektrošokam.

Atsitiens ir negaidīta reakcija uz rotējošas slīpripas ieķeršanos vai nobloķēšanos.. Ja instruments ieķeras vai nobloķējas, strauji tiek apstādināta tā rotācijas kustība. Tā rezultātā nepietiekami kontrolēta elektroiekārta tiek pakļauta straujam paātrinājuma triecienam, kas darbojas
pretēji rotējošā instrumenta kustības virzienam.

- **Satveriet elektroiekārtu kārtīgi un ieņemiet tādu ķermeņa pozu un turiet rokas tā, lai nepieciešamības gadījumā varētu droši reaģēt uz atsitiena spēku. Ja iekārtai ir paredzēts papildu rokturis, tas vienmēr jālieto, lai nodrošinātu maksimālu kontroli pār eventuālo atsitienu un spēku, ko rada paātrinājums, iekārtai uzņemot apgriezienus.** Ja iekārtas apkalpotājs veic atbilstošus piesardzības pasākumus, viņš spēj adekvāti reaģēt uz atsitiena un paātrinājuma spēkiem.
- **Nekādā gadījumā netuviniet rokas rotējošiem instrumentiem.** Atsitiena gadījumā instruments var savainot Jūsu rokas.
- **Izvairieties uzturēties rotējošās griezējripas priekšpusē un aiz tās.** Elektroiekārtas piedziņa instrumenta nobloķēšanās gadījumā izraisīs slīpripas atsitienu pretēji tās kustības virzienam.
- **Īpaša piesardzība jāievēro, strādājot asu šķautņu un stūru tuvumā u.tml. vietās. Nepieļaujiet iespēju, ka iekārtā nostiprinātais instruments var atsisties atpakaļ no apstrādājamā materiāla un iestrēgt.** Stūros, pie šķautnēm vai atsišanās gadījumā rotējošajam instrumentam piemīt tendence iestrēgt. Tā rezultātā var zust kontrole pār iekārtu vai rasties spēcīgs atsitiens.
- **Nelietojiet ķēdes zāģus vai zobainos zāģu asmeņus, kā arī no segmentiem sastāvošas dimanta slīpripas ar vairāk nekā 10 mm platām rievām.** Šādi instrumenti bieži rada atsitienu vai mazina kontroli pār elektroinstrumentu.
- **Nepieļaujiet griezējripas nobloķēšanos un neizdariet uz to pārāk lielu spiedienu. Neizdariet pārmērīgi dziļus griezumus.** Griezējripas pārslodze palielina spēkus, kas uz to iedarbojas, un sasvēršanās vai nobloķēšanās iespēju, kā rezultātā atbilstoši palielinās arī atsitiena un slīpēšanas materiāla salūšanas risks.
- **Ja griezējripa iestrēgst vai ja vēlaties pārtraukt darbu, izslēdziet iekārtu un turiet to mierīgi, līdz ripas rotācija pilnībā apstājas. Nekādā gadījumā nemēģiniet izvilkt griezējripu no griezuma vietas, kamēr tā vēl rotē, jo tas var izraisīt atsitienu.** Atrodiet un novērsiet iestrēgšanas cēloni.
- **Nemēģiniet no jauna ieslēgt iekārtu, kamēr instruments atrodas materiālā. Vispirms ļaujiet griezējripai sasniegt pilnu apgriezienu skaitu un tikai pēc tam varat uzmanīgi turpināt griezumu.** Pretējā gadījumā ripa var iestrēgt, atlekt no apstrādājamā materiāla un izraisīt atsitienu.
- **Lai novērstu iestrēgušas griezējripas atsitiena risku, plāksnes vai citas liela izmēra apstrādājamās detaļas atbilstoši jāatbalsta.** Liela izmēra detaļas var izliekties pašas no sava svara. Detaļa jāatbalsta abās ripas pusēs, turklāt gan griezuma tuvumā, gan pie ārmalas.
- **Ievērojiet īpašu piesardzību, izdarot „iegremdētus griezumus“ esošās sienās vai citās nepārredzamās vietās.** Iegremdēšanas laikā griezējripa var saskarties ar gāzes vai ūdensvada caurulēm, elektroinstalācijām vai citiem iestrādātiem objektiem un izraisīt atsitienu.

Tehniskie raksturlielumi

Aplēses spriegums	230 V~, 50 Hz
Aplēses stiprinājums	1350 W
Aplēses apgriezienu skaits	9000 /min
Diska Ø	125 mm
Stiprinājuma urbums	22,2 mm
Gropes dziļums	0 - 30 mm
Gropes platumi	8 - 26 mm
Vītne	M14
Aizsardzības klase	II
Svars	4 kg

Triukšmas

Triukšmo ir vibracijos vertės pateiktos pagal EN 60745.

Garso slėgio lygis L_{pA}	97,6 dB(A)
Nesandarumas K_{pA}	3 dB(A)
Garso galios lygis L_{WA}	108,6 dB(A)
Nesandarumas K_{WA}	3 dB(A)

Nešiokite apsaugą nuo triukšmo.
Dėl triukšmo poveikio galite prarasti klausą.

Vibrācijas summārās vērtības (triju virzienu vektoru summa) noteiktas atbilstoši standarta EN 60745 prasībām. Vibrācijas vērtību norāde (nogriežot betona plātni):
Galvenais rokturis: a_h = 6,417 m/s²
Kļūda K = 1,5 m/s²

Norāde! Šajās norādēs minētais vibrāciju līmenis ir izmērīts atbilstoši standartā EN 60745 noteiktai mērījumu metodei, un to var izmantot ierīču salīdzināšanai. Norādīto vibrācijas emisijas vērtību var izmantot arī darba pārtraukumu novērtēšanai.

⚠ **BRĪDINĀJUMS!** Vibrāciju līmenis izmainās atbilstoši elektroinstrumenta izmantošanai, un dažos gadījumos var pārsniegt šajās norādēs minēto vērtību. Vibrāciju slodzi varētu novērtēt pa zemu, ja elektroinstrumentu regulāri izmanto šādā veidā. Mēģiniet, cik vien iespējams, noturēt pēc iespējas mazāku vibrāciju radīto slodzi. Piemēram, vibrācijas slodzi var mazināt, ierīces lietošanas laikā valkājot cimdus un ierobežojot darba laiku ar darbarīku. Turklāt jāievēro visas darba cikla daļas (piemēram, laiki, kuros elektroinstruments ir izslēgts, un tādi, kad tas ir ieslēgts, bet darbojas bez slodzes).

Atlikušie riski

Pat ja lietojat šo elektroierīci atbilstoši noteikumiem, vienmēr saglabājas atlikušie riski. Elektroierīces konstrukcijas un izpildījuma dēļ var rasties šādi riski:

- plaušu bojājumi, ja netiek lietota piemērota putekļu aizsargmaska;
- dzirdes bojājumi, ja netiek lietoti piemēroti ausu aizsargi;
- veselības kaitējumi, ko izraisa plaukstu un roku vibrācijas, ja ierīci lieto ilgāku laiku, kā arī ja to lieto neatbilstoši un pienācīgi neapkopj.

Darbības pirms lietošanas sākšanas

Dimanta griešanas disku griezuma platuma iestatījums (1. att.)

- Atskrūvējiet fiksācijas skrūvi (6).
- Pabīdiet dziļuma ierobežotāju (7) uz augšu.
- Nospiediet vārpstas fiksatoru (10) un turiet to nospiestu.
- Atskrūvējiet piespiedējatloku (5), izmantojot tapu atslēgu (15).
- Noņemiet piespiedējatloku (5).
- Izveidojiet vajadzīgo griezuma platumu, izmantojot starpliku (14) skaitu. Turklāt uzmaniet, lai kā augstāko starpliku uzliktu atloku (13) (2. att.).

NORĀDE

- Jums ir pieejamas vairākas starplikas. Ievērojiet, lai gropes platums izrietētu no starpliku summas, kas izvietotas starp dimanta griešanas diskiem, un griešanas disku biezuma.
- Pārliecinieties, vai atbalstatloks (17) ir pareizi uzlikts, rotējot kopā ar vārpstu.
- Pārliecinieties, vai griešanas diski ir pareizi uzlikti uz atlokiem (13+17).

- Pievelciet piespiedējatloku (5), izmantojot tapu atslēgu (15). Turklāt nospiediet vārpstas fiksatoru (10).

NORĀDE

- Noregulējot griezuma platumu, kas ir mazāks par maksimālo griezuma platumu, jāizmanto starplikas stiprināšanas atloka pusē, lai nofiksētu griešanas diskus, jo stiprināšanas atloks pats nav spējīgs nofiksēt diskus uz vārpstas vītnes garuma dēļ (3. att.).

Dimanta griešanas disku nomaiņa (1. / 4. / 5. / 6. att.)

NORĀDE

- Nomainiet dimanta griešanas disku tikai pa pāriem.
- Atskrūvējiet fiksācijas skrūvi (6).
- Pabīdiet dziļuma ierobežotāju (7) uz augšu.
- Nospiediet vārpstas fiksatoru (10) un turiet to nospiestu.
- Atskrūvējiet piespiedējatloku (5), izmantojot tapu atslēgu (15).
- Noņemiet visas noņemamās daļas no vārpstas.
- Pamatīgi notīriet piespiedējatloku (5), atloku (13), starplikas (14) un atbalstatloku (17).
- Uzlieciet atbalstatloku (17) (4. att.).

NORĀDE

- Pārliecinieties, vai atbalstatloks (17) ir pareizi uzlikts, rotējot kopā ar vārpstu

- Uzlieciet pirmo dimanta griešanas disku (5. att.).
- Izveidojiet vajadzīgo griezuma platumu, izmantojot starpliku (14) skaitu. Turklāt uzmaniet, lai kā augstāko starpliku uzliktu atloku (13) (5. att.).
- Uzlieciet otro dimanta griešanas disku (6. att.).

NORĀDE

- Pārliecinieties, vai griešanas diski ir pareizi uzlikti uz atlokiem.

- Pievelciet piespiedējatloku (5), izmantojot tapu atslēgu (15). Turklāt nospiediet vārpstas fiksatoru (10) (1.+6. att.).

Gropes dziļuma noregulēšana (1. att.)

- Atskrūvējiet fiksācijas skrūvi (6).
- Noregulējiet dziļuma ierobežotāju (7) vajadzīgajā dziļumā.
- Pievelciet fiksācijas skrūvi (6).

Putekļu nosūkšanas adaptera montāža (1. att.)

- Iebīdiet nosūkšanas adaptera rēdzes (3) putekļu nosūkšanas pieslēguma padziļinājumos.
- Nobloķējiet nosūkšanas adapteri (3) pagriežot.
- Atskrūvējiet uzmavuzgriezni (3a).
- Ievietojiet nosūkšanas ierīces cauruli pietiekami dziļi uzmavuzgriežņa (3a) atverē.
- Pievelciet uzmavuzgriezni (3a).

Vadība

Ieslēgšana / izslēgšana (7. att.)

NORĀDE

Vienmēr ieslēdziet ierīci pirms saskares ar materiālu un tikai tad vadiet ierīci uz darba materiāla. Mūra gropju frēze ir aprīkota ar elektronisku laidenu iedarbināšanu. Motors sāk darboties ar aizkavi.

Ierīces ieslēgšana:

- Aktivizējiet ieslēgšanas bloķēšanas mehānismu (9). Pēc tam nospiediet ieslēgšanas / izslēgšanas slēdzi (1).

Ierīces izslēgšana:

- Atlaidiet ieslēgšanas / izslēgšanas slēdzi (1).

Mūra gropju frēzes lietošana

⚠ IEVĒRĪBAI

Ierīce ir piemērota tikai sausai griešanai!

- Pirms sākat darbus ar mūra gropju frēzi, izmantojot līniju meklēšanas ierīci, pārbaudiet, vai sienās un mūros nav apslēptu elektrolīniju, gāzes vadu un ūdensvadu.
- Izvēlieties vajadzīgo gropes platumu.

1. Pielieciet ierīci ar skrituli (11) pie mūra.
2. Tagad ieslēdziet ierīci un ievadiet to mūrī, līdz atbalsts (7) piekļaujas.
3. Tagad izfrēzējiet gropi mūrī; turklāt jāievēro frēzēšanas virziens. Ierīcei pastāvīgi jādarbojas pretējā virzienā. Pretējā gadījumā ierīce var tikt nekontrolēti izspiesta no griezuma.

- Gropes galā atvirziet ierīci no gropes un tikai pēc tam izslēdziet ierīci.
- Tagad izlauziet radušos tiltiņu starp abām gropēm ar rokas kaltu (16).

⚠ IEVĒRĪBAI
Nedrīkst apstrādāt azbestu saturošus materiālus!

Apkope un tīrīšana

⚠ BRĪDINĀJUMS! SAVAINOŠANĀS RISKS! Pirms veikt jebkādus darbus ierīcē, izslēdziet ierīci un atvienojiet tīkla kontaktspraudni.

- Ierīcei vienmēr jābūt tīrai, sausai un nenotraipītai ar eļļu vai smērvielu.
- Korpusa tīrīšanai izmantojiet sausu drānu. Nekad neizmantojiet benzīnu, šķīdinātājus vai tīrīšanas līdzekļus, kas bojā plastmasu.

⚠ BRĪDINĀJUMS! Ja ir nepieciešama savienošanas vada nomaiņa, tad tā jāizpilda ražotājam vai tā pārstāvim, lai nepieļautu drošības apdraudējumus.

- Ar slīpēšanas instrumentiem rūpīgi jārīkojas, un tie rūpīgi jātransportē. Slīpēšanas instrumenti jāuzglabā tādā veidā, lai tie nebūtu pakļauti mehāniskiem bojājumiem un kaitīgām apkārtējās vides iedarbībām.
- Ierīču iekšienē nedrīkst iekļūt nekādi šķidrumi.

Uzglabāšana

Uzglabājiet iekārtu un tās piederumus tumšā, sausā, bezsala un bērniem nepieejamā vietā. Optimāla uzglabāšanas temperatūra ir amplitūdā starp 5 un 30˚C. Uzglabājiet elektroierīci oriģinālajā iepakojumā. Apsedziet elektroierīci, lai nodrošinātu aizsardzību no putekļiem un mitruma.

Elektriskais savienojums

Uzstādītais elektromotors ir gatavs darbības uzsākšanai. Pieslēgums ir atbilstošs attiecīgajiem VDE un DIN normatīviem. Klienta pusē esošajam elektropieslēgumam un pielietotajam pagarinātājkabelim ir jāatbilst ražotāja noteiktajām norādēm.

Svarīgas norādes
Motora pārslodzes gadījumā, motors pats izslēdzas. Pēc atdzišanas laika (laika ziņā atšķirīgs) ieslēdziet atkal motoru.

Bojāts elektrības pieslēguma kabelis
Elektrisko savienojumu līnijās bieži veidojas izolācijas bojājumi.

Tam par iemeslu var būt sekojoši apstākļi:
- Spiediena vietas, kas veidojas, kad savienojuma kabeļi tiek izvilkti caur logu un durvju ailēm
- Bojājumu vietas nepareiza stiprinājuma vai nepareiza pieslēguma kabeļa izvilkšanas procesa veikšanā
- Griezuma vietas, kas rodas, pārbraucot pāri pieslēguma kabelim
- Izolācijas bojājumi, kas rodas izvelkot kabeli no kontaktligzdas
- Plaisas, kas rodas izolācijai novecojot

Šādi bojāti elektropieslēguma kabeļi nedrīkst tikt izmantoti un dēļ izolācijas bojājumiem ir veselībai bīstami.
Regulāri pārbaudiet pieslēguma kabeļus vai tie nav bojāti. Pievērsiet uzmanību tam, lai pārbaudes rezultātā pieslēguma kabeļi neatrastos pieslēgi pie strāvas avota.
Elektropieslēguma kabeļiem ir jāatbilst noteiktajiem VDE un DIN normatīviem. Izmantojiet tikai pieslēguma kabeļus ar marķējumu H05VV-F.
Uz pieslēguma kabeļa noteikti ir jābūt norādītai informācijai par kabeļa tipu.

Maiņas motors
- Tīkla spriegumam jābūt 230 V~
- Pagarinātājam, kura garums ir līdz 25 m, šķērsgriezuma diametram jābūt 1.5 kvadrātmilimetram

Elektroierīces remonts un apkope var tikt veikta tikai pie kvalificēta elektriķa.
Jautājumu gadījumā norādiet sekojošos datus:
- Motora strāva
- Uz iekārtas plāksnes esošos datus
- Uz iekārtas motora plāksnes esošos datus

Utilizācija un otrreizējā izmantošana

Ierīce atrodas iepakojumā, lai izvairītos no bojājumiem transportēšanas laikā. Iepakojums ir izejmateriāls un to var izmantot atkārtoti vai nodot izejvielu apritē. Ierīce un tās piederumi ir no dažādiem materiāliem, piemēram, metāla un plastmasas. Bojātas detaļas nav sadzīves atkritumi. Lai nodrošinātu tehniski pareizu utilizāciju, ierīce jānodod attiecīgā savākšanas vietā. Ja Jums nav zināma šāda savākšanas vieta, jautājiet pašvaldībā.

Nolietotās iekārtas nedrīkst izmest mājsaimniecības atkritumos!

Šis simbols norāda uz to, ka šo ražojumu saskaņā ar Direktīvu par elektrisko un elektronisko iekārtu atkritumiem (2012/19/ES) un vietējiem likumiem, nedrīkst utilizēt kopā ar mājsaimniecības atkritumiem. Šis ražojums jānodod šim nolūkam paredzētajā savākšanas vietā. To var izdarīt, piem., atdodot to atpakaļ tirdzniecības vietā, kad pērk līdzīgu ražojumu, vai nododot pilnvarotā savākšanas vietā, kas atbildīga par elektrisko un elektronisko iekārtu atkritumu otrreizējo pārstrādi. Nelietpratīga rīkošanās ar nolietotām iekārtām sakarā ar potenciāli bīstamām vielām, kuras bieži vien satur elektrisko un elektronisko iekārtu atkritumi, var negatīvi ietekmēt apkārtējo vidi un cilvēku veselību. Lietpratīgi utilizējot šo ražojumu, jūs veicināt dabas resursu efektīvu lietošanu. Informāciju par nolietoto iekārtu savākšanas vietām jūs saņemsiet savā pašvaldībā, atkritumu utilizācijas sabiedriskajā organizācijā, pilnvarotajā iestādē, kas atbildīga par elektrisko un elektronisko iekārtu atkritumu utilizāciju vai tuvākajā atkritumu izvešanas uzņēmumā.

Vysvetlenie symbolov na prístroji

	SK	Pred uvedením do prevádzky si prečítajte návod na obsluhu a bezpečnostné upozornenia a dodržiavajte ich!
	SK	Noste ochranné okuliare!
	SK	Noste ochranu sluchu!
	SK	Pri tvorbe prachu noste ochranu dýchania!
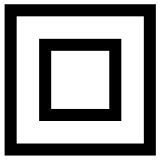	SK	trieda ochrany II

www.scheppach.com service@scheppach.com +(49)-08223-4002-99 +(49)-08223-4002-58

Úvod

Výrobca:
scheppach
Fabrikation von Holzbearbeitungsmaschinen GmbH
Günzburger Straße 69
D-89335 Ichenhausen

Vážený zákazník,
Želáme Vám veľa zábavy a úspechov pri práci s Vaším novým prístrojom.

POZNÁMKA,
V súlade s platnými zákonmi, ktoré sa týkajú zodpovednosti za výrobok, výrobca zariadenia nepreberá zodpovednosť za poškodenia výrobku alebo za škody spôsobené výrobkom, ku ktorým došlo z nasledujúcich dôvodov:
- nesprávnej manipulácie,
- nedodržania pokynov na obsluhu,
- opravy vykonanej treťou stranou, opravy nevykonanej v autorizovanom servise,
- montáže neoriginálnych dielcov alebo použitia neoriginálnych dielcov pri výmene,
- iného než špecifikované použitia,
- poruchy elektrického systému, ktorá bola spôsobená nedodržaním elektrických predpisov a predpisov VDE 0100, DIN 57113, VDE0113.

Odporúčame:
Pred montážou a obsluhou tohto zariadenia si prečítajte kompletný text v návode na obsluhu. Pokyny na obsluhu sú určené na to, aby sa používateľ oboznámil s týmto zariadením a aby pri jeho použití využil všetky jeho možnosti v súlade s uvedenými odporučeniami. Tento návod na obsluhu obsahuje
dôležité informácie o tom, ako vykonávať bezpečnú, profesionálnu a hospodárnu obsluhu stroja, ako zabrániť rizikám, ako ušetriť náklady na opravy, ako skrátiť časy prestojov a ako zvýšiť spoľahlivosť a predĺžiť prevádzkovú životnosť stroja. Okrem bezpečnostných predpisov uvedených v návode na obsluhu musíte dodržiavať tiež platné predpisy, týkajúce sa prevádzky stroja vo vašej krajine.
Uchovávajte návod na obsluhu stále v blízkosti stroja a uložte ho do plastového obalu, aby bol chránený pred nečistotami a vlhkosťou. Prečítajte si návod na obsluhu pred každým použitím stroja a dôkladne dodržiavajte v ňom uvedené informácie. Stroj môžu obsluhovať iba osoby, ktoré boli riadne preškolené v jeho obsluhe a ktoré boli riadne informované o rizikách spojených s jeho obsluhou. Pri obsluhe stroja musí byť splnený stanovený minimálny vek.
Nepreberáme ručenie za žiadne nehody alebo škody, ktoré vznikli nedodržaním tohto návodu a bezpečnostných upozornení.

Vybavenie (Fig. 1)

1. tačidlo ZAP/VYP
2. rukoväť
3. adaptér na odsávanie prachu
3a. prevlečná matica
4. ochranný kryt
5. upínacia príruba (so závitom)
6. aretačná skrutka hĺbkovej zarážky
7. hĺbková zarážka
8. prídavná rukoväť
9. blokovanie zapnutia
10. aretácia vretena
11. obežná kladka
12. redukčný kus
13. príruba
14. vložky
15. čapíkový kľúč
16. ručný sekáč
17. stabilizačná príruba (upevňovacia príruba)

Správny spôsob použitia

Stolná kotúčová píla je určená na pozdĺžne a priečne rezanie (len s použitím priečneho dorazu) dreva akéhokoľvek druhu s primeranou veľkosťou pre daný stroj. Guľatina akéhokoľvek druhu sa nesmie rezať na tomto stroji. Prístroj smie byť použitý len na ten účel, na ktorý bol určený.

Akékoľvek iné odlišné použitie sa považuje za nespĺňajúce účel použitia. Za škody alebo zranenia akéhokoľvek druhu spôsobené nesprávnym používaním ručí používateľ / obsluhujúca osoba, nie však výrobca.

1 Drážkovacia fréza na murivo
1 čapíkový kľúč
1 redukčný kus
1 ručný sekáč

Používanie v súlade s určením

Drážkovacia fréza do muriva (normatívne rezacia brúska), ďalej nazývaná ako aj prístroj, je určená na oddeľovanie alebo zarezávanie v kombinácii s prípustným priemyselným vysávačom pri pevnom priliehaní s vodiacimi koľajničkami do prevažne minerálnych materiálov, ako napr. betón alebo murivo, bez používania vody. Akýkoľvek iný spôsob používania alebo úprava prístroja sa považuje za používanie v rozpore s určením a je skrytým zdrojom nebezpečenstva úrazu. Prístroj nie je určený na komerčné použitie.

Všeobecné bezpečnostné pokyny pre elektrické náradie

⚠ **VÝSTRAHA! Prečítajte si všetky bezpečnostné pokyny a upozornenia.** Zanedbania pri dodržiavaní bezpečnostných pokynov a upozornení môžu mať za následok úraz elektrickým prúdom, požiar a/alebo ťažké poranenia.

Pre prípad budúceho použitia uschovajte všetky bezpečnostné pokyny a upozornenia.

V bezpečnostných upozorneniach používaný pojem „elektrické náradie“ sa týka elektrického náradia napájaného zo siete (so sieťovým káblom) a elektrického náradia prevádzkovaného s akumulátorom (bez sieťového kábla).

Bezpečnosť na pracovisku

- **Udržiavajte vaše pracovisko v čistote a dobre osvetlené.** Neporiadok a neosvetlené pracovné oblasti môžu viesť k úrazom.
- **Nepracujte s elektrickým náradím na miestach s nebezpečenstvom výbuchu, na ktorých sa nachádzajú horľavé kvapaliny, plyny alebo horľavý prach.** Z elektrického náradia vychádzajú iskry, ktoré môžu tento prach alebo výpary zapáliť.
- **Počas používania elektrického náradia zabráňte prístupu detí a iných osôb.** Pri odvedení pozornosti môžete stratiť kontrolu nad prístrojom.

Elektrická bezpečnosť

- **Prípojná zástrčka elektrického náradia musí byť vhodná pre danú zásuvku. Zástrčka sa nesmie žiadnym spôsobom modifikovať. Spolu s elektrickým náradím, ktoré má ochranné uzemnenie, nepoužívajte žiadne sieťové adaptéry.** Nezmenené zástrčky a vhodné zásuvky znižujú riziko úrazu elektrickým prúdom.
- **Vyvarujte sa telesnému kontaktu s uzemnenými povrchmi, ako sú potrubia, vykurovacie telesá, sporáky a chladničky.** Ak je Vaše telo uzemnené, hrozí zvýšené riziko úrazu elektrickým prúdom.
- **Chráňte elektrické náradia pred dažďom a vlhkosťou.** Vniknutie vody do elektrického náradia zvyšuje riziko úrazu elektrickým prúdom.
- **Nepoužívajte kábel na iné účely, ako napr. na nosenie, zavesenie elektrického náradia alebo na vyťahovanie zástrčky z elektrickej zásuvky. Udržiavajte kábel mimo zdrojov tepla, oleja, ostrých hrán alebo pohybujúcich sa častí prístroja.** Poškodené alebo zamotané káble zvyšujú riziko úrazu elektrickým prúdom.
- **Ak pracujete s elektrickým náradím vonku, používajte len taký predlžovací kábel, ktorý je schválený pre vonkajšie použitie.** Použitie predlžovacieho kábla vhodného do vonkajšieho prostredia zníži riziko úrazu elektrickým prúdom.
- **Ak nie je možné zabrániť prevádzke elektrického náradia vo vlhkom prostredí, použite prúdový chránič.** Použitie prúdového chrániča znižuje riziko úrazu elektrickým prúdom.

Bezpečnosť osôb

- **Buďte vždy pozorní a dbajte na to, čo robíte a pri práci s elektrickým náradím postupujte s rozvahou. Nepoužívajte elektrické náradie, ak ste unavení alebo ak ste pod vplyvom drog, alkoholu alebo liekov.** Aj okamih nepozornosti pri používaní elektrického náradia môže spôsobiť vážne zranenia.
- **Vždy noste osobné ochranné prostriedky a ochranné okuliare.** Nosenie osobných ochranných prostriedkov, ako je maska proti prachu, protišmyková bezpečnostná obuv, ochranná prilba alebo ochrana sluchu, podľa druhu a použitia elektrického náradia, znižuje riziko poranení.
- **Zabráňte neúmyselnému uvedeniu do prevádzky. Pred zapojením napájania elektrického náradia do siete a/alebo akumulátora a pred jeho zdvíhaním a prenášaním sa presvedčte, či je vypnuté.** Ak máte pri prenášaní elektrického náradia prst na spínači, alebo ak prístroj zapojíte do zdroja elektrického prúdu zapnuté, môže to viesť k úrazom.
- **Skôr než zapnete elektrické náradie, odstráňte nastavovacie náradie alebo kľúč na skrutky.** Náradie alebo kľúč, ktorý sa nachádza na otáčajúcej sa časti prístroja, môže spôsobiť zranenia.
- **Vyhýbajte sa neprirodzenému držaniu tela. Majte pevný postoj a nepretržite udržiavajte rovnováhu.** Takto môžete elektrické náradie lepšie kontrolovať v neočakávaných situáciách.
- **Vždy noste vhodný odev.** Nenoste voľný odev, ani šperky. Vlasy, odev a rukavice majte v bezpečnej vzdialenosti od pohyblivých dielov. Voľný odev, šperky alebo dlhé vlasy môžu byť zachytené pohybujúcimi sa časťami prístroja.
- **Ak je možná montáž zariadení na odsávanie a zachytávanie prachu, presvedčte sa, či sú tieto zapojené a či sú používané správne.** Používanie odsávania prachu môže zredukovať ohrozenie prachom.

Použitie a manipulácia s elektrickým náradím

- **Prístroj nepreťažujte. Pri vašej práci používajte len na to určené elektrické náradie.** So správnym elektrickým náradím pracujete lepšie a bezpečnejšie v uvedenom rozsahu jeho výkonu.
- **Nepoužívajte elektrické náradie s poškodeným spínačom.** Elektrické náradie, ktoré sa nedá zapnúť alebo vypnúť, je nebezpečné a musí sa opraviť.
- **Pred akýmkoľvek nastavovaním, výmenou príslušenstva alebo pred odložením elektrického náradia vytiahnite zástrčku z elektrickej zásuvky.** Toto preventívne opatrenie zabraňuje neúmyselnému spusteniu elektrického náradia.
- **Nepoužívané elektrické náradie uschovávajte mimo dosahu deti. Nedovoľte používať prístroj osobám, ktoré s ním nie sú oboznámené alebo si neprečítali tieto pokyny.** Elektrické náradie je nebezpečné, ak ho používajú neskúsené osoby.
- **Elektrické náradie starostlivo udržiavajte. Skontrolujte, či pohyblivé diely fungujú správne, a nie sú zaseknuté, či niektoré diely nie sú zlomené alebo poškodené tak, že je obmedzená funkcia**

elektrického náradia. Pred použitím prístroja nechajte poškodené časti opraviť. Mnohé úrazy sú spôsobené nedostatočnou údržbou elektrických náradí.

- **Rezné nástroje udržiavajte ostré a čisté.** Starostlivo udržiavané rezné nástroje s ostrými reznými hranami sa menej zasekávajú a ľahšie sa dajú viesť.
- **Elektrické náradie, príslušenstvo, nasadzované nástroje a pod. používajte v súlade s týmito inštrukciami. Berte pritom do úvahy pracovné podmienky a činnosť, ktorú budete vykonávať.** Použitie elektrických náradí za iným, ako určeným účelom použitia, môže mať za následok nebezpečné situácie.

Servis

- **Elektrické náradie smie opravovať len kvalifikovaný personál a len s použitím originálnych náhradných dielov.** Takto sa zabezpečí, že zostane zachovaná bezpečnosť elektrického náradia.

Bezpečnostné upozornenia pre rezacie brúsky

- **Ochranný kryt patriaci k elektrickému náradiu je potrebné bezpečne namontovať a nastaviť tak, aby sa dosahovalo maximum bezpečnosti, tzn. najmenší možný diel brúsneho telesa ukazuje otvorene k obsluhujúcej osobe. Vy i osoby nachádzajúce sa v blízkosti sa musia zdržiavať mimo oblasti rotujúceho brúsneho kotúča.** Ochranný kryt má chrániť personál obsluhy pred úlomkami a náhodným kontaktom s brúsnym nástrojom.
- **Pre vaše elektrické náradie používajte výhradne diamantové rezné kotúče.** Samotná možnosť upevnenia príslušenstva na váše elektrické náradie ešte nie je zárukou bezpečného používania.
- **Prípustné otáčky vloženého nástroja musia zodpovedať minimálne maximálnym otáčkam uvedeným na elektrickom náradí.** Príslušenstvo rotujúce nad úrovňou prípustných otáčok sa môže rozlámať a rozletieť.
- **Brúsne nástroje sa smú používať len na odporúčané možnosti použitia. Napríklad: Nikdy nebrúste bočnou plochou rezacieho kotúča.** Rezacie kotúče sú určené na uberanie materiálu hranou kotúča. Pôsobenie bočných síl na tieto brúsne telesá ich môže zlomiť.
- **Vždy používajte nepoškodenú upínaciu prírubu správnej veľkosti a tvaru pre vami zvolený brúsny kotúč.** Vhodné príruby podopierajú brúsny kotúč a znižujú nebezpečenstvo zlomenia brúsneho kotúča.
- **Vonkajší priemer a hrúbka vloženého nástroja musia zodpovedať rozmerovým údajom uvedeným na vašom elektrickom náradí.** Nesprávne dimenzované vložené nástroje sa nedajú dostatočne zacloniť alebo kontrolovať.
- **Brúsne kotúče a príruby musia presne priliehať na brúsne vreteno vášhoelektrického náradia.** Vložené nástroje, ktoré nedosadajú presne na brúsne vreteno elektrického náradia, sa otáčajú nerovnomerne, veľmi intenzívne vibrujú a môžu spôsobiť stratu kontroly.
- **Nepoužívajte poškodené brúsne kotúče. Pred každým použitím skontrolujte brúsne kotúče ohľadom odštiepených častí a prasklín. Ak elektrické náradie alebo brúsny kotúč spadne na zem, skontrolujte, či sa nepoškodili alebo použite nepoškodený brúsny kotúč. Keď ste skontrolovali a nasadili brúsny kotúč, držte sa vy i osoby nachádzajúce sa v blízkosti mimo oblasti rotujúceho brúsneho kotúča a nechajte prístroj bežať minútu na najvyššie otáčky.** Poškodené brúsne kotúče sa väčšinou zlomia počas tejto doby testovania.
- **Noste osobné ochranné vybavenie. Podľa druhu použitia používajte celotvárovú ochranu, ochranu očí alebo ochranné okuliare. Pokiaľ je to primerané, používajte protiprachovú masku, ochranu sluchu, ochranné rukavice alebo špeciálnu zásteru, ktoré vás uchránia pred čiastočkami brusiva a obrábaného materiálu.** Oči treba chrániť pred odletujúcimi cudzími telesami, ktoré vznikajú pri rôznom spôsobe použitia. Ochrana proti prachu alebo ochranná dýchacia maska musia odfiltrovať prach vznikajúci pri použití. Ak ste dlhší čas vystavený veľkému hluku, môžete utrpieť stratu sluchu.
- **Dbajte na bezpečnú vzdialenosť iných osôb od vašej pracovnej oblasti. Každý, kto vstupuje do pracovnej oblasti, musí nosiť osobný ochranný výstroj.** Úlomky obrobku alebo zlomených vložených nástrojov môžu odletieť a spôsobiť poranenia aj mimo priamej pracovnej oblasti.
- **Keď vykonávate práce, pri ktorých by používané náradie mohlo zasiahnuť skryté elektrické vedenia alebo vlastný sieťový kábel, uchopte zariadenie len za izolované plochy rukoväte.** Kontakt s elektrickým vedením, ktoré je pod napätím, môže uviesť pod napätie aj kovové časti zariadenia a spôsobiť zásah elektrickým prúdom.
- **Sieťový kábel udržiavajte mimo dosahu otáčajúcich sa vložených nástrojov.** Ak stratíte kontrolu nad prístrojom, môže dôjsť k pretrhnutiu alebo zachyteniu sieťového kábla a k zachyteniu ruky alebo vášho ramena do rotujúceho vloženého nástroja.
- **Nikdy neodkladajte elektrické náradie skôr, než sa vložený nástroj úplne zastaví.** Rotujúci vložený nástroj sa môže dostať do kontaktu s odkladacou plochou, v dôsledku čoho môžete stratiť kontrolu nad elektrickým náradím.
- **Nikdy nenechávajte elektrické náradie zapnuté, keď ho prenášate na iné miesto.** Váš odev sa v dôsledku náhodného kontaktu s otáčajúcim sa vloženým nástrojom môže zachytiť a vložený nástroj sa môže zavŕtať do vášho tela.
- **Pravidelne čistite vetracie štrbiny vášho elektrického náradia.** Ventilátor motora vťahuje do telesa prach a veľké nahromadenie kovového prachu môže spôsobiť nebezpečenstvá zásahu elektrickým prúdom.
- **Nepoužívajte elektrické náradie v blízkosti horľavých materiálov.** Iskry môžu tieto materiály

zapáliť.

- **Nepoužívajte vložené nástroje, ktoré si vyžadujú tekuté chladiace prostriedky. Používanie vody alebo iných tekutých chladiacich prostriedkov môže viesť k zásahu elektrickým prúdom.**

Ďalšie bezpečnostné upozornenia na používanie rezného elektrického náradia
Spätný ráz a príslušné bezpečnostné upozornenia
Spätný náraz - príčiny a príslušné bezpečnostné upozornenia

- Spätný ráz je náhla reakcia v dôsledku vzpriečeného alebo zablokovaného otáčajúceho sa brúsneho kotúča. Vzpriečenie alebo zablokovanie vedie k náhlemu zastaveniu rotujúceho vloženého nástroja. V dôsledku toho sa zrýchli pohyb nekontrolovaného elektrického náradia na zablokovanom mieste proti smeru otáčania vloženého nástroja.
- Keď sa napríklad brúsny kotúč vzprieči alebo zablokuje v obrobku, môže sa zachytiť hrana brúsneho kotúča, ktorá je zapichnutá do obrobku, v dôsledku čoho sa brúsny kotúč vylomí alebo vyvolá spätný ráz. Brúsny kotúč sa následne pohybuje smerom k obsluhe alebo smerom od nej, v závislosti od smeru otáčania kotúča na mieste zablokovania. Brúsne kotúče sa pritom môžu aj zlomiť.

Spätný ráz je dôsledkom nesprávneho alebo chybného použitia elektrického nástroja. Môžete mu zabrániť vhodnými preventívnymi bezpečnostnými opatreniami, ktoré popisujeme v nasledujúcom texte.

- **Elektrické náradie držte pevne a telo i ramená uveďte do polohy, v ktorej dokážete zachytiť silu spätného rázu. Vždy používajte prídavnú rukoväť, ak je k dispozícii, aby ste dosiahli čo najvyšší stupeň kontroly nad silami spätného rázu alebo nad reakčnými momentmi pri rozbehu.** Personál obsluhy dokáže pomocou vhodných preventívnych opatrení zvládnuť sily spätného rázu a sily reakčných momentov.
- **Nikdy nedávajte ruku do blízkosti otáčajúcich sa vložených nástrojov.** Vložený nástroj môže pri spätnom ráze prejsť cez vašu ruku.
- **Vyhýbajte sa oblasti pred a za rotujúcim rezacím kotúčom.** Spätný ráz vymrští elektrické náradie do smeru oproti pohybu brúsneho kotúča na mieste blokovania.
- **Mimoriadne opatrne pracujte v oblasti rohov, ostrých hrán atď. Zabráňte vymršteniu vložených nástrojov od obrobku a zablokovaniu vloženého nástroja v obrobku.** Rotujúci vložený nástroj má sklon zablokovať sa v rohoch, na ostrých hranách alebo po odrazení. To spôsobí stratu kontroly alebo spätný ráz.
- **Nepoužívajte reťazové alebo ozubené pílové kotúče ani segmentované diamantové kotúče so šírkou štrbín viac ako 10 mm.** Takéto vložené nástroje zapríčiňujú spätný ráz alebo stratu kontroly nad elektrickým náradím.
- **Vyhýbajte sa zablokovaniu rezacieho kotúča alebo použitiu príliš veľkého prítlaku. Nevykonávajte nadmerne hlboké rezy.** Preťaženie rezacieho kotúča zvyšuje jeho namáhanie a náchylnosť na vzpriečenie alebo zablokovanie, a tým riziko spätného rázu alebo zlomenia brúsneho nástroja.
- **Ak sa rezací kotúč zablokuje, alebo ak prerušíte prácu, vypnite náradie a pokojne ho držte, dokiaľ sa kotúč nezastaví.** Nikdy sa nepokúšajte vyťahovať pohybujúci sa rezací kotúč z rezu, inak môže dôjsť k spätnému rázu. Zistite príčinu zablokovania a odstráňte ju.
- **Elektrické náradie znovu nezapínajte dovtedy, pokiaľ sa rezací kotúč nachádza v obrobku. Skôr než budete opatrne pokračovať v reze, počkajte, dokiaľ rezací kotúč dosiahne maximálne otáčky.** V opačnom prípade sa môže kotúč zaseknúť, vyskočiť z obrobku alebo zapríčiniť spätný ráz.
- **Platne alebo veľké obrobky podoprite, aby sa znížilo riziko spätného rázu v dôsledku zablokovania rezacieho kotúča. Veľké obrobky sa môžu prehnúť následkom vlastnej hmotnosti.** Obrobok sa musí podoprieť po oboch stranách kotúča, a síce v blízkosti oddeľovacieho rezu ako aj na hrane.
- **Buďte mimoriadne opatrní pri rezaní výrezov do existujúcich stien alebo do iných neprehľadných oblastí.** Zanorený rezací kotúč môže pri zarezaní do plynového alebo vodovodného potrubia, do elektrických vedení alebo iných objektov spôsobiť spätný ráz.

Technické údaje

Dimenzačné napätie	230 V~, 50 Hz
Dimenzačný príkon	1350 W
Dimenzačné otáčky	9000 /min
Ø kotúčov	125 mm
Upínací otvor	22,2 mm
Hĺbka drážky	0 - 30 mm
Šírky drážky	8 - 26 mm
Závit	M14
Trieda ochrany	II
Hmotnosť	4 kg

Informácie o hluku a vibráciách

Hlukové a vibračné hodnoty boli merané v súlade s EN 60745.

Hladina akustického tlaku L_{pA}	97,6 dB(A)
Neurčitosť K_{pA}	3 dB(A)
Hladina akustického výkonu L_{WA}	108,6 dB(A)
Neurčitosť K_{WA}	3 dB(A)

Noste ochranu sluchu!
Nadmerná hlučnosť môže spôsobiť stratu sluchu.

Celkové hodnoty vibrácií (súčet vektorov troch smerov) zistené podľa EN 60745. Udanie hodnôt vibrácií (pri oddelení betónovej platne):
Rukoväť: a_h = 6,417 m/s²
Neurčitosť K = 1,5 m/s²

UPOZORNENIE: Vibračná hladina uvedená v týchto inštrukciách bola meraná v súlade s postupom merania uvedeným v norme EN 60745 a môže sa použiť na porovnanie zariadení. Uvedená hodnota emisií vibrácií sa môže tiež použiť na predbežné stanovenie času práce.

⚠ **VÝSTRAHA!** Vibračná hladina sa mení podľa používania elektrického náradia, a v niektorých prípadoch môže byť väčšia ako hodnota uvedená v týchto inštrukciách. Zaťaženie vibráciami by sa mohlo podceniť, keď sa elektrické náradie používa pravidelne takýmto spôsobom. Pokúste sa zaťaženie vibráciami udržať na čo najnižšej hodnote. Príkladom opatrení na zníženie zaťaženia vibráciami je nosenie rukavíc pri používaní náradia a obmedzenie pracovného času. Pritom sa musia zohľadniť všetky časti prevádzkového cyklu (napríklad časy, v priebehu ktorých je elektrické náradie vypnuté a tie, počas ktorých je síce zapnuté, ale beží bez zaťaženia).

Zvyškové riziká

Aj napriek tomu, že budete elektrický prístroj obsluhovať podľa predpisov, budú existovať zvyškové riziká. V súvislosti s konštrukciou a vyhotovením elektrického prístroja môže dôjsť k výskytu týchto nebezpečenstiev:

- Poškodenie pľúc, pokiaľ sa nenosí žiadna vhodná ochranná maska proti prachu.
- Poškodenie sluchu, pokiaľ sa nenosí žiadna vhodná ochrana sluchu.
- Poškodenie zdravia, ktoré je následkom vibrácie rúk a ramien, pokiaľ sa prístroj bude používať dlhšiu dobu alebo sa nevedie a neudržuje správnym spôsobom.

Pred uvedením do prevádzky

Montáž a nastavenie šírky rezu diamantových kotúčov (Fig.1)

- Uvoľnite aretačnú skrutku (6).
- Posuňte hĺbkovú zarážku (7) nahor.
- Stlačte aretáciu vretena (10) a držte ho stlačené.
- Pomocou čapíkového kľúča (15) uvoľnite upínaciu prírubu (5).
- Odoberte upínaciu prírub (5).
- Vytvorte želanú šírku rezu pomocou počtu vložiek (14). Dbajte pritom na to, aby najvrchnejšie položená vložka bola príruba (13) (Fig.2).

UPOZORNENIE

- Máte k dispozícii viacero vložiek. Dbajte na to, že šírku drážky určuje súčet vložiek medzi diamantovými rezacími kotúčmi a hrúbka rezacích kotúčov.
- Uistite sa, že stabilizačná príruba (17) je správne nasadená, tým že sa otáča spolu s vretenom.
- Uistite sa, že rezacie kotúče sú správne upevnené na prírubách (13+17).

- Pomocou čapíkového kľúča (15) pevne utiahnite upínaciu prírubu (5). Stlačte pritom aretáciu vretena (10).

UPOZORNENIE

- Pri nastavovaní menšej šírky rezu ako je maximálna šírka rezu musíte použiť vložky na strane upínacej príruby na upevnenie rezacích kotúčov, pretože upínacia príruba nedokáže sama upevniť kotúče na vretene kvôli dĺžke závitu (Fig.3).

Výmena diamantových rezacích kotúčov (Fig. 1 / 4 / 5 / 6)

UPOZORNENIE

- Diamantové rezacie brúsne kotúče možno vymieňať iba po pároch.

- Uvoľnite aretačnú skrutku (6).
- Posuňte hĺbkovú zarážku (7) nahor.
- Stlačte aretáciu vretena (10) a držte ho stlačené.
- Pomocou čapíkového kľúča (15) uvoľnite upínaciu prírubu (5).
- Vyberte všetky vyberateľné diely z vretena.
- Upínaciu prírubu (5), prírubu (13), vložky (14) a stabilizačnú prírubu (17) dôkladne vyčistite.
- Nasaďte stabilizačnú prírubu (17) (Fig. 4).

UPOZORNENIE

- Uistite sa, že stabilizačná príruba (17) je správne nasadená, tým že sa otáča spolu s vretenom.

- Nasaďte prvý diamantový rezací kotúč (Fig. 5).
- Vytvorte želanú šírku rezu pomocou počtu vložiek (14). Dbajte pritom na to, aby najvrchnejšie položená vložka bola príruba (13) (Fig. 5).
- Nasaďte druhý diamantový rezací kotúč (Fig. 6).

UPOZORNENIE

- Uistite sa, že rezacie kotúče sú na prírubách upevnené správne.

- Pomocou čapíkového kľúča (15) pevne utiahnite upínaciu prírubu (5). Stlačte pritom aretáciu vretena (10) (Fig. 1 +6).

Nastavenie hĺbky drážky (Fig. 1)

- Uvoľnite aretačnú skrutku (6).
- Nastavte hĺbkovú zarážku (7) na želanú hĺbku.
- Pevne zatiahnite aretačnú skrutku (6).

Montáž adaptéra na odsávanie prachu (Fig. 1)

- Posuňte čapy adaptéra na odsávanie (3) do vyhĺbenín na prípojke vysávača.
- Otočením zablokujte adaptér na odsávanie (3).
- Uvoľnite prevlečnú maticu (3a).
- Rúru odsávacieho prístroja zastrčte dostatočne ďaleko do otvoru na prevlečnej matici (3a).
- Pevne utiahnite prevlečnú maticu (3a).

Obsluha

Zapnutie / vypnutie (Fig. 7)

UPOZORNENIE

Prístroj vždy zapnite predtým, než príde do kontaktu s materiálom, a až potom veďte prístroj na obrobok. Drážkovacia fréza do muriva je vybavená elektronickým jemným rozbehom. Motor naštartuje s omeškaním.

Zapnutie prístroja:

- Stlačte blokovanie zapnutia (9). Následne stlačte za- / vypínač (1).

Vypnutie prístroja:

- Uvoľnite za- / vypínač (1).

Manipulácia s drážkovou frézou do muriva

⚠ POZOR!

Prístroj je vhodný iba na suché rezanie!

- Pomocou detektora vedení skontrolujte steny a múry ohľadom skrytých vedení prúdu, plynu a vody predtým, ako začnete pracovať s drážkovou frézou do muriva.
- Vyberte želanú šírku drážky.

1. Priložte prístroj obežnou kladkou (11) na múr.
2. Teraz zapnite prístroj a ponorte ho do múru, dokiaľ zarážka (7) nepriľahne.
3. Teraz zafrézujte drážku do muriva; dbajte pritom na smer frézovania. Prístroj musí stále pracovať v protismere. Inak by prístroj mohol byť nekontrolovane vytlačený z rezu.

- Na konci drážky vykyvovaním vyberte prístroj z drážky a až potom vypnite prístroj.
- Teraz prelomte vzniknutý mostík medzi oboma drážkami pomocou ručného sekáča (16).

⚠ POZOR!

Materiál obsahujúci azbest nesmiete opracovávať!

Údržba a čistenie

⚠ VÝSTRAHA! NEBEZPEČENSTVO PORANENIA!

Pred akýmikoľvek prácami na prístroji vypnite prístroj a vytiahnite elektrickú zástrčku.

- Prístroj musí byť vždy čistý, suchý a bez oleja alebo mastiaceho tuku.
- Na čistenie telesa používajte suchú handru. Nikdy nepoužívajte benzín, rozpúšťadlá alebo čistiace prostriedky, ktoré poškodzujú umelú hmotu.

⚠ VÝSTRAHA! Ak je nevyhnutná výmena prípojného kábla, výmenu musí vykonať výrobca alebo ním poverený zástupca, aby nedošlo k ohrozeniu bezpečnosti.

- Brúsne náradie si vyžaduje opatrnú manipuláciu a transport. Brúsne náradie je potrebné skladovať tak, aby nebolo vystavené žiadnemu mechanickému poškodeniu a škodlivým vplyvom životného prostredia.
- Do vnútra prístroja sa nesmú dostať žiadne tekutiny.

Skladovanie

Skladujte prístroj a jeho príslušenstvo na tmavom, suchom a nezamŕzajúcom mieste mimo dosahu detí. Optimálna teplota pre skladovanie je medzi 5 až 30 °C. Skladujte tento elektrický prístroj v originálnom balení. Elektrický prístroj zakryte, aby ste ho chránili pred prachom alebo vlhkosťou.

Elektrická prípojka

Nainštalovaný elektromotor je pripojený a pripravený na prevádzku. Pripojenie zodpovedá príslušným ustanoveniam VDE a DIN.

Sieťová prípojka na strane zákazníka, ako aj predlžovacie vedenie musia zodpovedať týmto predpisom.

Dôležité upozornenia

Pri preťažení motora sa tento samočinne vypne.
Po vychladení (časovo odlišné) je možné motor znovu zapnúť.

Poškodené elektrické prípojné vedenie

Na elektrických prípojných vedeniach často vznikajú škody na izolácii.

Príčinami môžu byť:

- Stlačené miesta, keď sa prípojné vedenia vedú cez okno alebo medzeru medzi dverami.
- Zalomené miesta v dôsledku neodborného upevnenia alebo vedenia prípojného vedenia.
- Rozrezané miesta vzniknuté pri prejazde cez prípojné vedenie.
- Škody na izolácii pri vytrhnutí zo zásuvky v stene.
- Trhliny pri zostarnutí izolácie.

Takéto poškodené elektrické prípojné vedenia sa nesmú používať a z dôvodu poškodenia izolácie sú životunebezpečné.
Elektrické prípojné vedenia pravidelne kontrolujte ohľadne poškodení. Dávajte pozor na to, aby pri kontrole prípojného vedenia nebolo toto pripojené k elektrickej sieti.
Elektrické prípojné vedenia musia zodpovedať príslušným ustanoveniam VDE a DIN. Používajte iba prípojné vedenia s označením H 07 RN.
Vytlačenie označenia typu na prípojnom kábli je predpis.

Motor na striedavý prúd

- Sieťové napätie musí predstavovať 230 V~.
- Predlžovacie vedenia do dĺžky 25 m musia vykazovať priemer 1,5 mm².

Prípojky a opravy elektrickej výbavy smie vykonávať iba vyučený elektrikár.
V prípade otázok uveďte, prosím, nasledujúce údaje:

- druh prúdu motora,
- údaje z typového štítka stroja,
- údaje o motore z typového štítka.

www.scheppach.com service@scheppach.com ☎ +(49)-08223-4002-99 +(49)-08223-4002-58

Likvidácia a recyklácia

Prístroj sa nachádza v obale za účelom zabránenia poškodeniu pri transporte. Tento obal je vyrobený zo suroviny a tým pádom je ho možné znovu použiť alebo sa môže dať do zberu na recykláciu surovín. Prístroj a jeho príslušenstvo sa skladajú z rôznych materiálov, ako sú napr. kovy a plasty. Poškodené prístroje nepatria do domového odpadu. Prístroj by sa mal odovzdať k odbornej likvidácii na príslušnom zbernom mieste. Pokiaľ Vám nie je známe takéto zberné miesto, informujte sa prosím na miestnej samospráve.

Staré zariadenia nevyhadzujte do domového odpadu!

Tento symbol upozorňuje na to, že tento výrobok sa musí zlikvidovať podľa smernice o odpade z elektrických a elektronických zariadení (2012/19/EÚ) a nesmie sa zlikvidovať s domovým odpadom. Tento výrobok sa musí odovzdať na to určenému zbernému stredisku. K tomu môže dôjsť napríklad vrátením pri nákupe podobného výrobku alebo odovzdaním autorizovanému zbernému stredisku na recykláciu odpadu z elektrických a elektronických zariadení. Neodborné zaobchádzanie so starými zariadeniami môže mať v dôsledku potenciálne nebezpečných látok, ktoré obsahuje odpad z elektrických a elektronických zariadení, negatívny vplyv na životné prostredie a zdravie osôb. Odbornou likvidáciou tohto výrobku navyše prispievate k efektívnemu využívaniu prírodných zdrojov. Informácie o zberných strediskách pre staré zariadenia získate od vašej miestnej správy, verejnoprávnej inštitúcie zaoberajúcej sa likvidáciou odpadu, autorizovaného úradu pre likvidáciu odpadu z elektrických a elektronických zariadení alebo od vášho odvozu odpadkov.

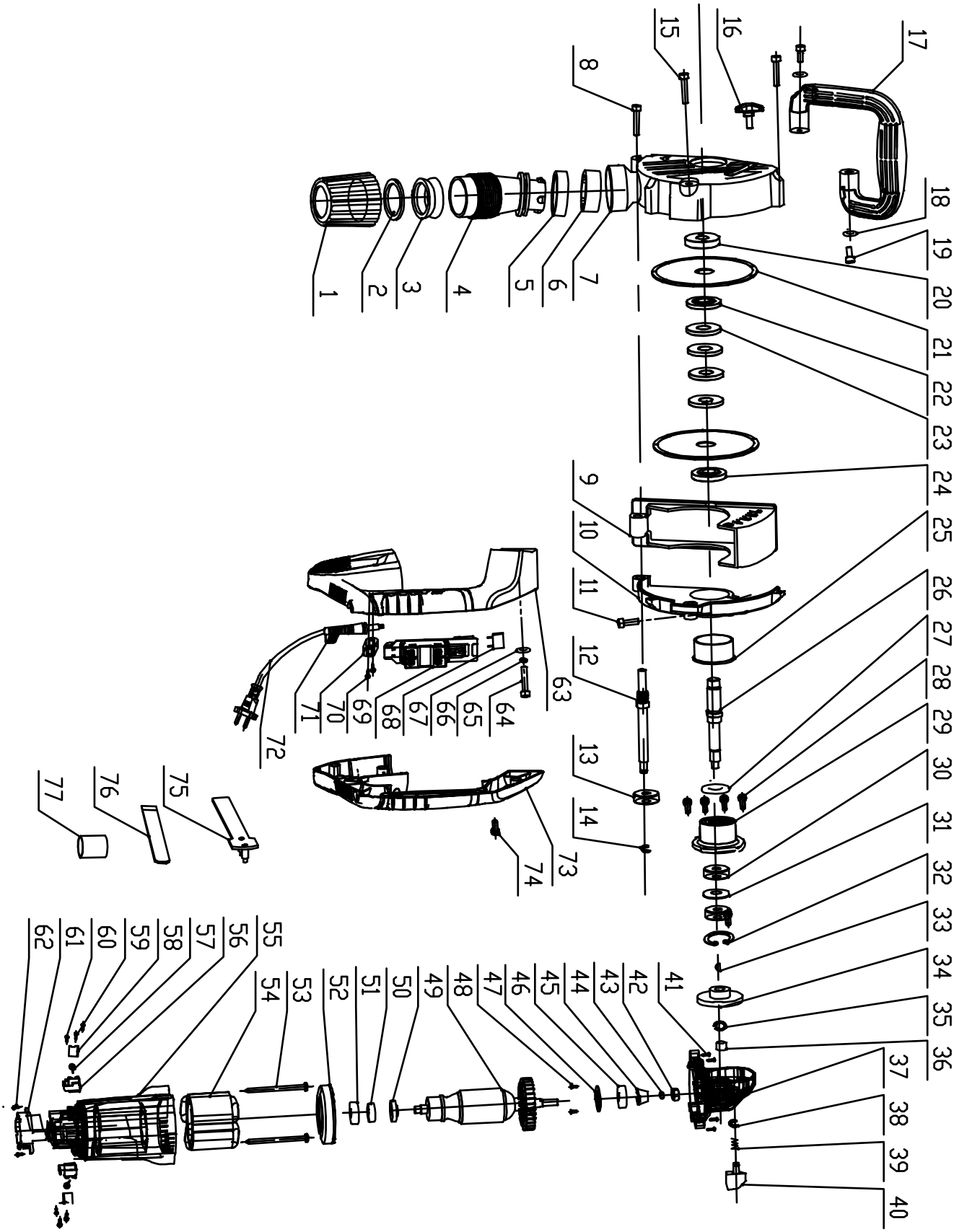
17
18
19
20
21
22
23
24
25
26
27
28
29
30
31
32
33
34
35
36
37
38
39
40
41
42
43
44
45
46
47
48
49
50
51
52
53
54
55
56
57
58
59
60
61
62
63
64
65
66
67
68
69
70
71
72
73
74
75
76
77
15
16
8
9
10
11
12
13
14
1
2
3
4
5
6
7

scheppach Fabrikation von Holzbearbeitungsmaschinen GmbH • Günzburger Str. 69 • D-89335 Ichenhausen

Konformitätserklärung

CE

DE	erklärt folgende Konformität gemäß EU-Richtlinie und Normen für den Artikel
GB	hereby declares the following conformity under the EU Directive and standards for the following article
FR	déclare la conformité suivante selon la directive UE et les normes pour l'article
IT	dichiara la seguente conformità secondo le direttive e le normative UE per l'articolo
CZ	prohlašuje následující shodu podle smernice EU a norem pro výrobek
HU	az EU-irányelv és a vonatkozó szabványok szerinti következo megfeleloségi nyilatkozatot teszi a termékre
HR	ovime izjavljuje da postoji sukladnost prema EU-smjernica i normama za sljedece artikle
RO	declară următoarea conformitate corespunzător directivelor şi normelor UE pentru articolul
TR	Normları geregince asagıdaki uygunluk açıkla masını sunar.
FIN	vakuuttaa täten, että seuraava tuote täyttää ala esitetyt EU-direktiivit ja standardit
PL	deklaruje, ze produkt jest zgodny z nastepujacymi dyrektywami UE i normami
SLO	izjavlja sledeco skladnost z EU-direktivo in normami za artikel

SK	prehlasuje nasledujúcu zhodu podla smernice EU a noriem pre výrobok
EST	kinnitab järgmist vastavus vastavalt ELi direktiivi ja standardite järgmist artiklinumbrit
LT	pareiškia, taip atitiktis pagal ES direktyvos ir standartai šį straipsnį
LV	apliecina šādu saskaņā ar ES direktīvu atbilstības un standarti šādu rakstu
NL	verklaart hierbij dat het volgende artikel voldoet aan de daarop betrekking hebbende EG-richtlijnen en normen
RUS	заявляет о соответствии товара следующим директивам и нормам ЕС
PT	declara o seguinte conformidade com a Directiva da UE e as normas para o seguinte artigo
ES	declara la conformidad siguiente según la directiva la UE y las normas para el artículo
DK	erklærer hermed, at følgende produkt er ioverensstemmelse med nedenstående EUdirektiver og standarder:
SE	försäkrar härmed följande överensstämmelse enligt EU-direktiv och standarder för följande artikeln
NO	erklærer herved følgende samsvar under EU-direktiv og standarder for følgende artikkel
BG	декларира съответното съответствие съгласно Директива на ЕС и норми за артикул

Mauernutfräse - MNF1400

	2014/29/EU
	2014/35/EU
X	2014/30/EU
	2004/22/EC
	2014/68/EU
	90/396/EC
X	2011/65/EU

	89/686/EC_96/58/EC
X	2006/42/EC
	Annex IV Notified Body: Notified Body No.: Certificate No.:
	2000/14/EC_2005/88/EC
	Annex V
	Annex VI Noise: measured L_{WA} = xx dB(A); guaranteed L_{WA} = xx dB(A) Notified Body: Notified Body No.:

Standard references: EN 60745-1:2009+A11; EN 60745-2-22:2011+A11; EN 55014-1:2006+A1+A2; EN 55014-2:2015; EN 61000-3-2:2014; EN 61000-3-3:2013

Der oben beschriebene Gegenstand der Erklärung erfüllt die Vorschriften der Richtlinie 2011/65/EU des Europäischen Parlaments und des Rates vom 8. Juni 2011 zur Beschränkung der Verwendung bestimmter gefährlicher Stoffe in Elektro- und Elektronikgeräten.

Ichenhausen, den 09.01.2018

Unterschrift / Markus Bindhammer / Technical Director

Art.-No. 5902601901
Subject to change without notice

Documents registar: Georg Kohler
Günzburger Str. 69,
89335 Ichenhausen; Germany

Garantie DE

Offensichtliche Mängel sind innerhalb von 8 Tagen nach Erhalt der Ware anzuzeigen, andernfalls verliert der Käufer sämtliche Ansprüche wegen solcher Mängel. Wir leisten Garantie für unsere Maschinen bei richtiger Behandlung auf die Dauer der gesetzlichen Gewährleistungsfrist ab Übergabe in der Weise, dass wir jedes Maschinenteil, dass innerhalb dieser Zeit nachweisbar in Folge Material- oder Fertigungsfehler unbrauchbar werden sollte, kostenlos ersetzen. Für Teile, die wir nicht selbst herstellen, leisten wir nur insoweit Gewähr, als uns Gewährleistungsansprüche gegen die Vorlieferanten zustehen. Die Kosten für das Einsetzen der neuen Teile trägt der Käufer. Wandlungs- und Minderungsansprüche und sonstige Schadensersatzansprüche sind ausgeschlossen.

Warranty GB

Apparent defects must be notified within 8 days from the receipt of the goods. Otherwise, the buyerís rights of claim due to such defects are invalidated. We guarantee for our machines in case of proper treatment for the time of the statutory warranty period from delivery in such a way that we replace any machine part free of charge which provably becomes unusable due to faulty material or defects of fabrication within such period of time. With respect to parts not manufactured by us we only warrant insofar as we are entitled to warranty claims against the upstream suppliers. The costs for the installation of the new parts shall be borne by the buyer. The cancellation of sale or the reduction of purchase price as well as any other claims for damages shall be excluded.

Garantie FR

Les défauts visibles doivent être signalés au plus tard 8 jours après la réception de la marchandise, sans quoi l'acheteur perd tout droit au dédommagement.
Nous garantissons nos machines, dans la mesure où elles sont utilisées de façon conforme, pendant la durée légale de garantie à compter de la réception, sachant que nous remplaçons gratuitement toute pièce de la machine devenue inutilisable du fait d'un défaut de matière ou d'usinage durant cette période. Toutes les pièces que nous ne fabriquons pas nous-mêmes ne sont garanties que si nous avons la possibilité d'un recours en garantie auprès des fournisseurs respectifs. Les frais de main d'œuvre occasionnés par le remplacement des pièces sont à la charge de l'acquéreur. Tous droits à rédhibition et toutes prétentions à une remise ainsi que tous autres droits à dommages et intérêts sont exclus

Garanzia IT

Vizi evidenti vanno segnalati entro 8 giorni dalla ricezione della merce, altrimenti decadono tutti i diritti dellíacquirente inerenti a vizi del genere. Appurato un impiego corretto da parte dellíacquirente, garantiamo per le nostre macchine per tutto il periodo legale di garanzia a decorrere dalla consegna in maniera tale che sostituiamo gratuitamente qualsiasi componente che entro tale periodo presenti dei vizi di materiale o di fabbricazione tali da renderlo inutilizzabile. Per componenti non fabbricati da noi garantiamo solo nella misura nella quale noi stessi possiamo rivendicare diritti a garanzia nei confronti dei nostri fornitori. Le spese per il montaggio dei componenti nuovi sono a carico dellíacquirente. Sono escluse pretese di risoluzione per vizi, di riduzione o ulteriori pretese di risarcimento danni.

Garantie NL

Zichtbare gebreken moeten binnen de 8 dagen na ontvangst van de goederen worden gemeld, zo niet verliest de verkoper elke aanspraak op grond van deze gebreken. Onze machines worden geleverd met een garantie voor de duur van de wettelijke garantietermijn. Deze termijn gaat in vanaf het moment dat de koper de machine ontvangt. De garantie houdt in dat wij elk onderdeel van de machine dat binnen de garantietermijn aantoonbaar onbruikbaar wordt als gevolg van materiaal- of productiefouten, kosteloos vervangen. De garantie vervalt echter bij verkeerd gebruik of verkeerde behandeling van de machine. Voor onderdelen die wij niet zelf produceren, geven wij enkel de garantie die wij zelf krijgen van de oorspronkelijke leverancier. De kosten voor de montage van nieuwe onderdelen vallen ten laste van de koper. Eisen tot het aanbrengen van veranderingen of het toestaan van een korting en overige schadeloosstellingsclaims zijn uitgesloten.

Garantía ES

Los defectos evidentes deberán ser notificados dentro de 8 días después de haber recibido la mercancía, de lo contrario el comprador pierde todos los derechos sobre tales defectos. Garantizamos nuestras máquinas en caso de manipulación correcta durante el plazo de garantía legal a partir de la entrega. Sustituiremos gratuitamente toda pieza de la máquina que dentro de este plazo se torne inútil a causa de fallas de material o de fabricación. Las piezas que no son fabricadas por nosotros mismos serán garantizadas hasta el punto que nos corresponda garantía del suministrador anterior. Los costes por la colocación de piezas nuevas recaen sobre el comprador. Están excluidos derechos por modificaciones, aminoraciones y otros derechos de indemnización por daños y perjuicios.

Garantia PT

Para este aparelho concedemos garantia de 24 meses. A garantia cobre exclusivamente defeitos de matérial ou de fabricação. Peças avariadas são substituidas gratuitamente. cabe ao cliente efetuar a substituição. Assumimos a garantia unicamente de peças genuinas.
Não há direito à garantia no caso de: peças de desgaste, danos de transporte, danos causados pelo manejo indevido ou pela desatenção as instruções de serviço, falhas da instalação elétrica por inobservançia das normas relativas á electricidade. Além disso, a garantia só poderá ser reinvidicada para aparelhos que não tenham sido consertados por lerceiros. O cartão de garantia só vale em conexão com a fatura.

Garanti NO

Åpenbare mangler skal meldes innen 8 dager etter at varen er mottatt, ellers taper kunden samtlige krav pga slik mangel. Vi gir garanti for at våre maskiner ved riktig behandling under den rettslige garantitidens varighet, fra overlevering, på den måten at vi erstatter kostnadsfritt hver maskindel, som innen denne tiden påviselig er ubrukbar som følge av material- eller produksjonsfeil. For deler som vi ikke produserer selv, yter vi garanti kun i den utstrekning som garantikrav mot underleverandør tilkommer oss. Kjøperen bærer kostnadene ved montering av nye deler. Endrings- og verditapskrav og øvrige skadeerstatningskrav er utelukkede.

Takuu FI

Ilmeisistä puutteista tulee ilmoittaa kahdeksan päivän kuluessa tavaran vastaanottamisesta. Muutoin ostaja ei voi vaatia korvausta ko. puutteista. Annamme takuun oikein käsitellyille koneillemme lakisääteiseksi takuuajaksi tavaran luovutuksesta alkaen siten, että vaihdamme korvauksetta minkä tahansa koneenosan, joka osoittautuu tämän ajan kuluessa käyttökelvottomaksi raaka-aine- tai valmistusvirheestä johtuen. Osille, joita emme valmista itse, annamme takuun vain mikäli osien toimittaja on antanut niistä takuun meille. Uusien osien asennuskustannukset maksaa ostaja. Purku- ja vähennysvaatimukset ja muut vahingonkorvausvaatimukset eivät tule kysymykseen.

Garanti SE

Med denna maskin följer en 24 månaders garanti. Garantin täcker endast material- och konstruktionsfel. Defekta delar ersätts utan omkostningar, men kunden står för installationen. Vår garanti täcker endast orginal-delar. Anspråk på garanti öreligger inte för: garantin täcker ej, transportskador, skador orsakade av felaktig behandling och då skötselföreskrifter inte beaktats. Vidare kan garantikrav endast ställas för maskiner som inte har reparerats av tredje part.

Záruka SK

Zrejmé vady musia byť predstavené v priebehu 8 dni po obdržaní tovaru, ináč zákazník stratí všetky nároky týkajúce sa takejto vady. Ponúkame záruku na naše aparáty, ktoré sú správne používané počas zákonného termínu záruky tak, že bezplatne vymeníme každú časť aparátu, ktorá sa v priebehu tohto času môže stať dokázateľne nefunkčnou dôsledkom materiálnej či výrobnej vady. Na časti ktoré sami nevyrábame, poskytujeme záruku iba v rozsahu, v ktorom nám prísluší nárok na záručné plnenie k subdodávateľovi. Za trovy týkajúce sa inštalácie novej súčiastky je zodpovedný zákazník. Nárok na výmenu tovara, na zľavu a iné nároky na nahradenie škody sú vylúčené.

Garancija SI

Očitne pomanjkljivosti je potrebno naznaniti 8 dni po prejemu blaga, v nasprotnem primeru izgubi kupec vse pravice do garancije zaradi takšnih pomanjkljivosti. Za naše naprave dajemo garancijo ob pravilni uporabi za čas zakonsko določenega roka garancije od predaje in sicer na takšen način, da vsak del naprave brezplačno nadomestimo, za katerega bi se v tem roku izkazalo, da je zaradi slabega materiala ali slabe izdelave neuporaben. Za dele, ki jih sami ne izdelujemo, jamčimo samo toliko, kolikor zahteva garancija drugih podjetij. Stroški za vstavljanje novih delov nosi kupec. Zahteve za spreminjanje in zmanjšanje ter ostale zahteve za nadomestilo škode so izključene.

Szavatosság HU

A nyilvánvaló hibákat ki kell jelenteni számított 8 napon belül az áruk, különben a vevő elveszti minden igényt az ilyen hibák. Kínálunk garanciát a gépeinket a megfelelő kezelés időtartamának hallgatólagos garancia a szállítás időpontját oly módon, hogy cserélje ki minden egyes része ezen idő alatt észlelhető a sorban anyag-vagy gyártási legyen hiábavaló, ingyen. Az alkatrészeket, hogy nem termel magunkat, hogy csak olyan garanciát, hiszen jogosultak jótállási igények beszállítókkal szemben. A költségek beillesztése az új részek a vevőnek. Átalakítása és csökkentése követelések és egyéb kártérítési igények ki vannak zárva.

Garancija HR

Vidljive štete se moraju prijaviti u roku od 8 dana od primitka robe U suprotnom slučaju kupac gubi pravo na reklamaciju. Mi jamčimo za naše strojeve u slučaju ispravnog postupanja tijekom perioda zakonskog jamstva tako što zamijenjujemo besplatno bilo koji dio stroja koji dokazano postane neupotrebljiv uslijed neispravnog materijala ili grešaka u proizvodnji u tom vremenskom periodu Za dijelove koje mi nismo proizveli jamčimo samo ukoliko imamo pravo na reklamaciju prema dobavljačima Troškove za ugradnju novih dijelova snosi kupac Molbe za smanjenjem cijene kao i sve druge reklamacije zbog šteta su isključene.

Záruka CZ

Viditelné vady jsou poukazatelné během 8 dní od obdržení zboží, jinak ztrácí zákazník všechny nároky týkající se takovýchto vad. Poskytujeme záruku na naše stroje, s kterými je správně zacházeno, na dobu zákonnné záruční lhůty začínající od doručení tak, že bezplatně vyměníme každou část stroje, která se během této doby může stát prokazatelně nepoužitelnou následkem materiálové či výrobní vady. Na díly, které sami neopravujeme, poskytujeme záruku pouze v rozsahu , v němž nám přísluší nárok na záruční plnění vůči subdodavateli . Náklady na instalaci nového dílu nese zákazník. Nárok na výměnu zboží, na slevu a jiné nároky na odškodnění jsou vyloučené.

Gwarancja PL

Wszelkie uszkodzenia muszą być zgłaszane w przeciągu 8 dni od daty otrzymania towaru, w przeciwnym wypadku, prawo do reklamacji wygasa. Gwarantujemy, że w czasie trwania gwarancji wymienimy wszelkie części maszyny, które okażą się niesprawne na skutek wad materiału z jakiego zostały wykonane lub błędów w produkcji bez dodatkowych opłat pod warunkiem, że maszyna będzie obsługiwana zgodnie z zaleceniami. W odniesieniu do części nie produkowanych przez nas, gwarancja obowiązuje tylko w przypadku naszych dostawców. Koszty instalacji nowych części są ponoszone przez klienta. Odszkodowania wynikłe z uszkodzeń maszyny oraz redukcje ceny zakupu maszyny w ramach reklamacji nie będą rozpatrywane.

Garanție RO

Defecte evidente trebuie să fie raportate în termen de 8 zile de la primirea de bunuri, altfel cumpărătorul pierde toate cererile pentru astfel de defecte. Oferim o garanție de pe mașinile noastre cu un tratament adecvat pe durata unei garanții implicite de la data de livrare în așa fel încât vom înlocui fiecare parte în acel moment detectabil într-un rând în material sau manoperă ar fi inutil, gratuit. Pentru părțile care nu ne produc, vom face doar o astfel de garanție, așa cum avem dreptul la pretenții de garanție împotriva furnizorilor. Costurile pentru introducerea de piese noi la cumpărător. Conversie și reducerea creanțe și alte cererile de despăgubire sunt excluse.

Garantii EE

Ilmselgetest vigadest tuleb teatada 8 päeva jooksul pärast kauba kättesaamist, vastasel juhul kaotab ostja kõik õigused garantiile nimetatud vigade tõttu. Õige käsitsemise korral anname oma masinatele garantii seadusega ettenähtud ajaks alates kauba üleandmisest nii, et vahetame tasuta välja kõik masina osad, mis nimetatud aja jooksul peaks muutuma kasutuskõlbmatuks materjali- või tootmisvea tõttu. Osade eest, mida me ise ei tooda, anname garantii vaid selles osas, mis tarnija on meile garanteerinud. Uute osade paigaldamise kulud kannab ostja. Muutmis- ja amortisatsiooninõuded ning muud kahjutasunõuded välistatakse.

Garantija LV

Acīmredzami defekti ir jāpaziņo 8 dienu laikā no preces saņemšanas. Pretējā gadījumā pircēja tiesības pieprasīt atlīdzību par šādiem defektiem ir spēkā neesošas. Mēs dodam garantiju savām iekārtām, ja pircējs pret tām atbilstoši izturas garantijas laikā. Mēs apņemamies bez maksas piegādāt jebkuru rezerves daļu, kas iespējams kļuvusi nelietojama bojātu materiālu vai ražošanas defektu dēļ šajā laika periodā. Attiecībā uz rezerves daļām, kuras nav mūsu ražotas, mēs garantējam tikai gadījumā, ja mums ir garantija no saviem piegādātājiem. Jauno detaļu uzstādīšanas izmaksas ir jāuzņemas pircējam. Pirkuma atcelšana vai pirkuma cenas samazināšana, kā arī jebkuras citas prasības par bojājumu atlīdzināšanu netiek izskatītas.

Garantija LT

Dėl akivaizdžiai matomų defektų turi būti informuota per 8 dienas nuo įrenginio gavimo momento. Kitu atveju pirkėjo teisė reikšti pretenziją dėl šių defektų yra negaliojanti. Savo įrenginiams mes garantuojame įstatymo nustatytą pilną aptarnavimą garantinio laikotarpio metu, jei yra laikomasi gamintojo-vartotojo susitarimo ir mes pažadame nemokamai pakeisti bet kurias mašinos dalis, sugedusias dėl blogos medžiagos ar gamyklinio broko. Mes neatsakome už dalis, pagamintas ne mūsų ir jūsų gautas iš kito tiekėjo. Naujų dalių montavimo kaštai yra pirkėjo atsakomybė. Pirkimo nutraukimas ar pirkimo kainos sumažinimas, kaip ir bet kurios kitos pretenzijos dėl nuostolių nebus patenkinamos.

Ábyrgð IS

Augljósar skemmdir verður að tilkynna innan 8 daga frá viðtöku vörunnar. Annars er réttur kaupanda um bætur vegna slíka skemmda ógildur. Við ábyrgjumst, í tilfelli réttrar meðhöndlunar yfir lögbundið ábyrgðartímabil frá afhendingu, að við skiptum um hvern vélarhlut án kostnaðar sem ónothæfur er vegna gallaðs efnis eða skemmda í framleiðslu innan ákveðins tímabils. Af því er tekur til hluti sem ekki eru framleiddir af
okkur, ábyrgjumst við af því leiti aðeins að við eigum rétt á ábyrgðarkröfum gagnvart birgðasölum. Kostnaður vegna uppsetningar á nýjum hlutum skal falla í skaut kaupanda. Ógilding sölu eða afsláttur á kaupverði sem og aðrar kröfur vegna skemmda eru undanskildar.

Garanti TR

Apaçık kusurları malların alınmasından 8 gün içinde bildirilmesi gerekir, aksi takdirde alıcı bu kusurları için tüm talepler kaybeder. Biz ücretsiz, yararsız olmalıdır malzeme veya işçilik üst üste saptanabilir bu süre içinde her bir parça takmadan böyle bir şekilde teslim tarihinden itibaren zımni garanti süresine uygun tedavi ile makinelerde bir garanti veriyoruz. Biz tedarikçiler karşı garanti talepleri hakkı olarak kendimizi üretmek değil bu parça için, biz, sadece teminat olun. Alıcıya yeni parçaların yerleştirilmesi için maliyetleri. Dönüşüm ve azaltma iddiaları ve diğer tazminat talepleri dahil değildir.

гаранция BG

Очевидни недостатъци трябва да бъдат докладвани в рамките на 8 дни от получаването на стоки, в противен случай купувачът губи всякакви претенции за такива дефекти. Предлагаме гаранция на нашите машини с правилното лечение на срока на действие на косвена гаранция от датата на доставка по такъв начин, че ние замени всяка част в рамките на това време открива в един ред в материала или изработката трябва да бъде безполезно, безплатно. За части, които ние не се произвеждат, ние правим само като гаранция, като имаме право на гаранционни искове срещу доставчици. Разходите за вмъкване на нови части на купувача. Преобразуване и намаляване вземания и други исковете за обезщетения, са изключени.

Гарантия RU

Об очевидных дефектах необходимо уведомить в течение 8 дней после получения товара. В ином случае все претензии покупателя по таким дефектам не принимаются. Мы предоставляем гарантию на наши машины при условии правильного обращения с ними. Гарантия действует с момента передачи машины в течение установленного законом гарантийного срока. В течение этого времени мы гарантируем бесплатную замену любой части машины, если они стали непригодны к использованию в результате доказуемых ошибок в применяемых материалах или при изготовлении. На части машины, которые мы не изготавливаем сами, мы предоставляем гарантии в той мере, насколько нас касаются рекламационные претензии к изготовителям. Расходы по замене деталей несет покупатель. Претензии на расторжение договора купли-продажи, штрафы и прочие требования о возмещении ущерба исключаются.

Garantie BE-VLG

Zichtbare gebreken moeten binnen 8 dagen na ontvangst van de goederen worden gemeld, anders verliest de koper elk recht op aanspraak voor dergelijke gebreken. Bij een juiste behandeling van onze machines en gedurende de wettelijke garantietermijn vanaf de aflevering bieden wij garantie door elk machineonderdeel, dat tijdens deze periode door materiaal- of productiefouten onbruikbaar zou worden, gratis te vervangen. Voor onderdelen die wij niet zelf produceren, bieden wij enkel garantie in de mate die de toeleveranciers ons bieden. De kosten voor de plaatsing van de nieuwe onderdelen draagt de koper. Aanspraken voor wijzigingen, waardevermindering en overige schadeloosstelling zijn uitgesloten.